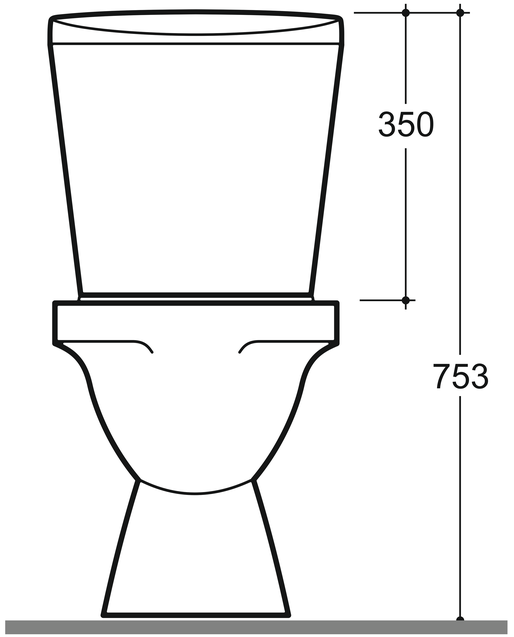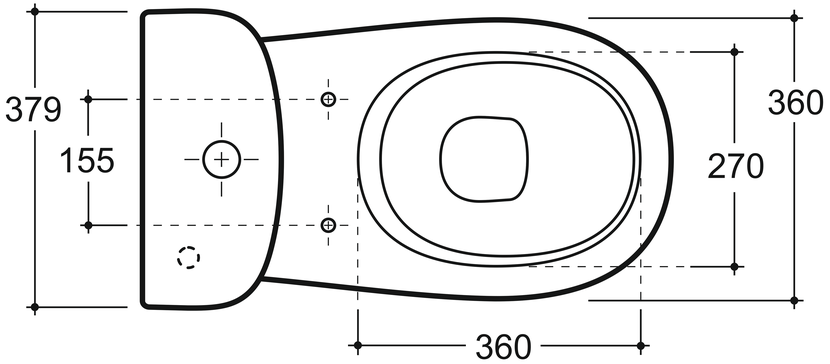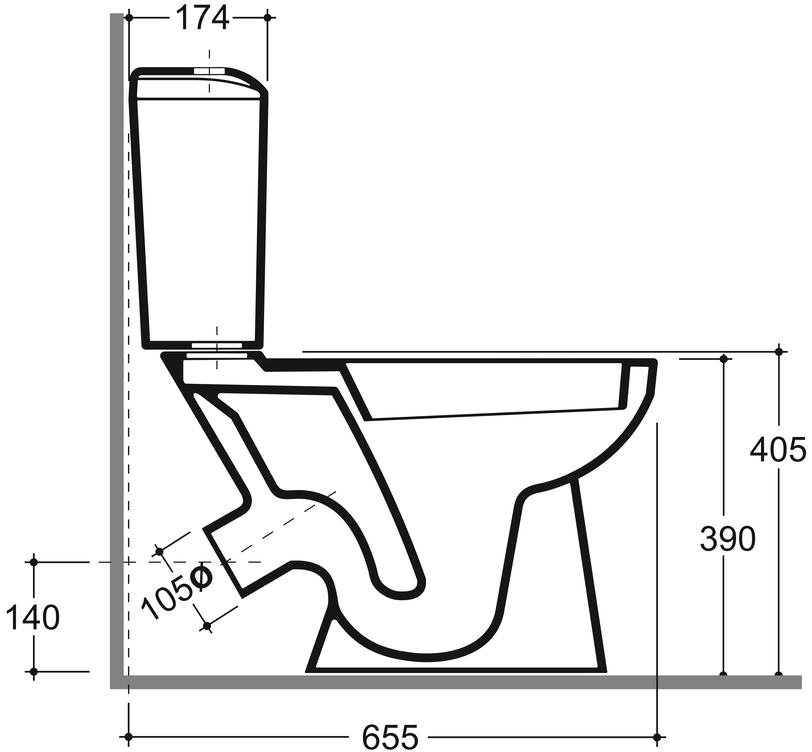ЛАГО