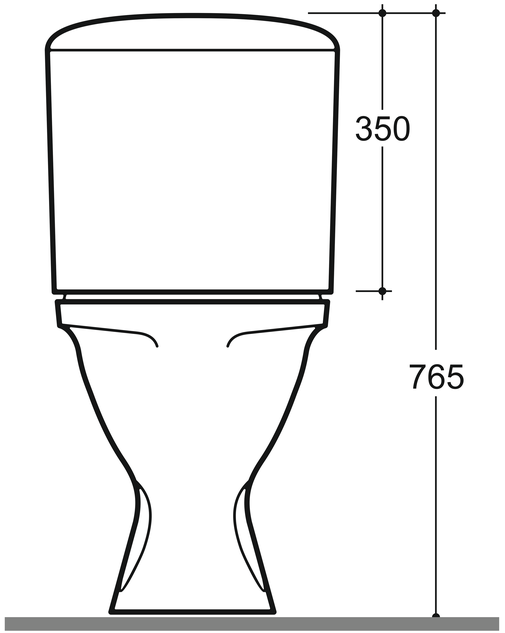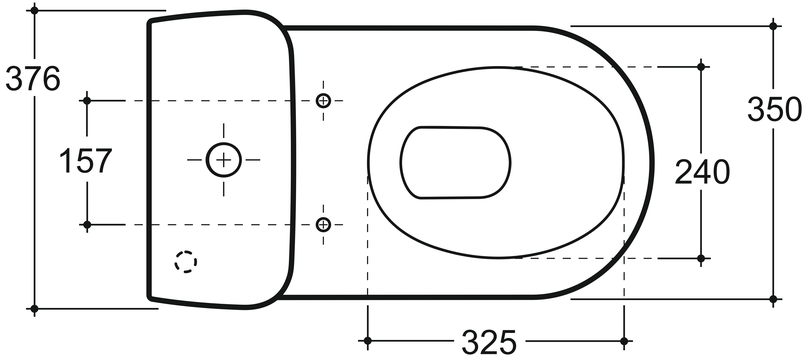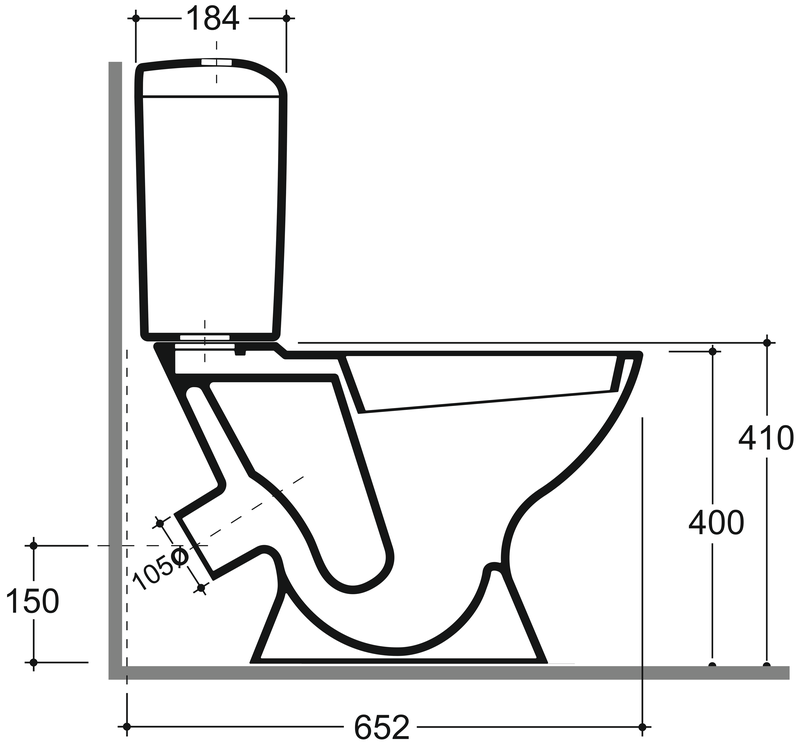КАПРИ