EUN1100FOW Freezer

Моментальная заморозка

Функция FastFreeze замораживает свежие продукты быстрее, сберегая таким образом витамины, текстуру, вкус и все остальные полезные качества продуктов наилучшим образом.

Будьте уверены - продукты хранятся при правильной температуре

Будьте спокойны, что температура в морозильной камере стабильна. В случае непредвиденного поднятия температуры визуальный и звуковой сигнал предупредит вас.

Радикально упростите доступ к своим замороженным продуктам

Передняя панель этих ящиков прозрачна, что ускорит поиск нужных вам продуктов. А если понадобится переместить ящик в другое место, то его переносные ручки окажутся очень кстати.

Features :

- Размеры ВхШхГ (мм): 815 x 560 x 550
- Полностью встраиваемый с навешиаемой дверцей
- Интенсивный режим заморозки ActionFreeze
- Акустический сигнал и индикация при повышении температуры
- Функция быстрой заморозки с автоматическим отключением
- Ящики морозильной камеры: 4 широких , Прозрачные пластиковые
- Уровень шума: всего 40 дБ

Technical Specs :

- Размеры и вес : — — — — —
- Размеры (ВхШхГ), мм : 815x560x550
- Размеры для встраивания (ВхШхГ), мм : 820x600x550
- Дверь духовки : Справа, перенавешиваемая
- Длина сетевого шнура, м : 1.8
- Номинальное напряжение, В : 230-240
- Мощность подключения (Вт) : 120
- Энергопотребление : — — — — —
- Energy efficiency (2010/30/EC) : A+
- Energy cons. annual (l) (2010/30/EC) : 198
- Min. ambient temp, C : 10
- Temperature rise time (h) (2010/30/EC) : 18
- Climate Class (2010/30/EC) : SN-N-ST-T
- Основные данные : — — — — —
- Объем морозильной камеры, л : 95
- Freezing capacity (kg/24h) (2010/30/EC) : 18
- Размораживание морозильной камеры : Ручное
- Освещение в морозильной камере : Нет
- Type of fast freeze function control : Push Button Auto Return By Time
- Тип управления : Электронное
- Размещение панели управления : Bottom Ventilation Grill, Снаружи
- Дополнительные данные : — — — — —
- Цвет : Белый
- Вес, кг : 31.2
- Рефрижерант : R600a
- Продуктовый код (PNC) : 933 031 008
- Штрих-код : 7332543175543
- ColorEnglish : White

Product Description :
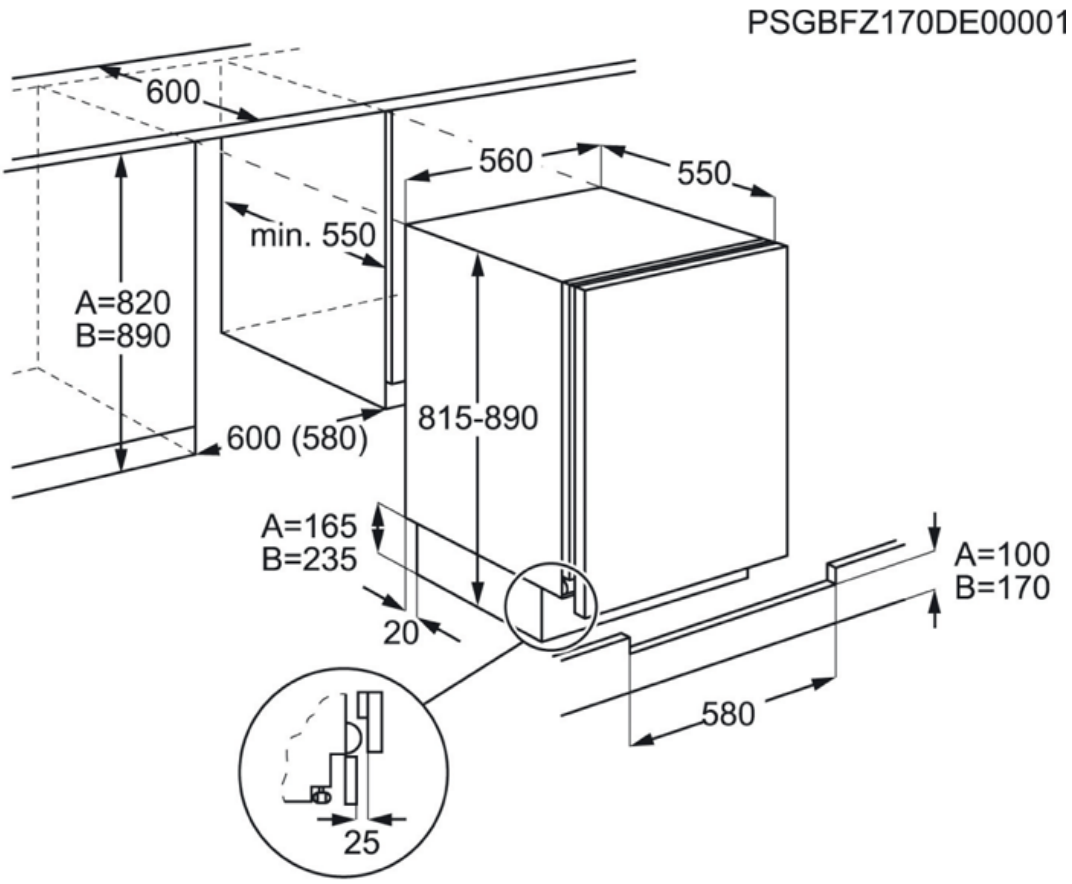
EUN1100FOW Freezer