Перечень основных деталей и узлов аккумуляторного шуруповерта АШ 1172

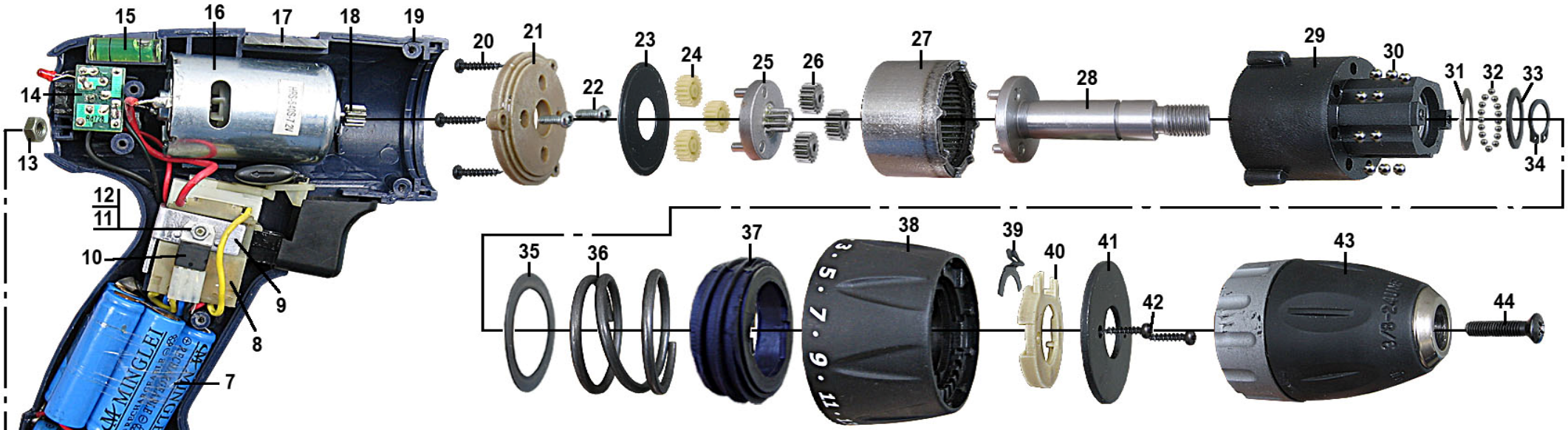

Поз	Наименование	К.
1	Полуручка правая	1
2	Винт (саморез) 3х14	6
3	Накладка нижняя	1
4	Накладка верхняя	1
5	Винт М3х10	1
6	Плата подсветки	1
7	Батарея аккумуляторная Ni-Cd 1,2В 0,7 А/час	6
8	Выключатель	1
9	Кронштейн	1
10	Тиристор	1
11	Гайка	1
12	Винт М3х6 (потай)	1
13	Гайка	1
14	Плата контактная	1
15	Уровень	1
16	Электродвигатель	1
17	Вставка	1
18	Шестерня электродвигателя	1
19	Полуручка левая	1
20	Винт (саморез) 3х14	3
21	Фланец	1

22	Винт М3х6	2
23	Шайба	1
24	Шестеренка (пластмасса)	3
25	Шестерня	1
26	Шестеренка	3
27	Втулка зубчатая	1
28	Шпиндель	1
29	Корпус редуктора	1
30	Шарик ∅ 4	16
31	Шайба	1
32	Шарик ∅ 3	16
33	Шайба	1
34	Кольцо стопорное ∅12	1
35	Шайба	1
36	Пружина (36х19х2,8)	1
37	Втулка резьбовая	1
38	Втулка регулировки	1
39	Фиксатор	1
40	Планка	1
41	Пластина	1
42	Винт (саморез) 3х12	2
43	Патрон	1
44	Винт М5х20 с левой резьбой	1

Утверждаю
Технический
директор

Яковлев Г.В.

Инженер-
конструктор
Петров В.Г.

Главный технолог
Кудряшов Л.А.