# ИНСТРУКЦИЯ ПО СБОРКЕ

Набор корпусной мебели для кухни “МІЛА”

Шкаф навесной ВШГ(50,60)-360

МІЛА КУХНІ

ИНТЕРЛИНИЯ
ЦЕНТР МЕБЕЛИ

## Compo

### Таблица деталей

| № | Наименование | Кол-во |
|---|---|---|
| 4 | Стенка задняя | 1 |
| 6 | Стенка вертикальная левая | 1 |
| 7 | Стенка вертикальная правая | 1 |
| 10 | Стенка горизонтальная нижняя | 1 |
| 11 | Стенка горизонтальная верхняя | 1 |
| 33 | Дверь горизонтальная | 1 |

### Таблица фурнитуры

| № | Вид | Наименование | Кол-во |
|---|---|---|---|
| 53 | | Подвес мебельный | 2 |
| 54 | | Гвоздь 1,4х25 | 18 |
| 55 | | Шкант 8х35 | 4 |
| 56 | | Петля | 2 |
| 56а | | Планка петельная | 2 |
| 60 | | Конфирмат 7х50 | 8 |
| 61 | | Ручка С17 | 1 |
| 63 | | Подъемник газовый | 2 |
| 67 | | Шуруп 3,5х16 | 8 |
| 67а | | Еврошуруп 6,3х13 | 4 |
| 68 | | Шуруп 3,5х30 | 4 |

ООО «Центр мебели Интерлиния»
Республика Беларусь 224025 г. Брест ул. Лейтенанта Рябцева 39
тел.:+375 162 95-90-90 тел./факс: +375162 29-88-94
e-mail: info@interline.by
www.interline.by

Инструмент для сборки:

## Шаг 1

● Прикрепите планки петельные (56а) к стенке горизонтальной (11) при помощи еврошурупов 6,3х13 (67а).
● Соедините стенки вертикальные (6, 7) со стенками горизонтальными (10, 11) при помощи шкантов (55) и конфирматов (60).

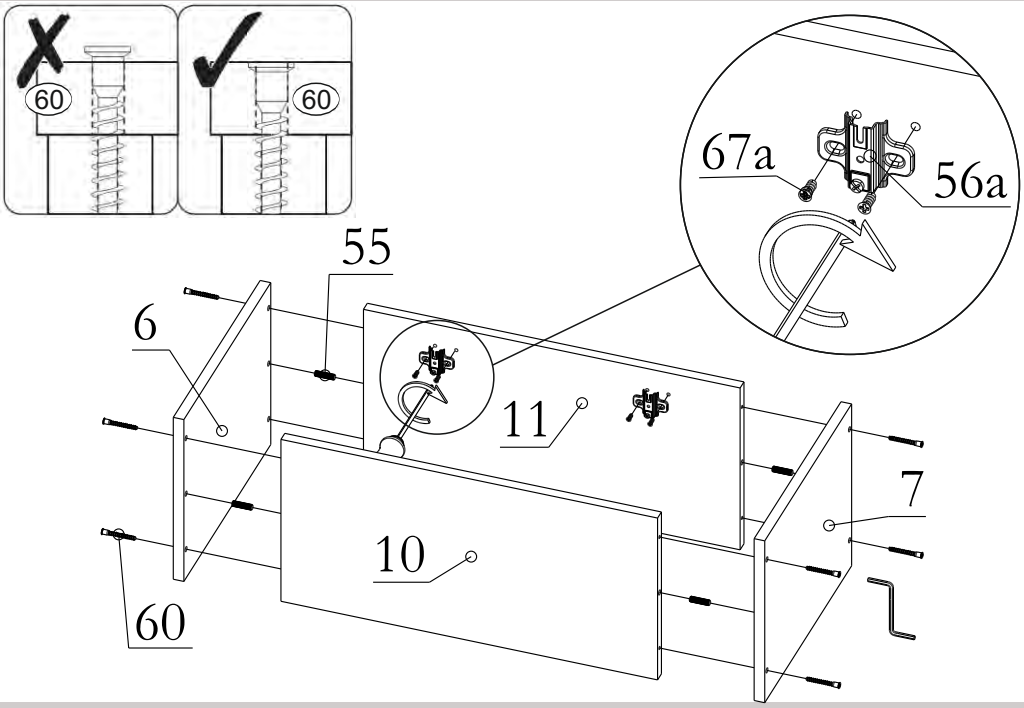


## Шаг 2

● Измерьте диагональ как показано на **схеме А**.
● Прикрепите заднюю стенку (4) при помощи гвоздей (54). (**Схема Б**)

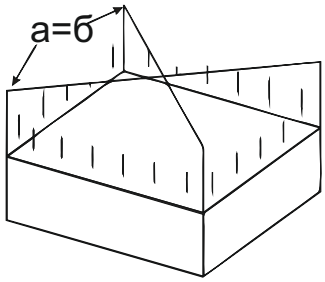


Схема А

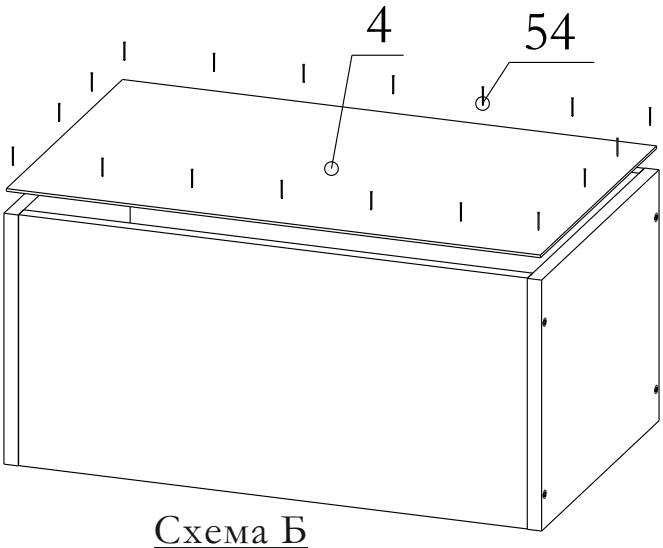


Схема Б

## Шаг 3

● При помощи шурупов 3,5х30 (68) и шурупов 3,5х16 (67) прикрепите подвесы (53) к стенкам вертикальным (6, 7) и горизонтальной (11).
● Закрепите газовые подъемники (63) к стенкам вертикальным (6, 7) согласно схеме установки.

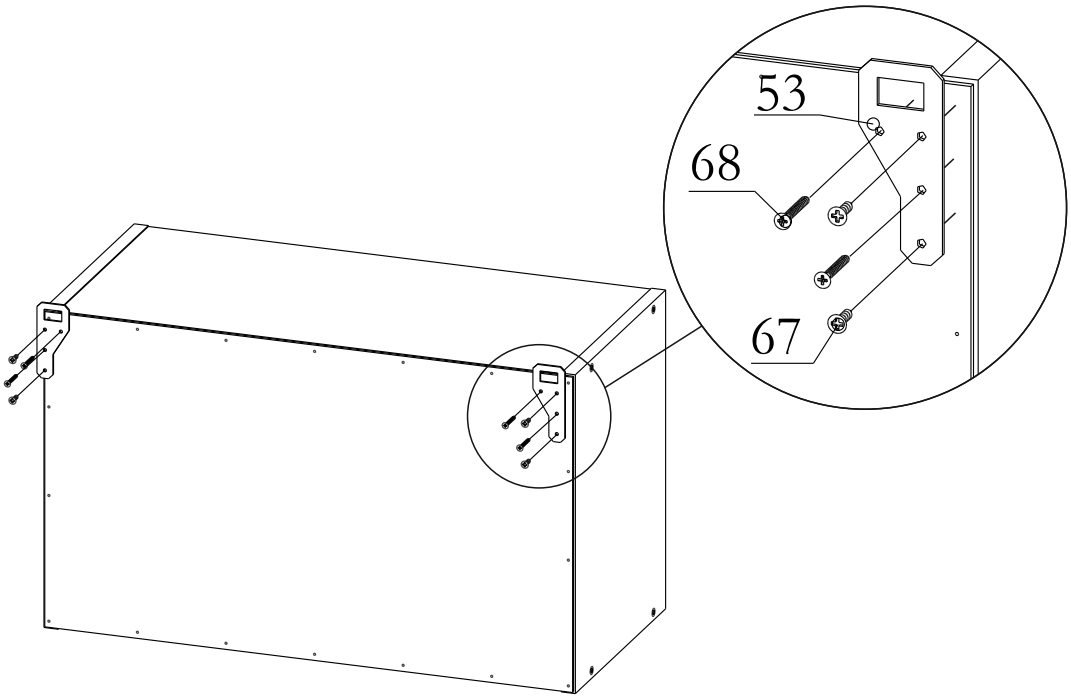

## Шаг 4

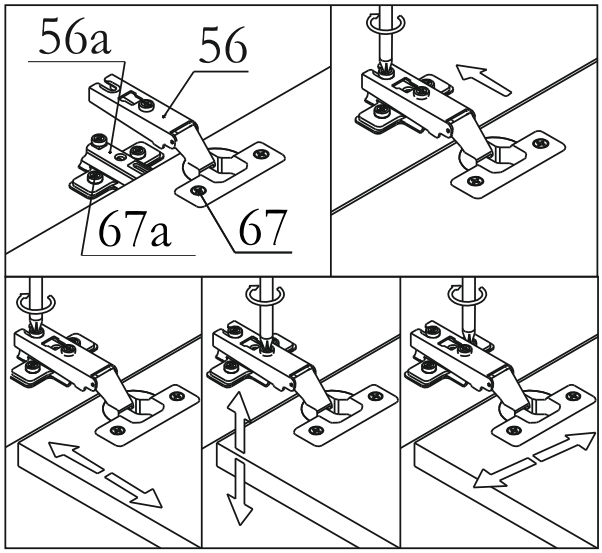


Схема А

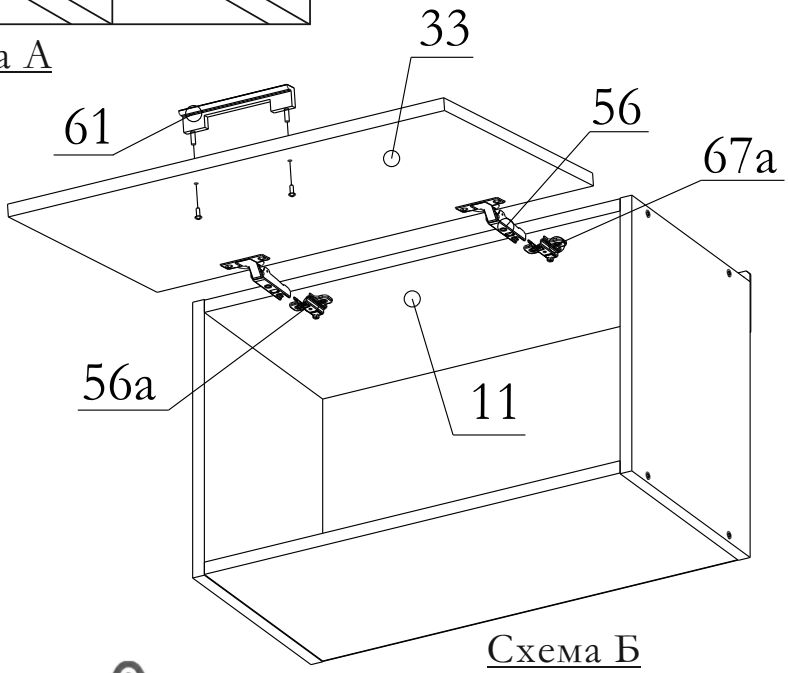


Схема Б

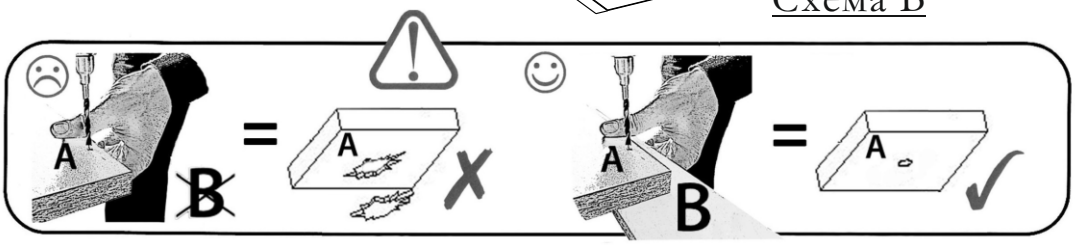


Схема В

- Прикрепите чашки петель (56) к двери (33) при помощи шурупов 3,5x16 (67). (**Схема А**)
- Установите двери (33) соединяя чашки петель (56) с планками петельными (56а) на стенке горизонтальной (11). (**Схема Б**)
- Отрегулируйте петли как показано на **Схеме А**.
- В установленном фасаде досверлите отверстия под ручку Ø5 мм. (**Схема В**).
- Закрепите ручку (61) на дверях (33).

## Шаг 5

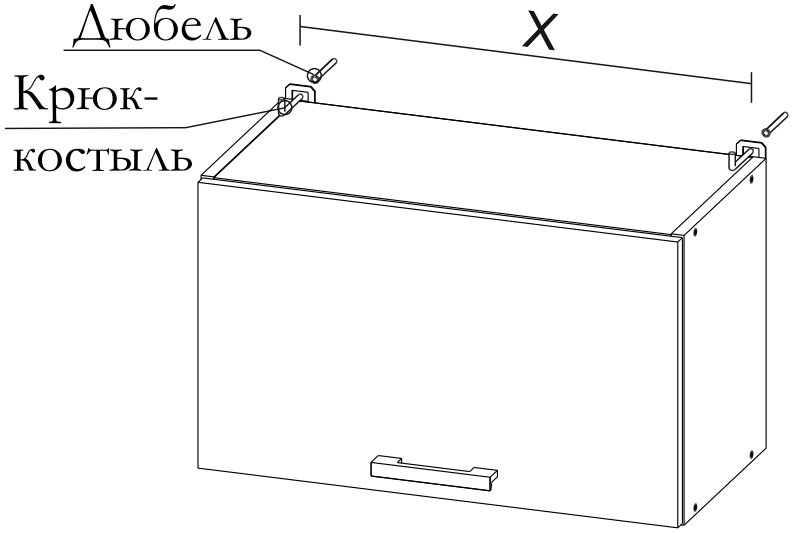


| Изд. | X,мм |
|---|---|
| ВШГ50 | 460 |
| ВШГ60 | 560 |

- Вбейте дюбель в предварительно просверленные отверстия в стене (по размерам согласно таблице).
- Вкрутите крюки в дюбели и навесьте на них шкафчики.

Примечание: дюбель и крюк в комплект не входят, т.к. тип используемого крепежа зависит от материала стен.

## Рекомендации по приемке, транспортировке, сборке, эксплуатации и уходу за мебелью

### Приемка мебели

При получении товара (как на складе, так и на дому) не пренебрегайте проверкой приобретенной мебели на предмет ее комплектности и внешних качественных признаков. Проверку рекомендуется осуществлять, вскрывая упаковку всех предметов, путем их осмотра (в первую очередь, лицевых панелей, стеклянных изделий) с целью обнаружения видимых дефектов (царапин, сколов, вмятин) и комплектности мебельной фурнитуры. Принятие мебели без указания на недостатки мебельных изделий, которые могли быть установлены при обычном способе приемки, лишают права покупателя в дальнейшем на них ссылаться.

### Транспортировка мебели

Рекомендуется пользоваться услугами по перевозке специализированных (имеющих для этих целей транспортные средства и персонал) лицензированных и сертифицированных в установленном порядке организаций, поскольку в этом случае за сохранность груза отвечает перевозчик. Дефекты мебельных изделий, ставшие следствием перевозки, не подлежат устранению в порядке гарантии.

### Сборка мебели

Перед началом сборки мебели внимательно изучите инструкцию по сборке, проверьте комплектность деталей в каждом пакете. Соблюдайте осторожность при установке шкантов в глухие отверстия деталей; при сильных ударах молотком возможно растрескивание материала. При креплении стекла к дверной рамке при помощи стеклодержателей не прилагайте большие усилия во избежание повреждения стекла.

**Внимание! Перед монтажом фасадов, проверьте их качество. Установленные фасады не принимаются в рекламацию по качеству.**

### Рекомендации по эксплуатации и уходу за мебелью

-Так как мебельные изделия чувствительны к свету, влажности и температуре, рекомендуется избегать продолжительного воздействия одного или нескольких этих факторов, так как это может вызвать преждевременное отслоение облицовочных материалов, коробление и деформацию элементов мебели. Изделия мебели должны быть расположены не ближе 1 метра к источнику тепла (батареи, калориферы, котлы и другие нагревательные приборы). Рекомендуемая температура помещения 10-25 град. С. Не допускайте попадания на изделия мебели горячих предметов (утюги, посуда с кипятком и т.п.) или продолжительного воздействия вызывающих нагревание излучений (свет мощных ламп, неэкранированные микроволновые излучатели и т.д.) Всегда содержите поверхности мебельных изделий в полной сухости.

-Поверхности деталей мебели необходимо протирать сухой мягкой тканью (фланель, сукно, плюш, миткаль). Уход за рабочими поверхностями (столешницы, мойки и т.п.), как правило, должен осуществляться мягкой влажной тканью, возможно, с применением специально предназначенных для этих целей специальных моющих или чистящих средств. Ни в коем случае не допускайте попадания на мебельные изделия воды и агрессивных жидкостей (кислот, щелочей, масел, растворителей).

-Все тяжести следует размещать внутри шкафов таким образом, чтобы добиться равномерного распределения нагрузки по всей имеющейся площади и обеспечить необходимое равновесие.

-После определенного срока эксплуатации некоторые механические части (петли, конфирматы, винты, шурупы) могут утрачивать свою первоначальную регулировку, выполненную во время сборки изделий. Это может выражаться в скрипе, затруднении открывания дверей или выдвижных ящиков и т. д. Поэтому при эксплуатации бытовой мебели не следует прилагать чрезмерных усилий для открывания дверей, выдвижных ящиков и других подвижных частей. Их надлежащая работа обеспечивается путем своевременной регулировки петель либо смазки направляющих парафином или аналогичным по своим качествам средством. При ослаблении узлов резьбовых соединений их необходимо периодически подтягивать.

**Несоблюдение вышеизложенных условий и рекомендаций, повлекшее возникновение дефектов и недостатков мебели, является основанием утраты права на гарантийное обслуживание.**

Претензии по качеству и комплектности мебели должны предъявляться покупателем непосредственно в магазин, в котором была приобретена мебель, с обязательным приложением товарного чека.

**Внимание: сборку должен производить квалифицированный специалист специальным инструментом. Так как изделия постоянно совершенствуются, конструкция может незначительно отличаться от заявленной.**

**Гарантийный срок эксплуатации - 24 месяца. Срок службы - 3 года.**