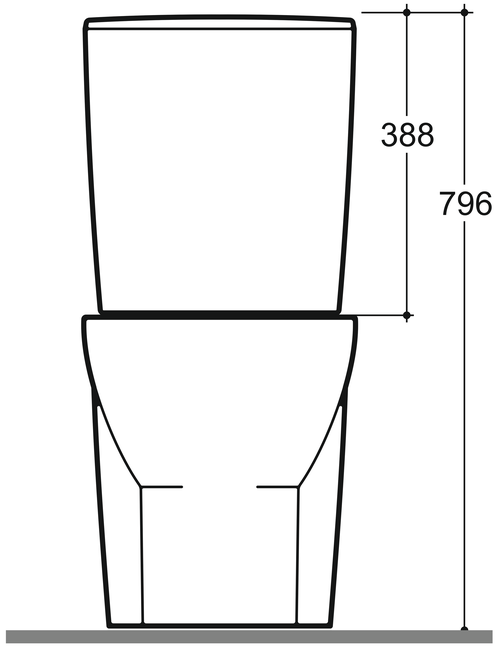

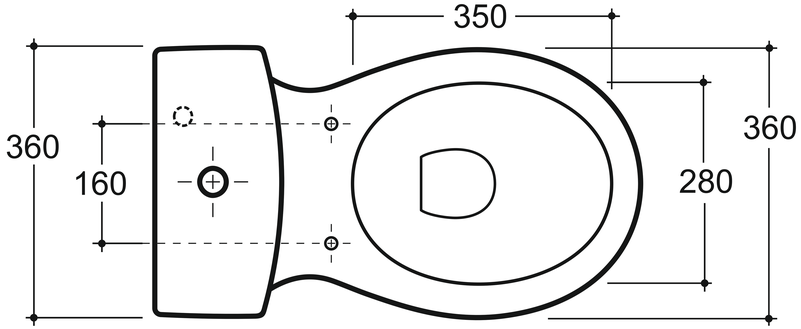

Унитаз-компакт Сканди
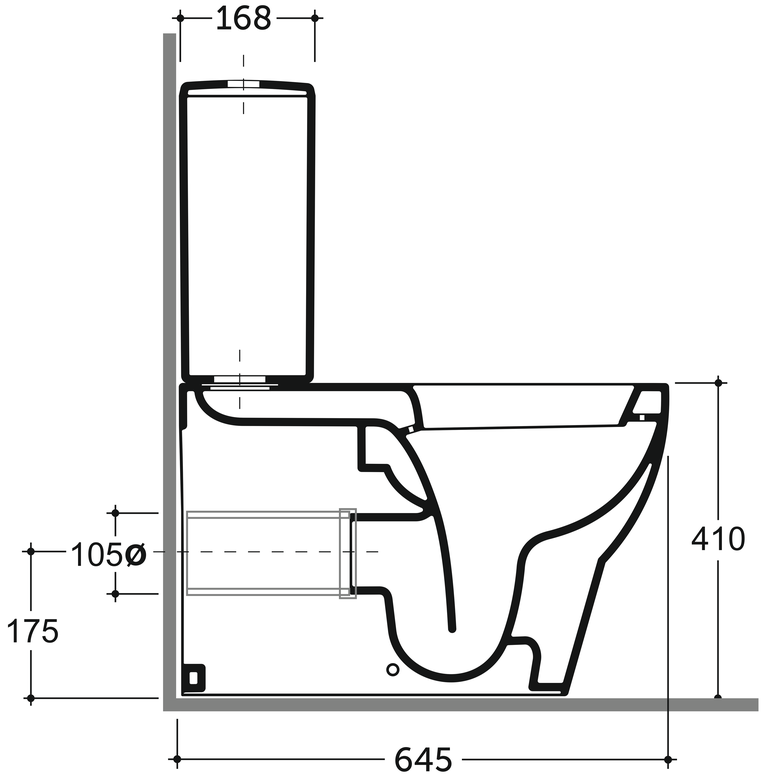
WC Scandy