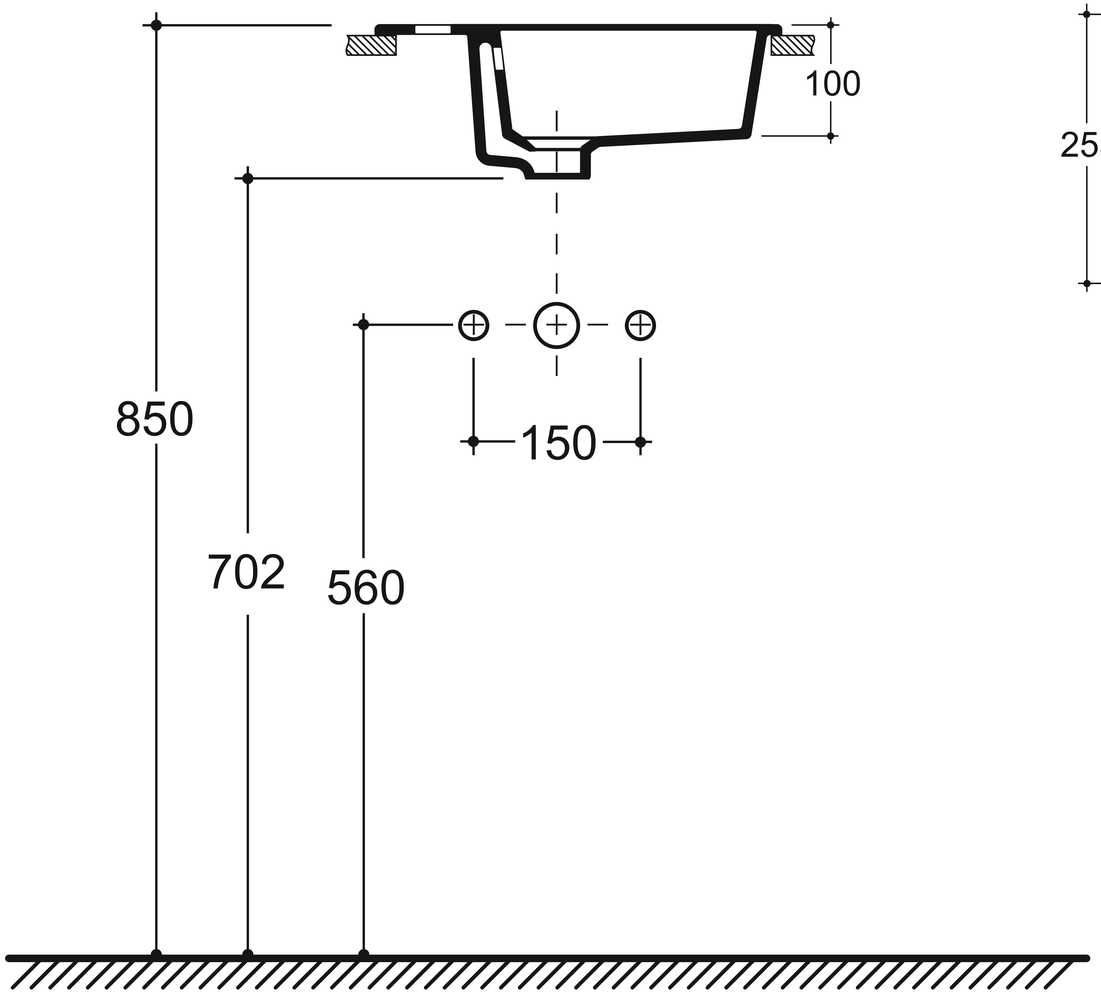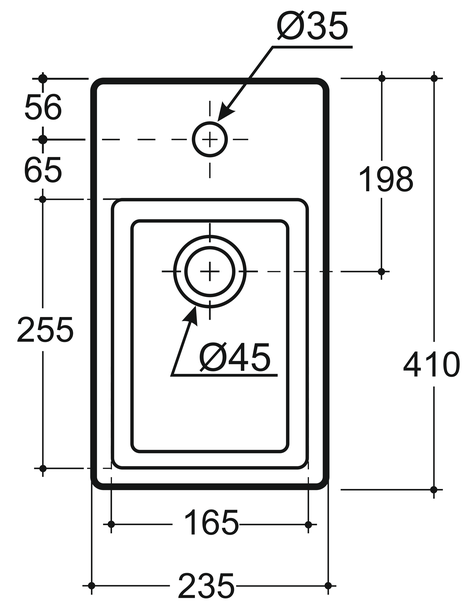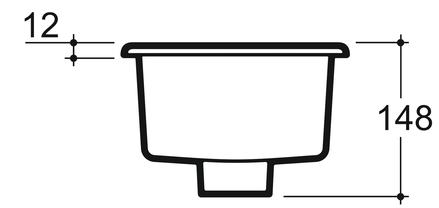ЖЕНЕВА 40