Паспорт
Светильник SPHERE_T (E27)

CE EAC RoHS
Сделано в России

Назначение и основные сведения

Светильник стационарный серии SPHERE_T (E27), предназначен для наружного освещения. Подходит для установки на парковые опоры диаметром 55-60мм.

Светильник соответствует требованиям безопасности ТР ТС 004/2011 «О безопасности низковольтного оборудования», ТР ТС 020/2011 «Электромагнитная совместимость технических средств».

Светильник рассчитан для работы в сети переменного тока 230-240 В (±10%), 50-60 Гц (±0,4 Гц). Питающая сеть должна быть защищена от коммуникационных и грозовых импульсных помех.

Светильник может быть установлен на опорную поверхность из нормально воспламеняемого материала.

Характеристики и параметры

Источник света – светодиодная или компактная люминесцентная лампа с цоколем E27.

Класс защиты от поражения электрическим током – II по ГОСТ Р МЭК 60598-1.

Степень защиты по EN 50102 IK08.

Светильник соответствует группе механического исполнения М1 по ГОСТ 17516.1.

Длина сетевого провода светильника 2 м.

Максимальная разрешённая мощность используемых ламп, климатическое исполнение, степень защиты от воздействия окружающей среды, масса и габаритные размеры приведены в таблице ниже.

Артикул серии SPHERE_T (E27)	Max Мощность лампы, Вт	Климатическое исполнение и категория размещения по ГОСТ 15150-69	Цветовая температура K	Степень защиты от воздействия окружающей среды по ГОСТ 14254-2015, индекс IP	Масса не более, кг	Габаритные размеры DxH, мм (рис.1)
☐ **12662010**	10	УХЛ1	3000	65	3,7	360x432
☐ **12662000**	10	УХЛ1	4000	65	3,7	360x432
☐ **10662010**	15	УХЛ1	3000	65	6,3	485x575
☐ **10662000**	15	УХЛ1	4000	65	6,3	485x575

Примечания:

Климатическое исполнение УХЛ1 соответствует ГОСТ 15150-69, нижнее рабочее значение температуры окружающего воздуха -30°С, верхнее +40°С.

Качество электроэнергии должно соответствовать ГОСТ 32144-2013.

Габаритные размеры

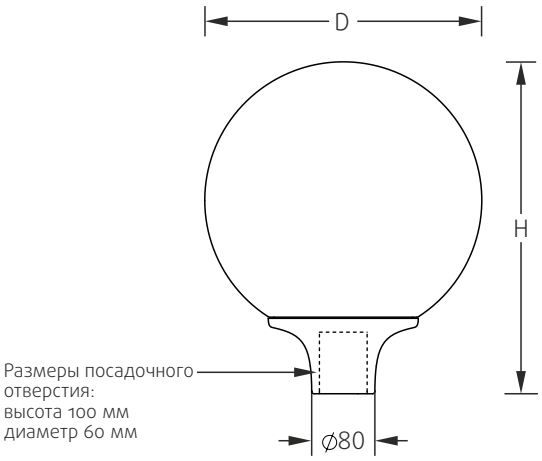

Рисунок 1

Схема подключения

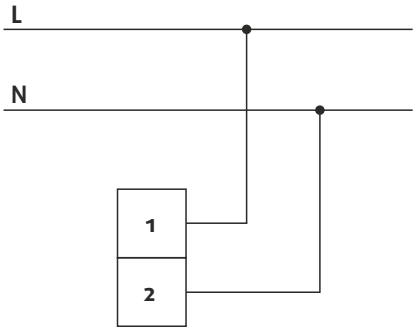

Рисунок 2

Комплект поставки

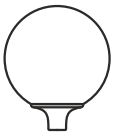	Светильник с LED лампой	1 шт.
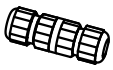	IP 68 коннектор	1 шт.
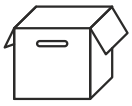	Упаковка	1 шт.
	Паспорт	1 шт.

Правила и условия хранения, перевозки и утилизации

Условия хранения светильника должны соответствовать группе условий хранения 2 по ГОСТ 15150-69.

Светильник транспортируется в заводской упаковке любым видом транспорта при условии защиты его от механических повреждений и непосредственного воздействия атмосферных осадков.

Светильник серии SPHERE_T (E27) не содержит токсичных материалов и комплектующих, наносящих вред окружающей среде и здоровью человека. Светильник не требует специальной утилизации.

Свидетельство о приемке

Светильник соответствует ТУ 27.40.25-001-15646558-2018 и признан годным к эксплуатации.
Светильник сертифицирован.

Дата выпуска _____

Контролер _____

Упаковщик _____

Завод-изготовитель: ООО «Кубометр Света»

Адрес завода-изготовителя: 390514, Россия, Рязанская область,

Рязанский р-он, с. Вышгород, д.25, Н2.

Дата продажи _____

Штамп магазина

Правила и условия безопасной эксплуатации

Эксплуатация светильника производится в соответствии с «Правилами технической эксплуатации электроустановок потребителей».

Запрещается накрывать светильник теплоизолирующим материалом.

Запрещается самостоятельно производить ремонт или модификацию светильника без согласования с заводом-изготовителем. В случае возникновения неисправности необходимо сразу отключить светильник от питающей сети.

Запрещено подключение светильника к повреждённой электропроводке.

Запрещена эксплуатация светильника с повреждённой изоляцией сетевого провода.

Запрещается эксплуатация светильника с поврежденным корпусом-рассеивателем.

Установку, обслуживание светильника и замену лампы производить только при отключенном питании.

Гарантийные обязательства

Завод-изготовитель обязуется безвозмездно отремонтировать или заменить светильник, вышедший из строя не по вине покупателя в условиях нормальной эксплуатации и при соблюдении правил эксплуатации, условий хранения и перевозки в течение гарантийного срока.

Гарантийный срок – 36 месяцев с даты изготовления светильника.

Выход из строя лампы не является условием возникновения гарантийных обстоятельств.

Допускается наличие посторонних вкраплений на поверхности корпуса-рассеивателя размером не более 1 мм^2 в количестве не более 3 шт.

Завод-изготовитель оставляет за собой право вносить в конструкцию и комплектацию изделия усовершенствования, не ухудшающие потребительские свойства.

Если в течении гарантийного срока будут обнаружены неисправности в устройстве, необходимо обратится к Продавцу, у которого был приобретён Товар.

Инструкция по монтажу
Светильник SPHERE_T (E27)

1. Отключите питание в сети

2. Подключите сетевой провод к IP коннектору согласно схеме подключения (рис.2).
Уложите провод и IP коннектор внутрь опоры.
Установите светильник на опору.

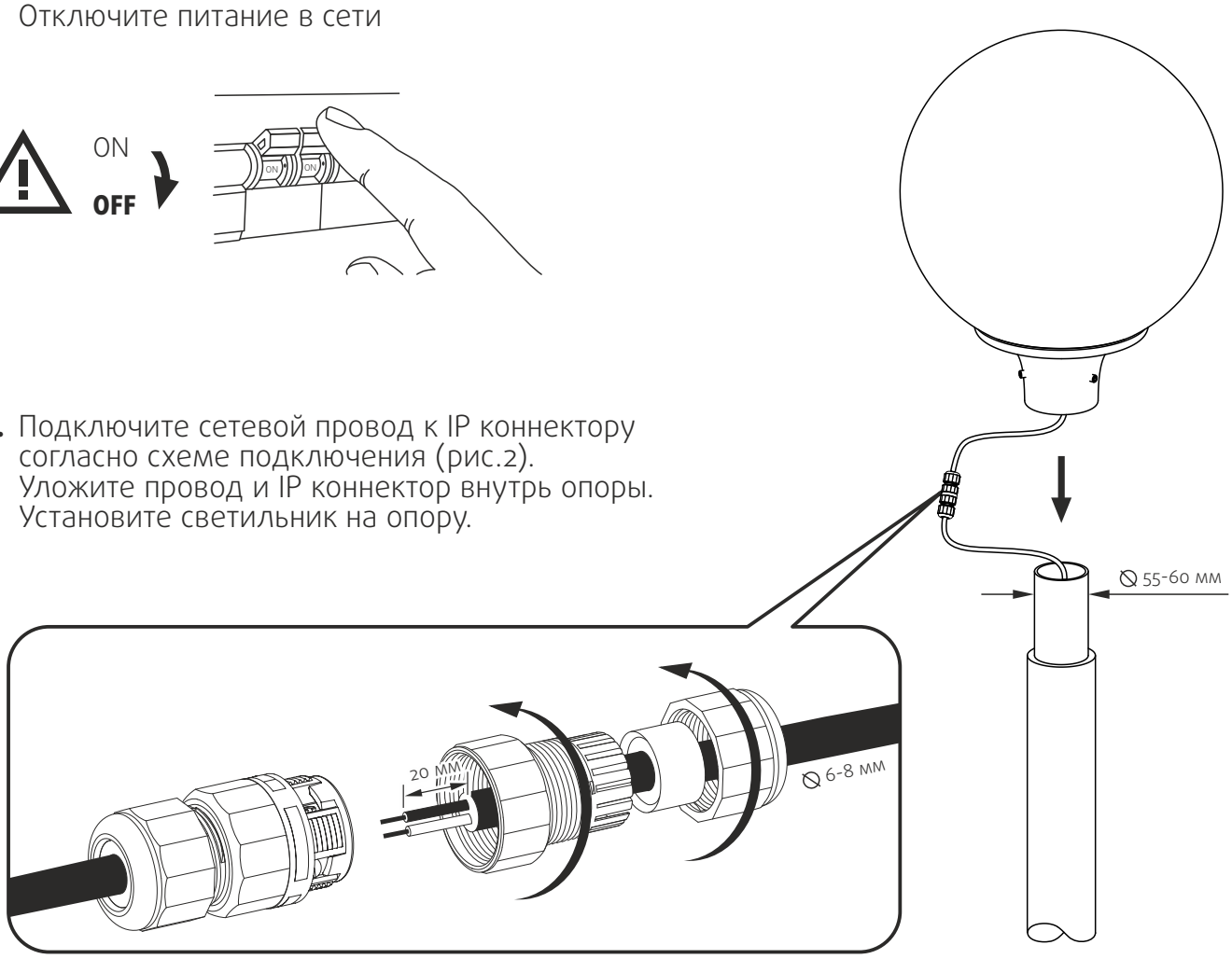

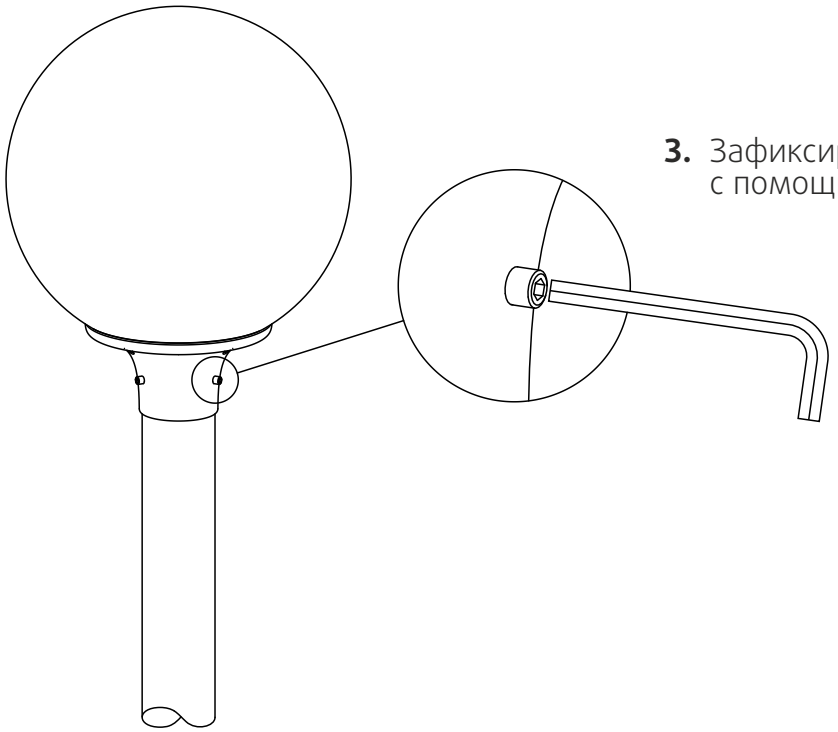

3. Зафиксируйте светильник на опоре с помощью 3-х стопорных винтов.

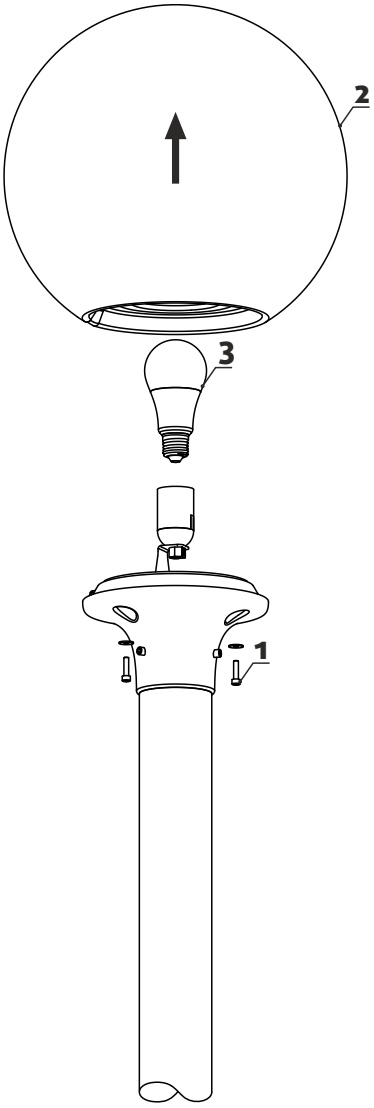

4. Замена лампы

Открутите винты (1). Снимите пластиковый рассеиватель (2). Извлеките металлическую плату, замените лампу (3). Соберите светильник в обратном порядке.