Сборно-разборная конструкция (каркас)

Теплица
КомфортПром 4,0
Сборная Дуга

ТУ BY 691331880.001-2017

ПАСПОРТ ИЗДЕЛИЯ

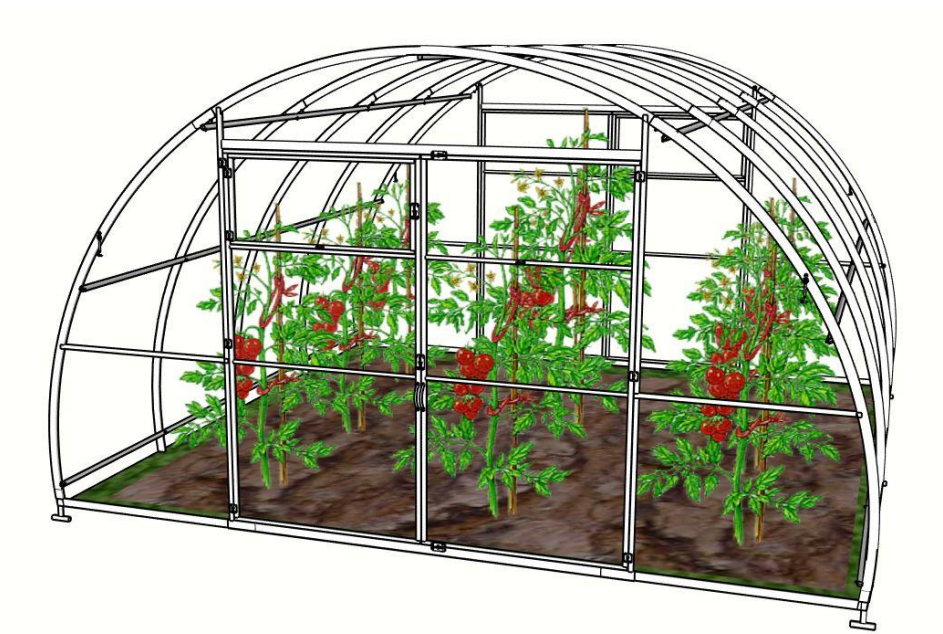

Уважаемый покупатель!

Благодарим Вас за покупку теплицы «КомфортПром 4,0 Сборная дуга», которая разработана специально для размещения на дачных и садовых участках и отличается простотой и надежностью конструкции. Оцинкованное покрытие профиля каркаса обеспечивает стойкость к различным погодным условиям. Прочный и гибкий поликарбонат обеспечит надежную фронтальную защиту от ветра и соответствующий микроклимат для Вашего урожая.

Желаем Вам приятного и долговременного использования и надеемся, что данная теплица полностью оправдает Ваши ожидания.

ТРЕБОВАНИЯ БЕЗОПАСНОСТИ ПРИ ЭКСПЛУАТАЦИИ

Перед установкой теплицы внимательно прочитайте инструкцию. Это сэкономит Ваше время и поможет избежать повреждений каркаса при сборке. Предварительную сборку элементов каркаса рекомендуется производить без затягивания болтовых соединений, для легкого исправления возможных ошибок. После сборки всего каркаса окончательно зажмите болтовые соединения.

Участок, на котором будет размещаться теплица, должен быть ровным, без существенных перепадов уровня земли. Установку теплицы производите не ближе 2 м к постройкам, ограждениям и заборам. Не подвергайте каркас теплицы механическим воздействиям. Не изменяйте самостоятельно конструкцию изделия.

В зависимости от климатических условий или месторасположения теплицы, покупатель сам должен оценить возможную снеговую нагрузку и при необходимости поставить подпорки или счищать снег с каркаса. При установке теплицы на ветреной местности обеспечьте жесткое крепление к поверхности почвы при помощи подручных средств (прут, арматура и т.д.).

ГАРАНТИЙНЫЕ ОБЯЗАТЕЛЬСТВА

Гарантийный срок на каркас теплицы – 1 год с даты продажи. Гарантия распространяется на любые производственные дефекты и дефекты материала. Гарантия не распространяется на повреждения, вызванные коррозией элементов конструкции изделия.

Гарантийные обязательства прекращаются:

- при несоответствии монтажа с инструкцией по сборке;
- при нарушении требований по эксплуатации изделия;
- при использовании изделия не по назначению;
- при наступлении обстоятельств непреодолимой силы (стихийные бедствия);
- при отсутствии паспорта на изделие с отметкой продавца.

Гарантия не распространяется на сотовый поликарбонат.

Предприятие-изготовитель несет ответственность:

- за полноту комплектации;
- за собираемость изделия.

ИНСТРУКЦИЯ ПО СБОРКЕ

1. ОПИСАНИЕ ИЗДЕЛИЯ

Теплицы «КомфортПром 4,0 Сборная дуга» изготовлены из оцинкованной профильной трубы. Дуговые элементы теплицы, несущие основную нагрузку, имеют сечение 40х20 мм. В качестве покрытия используются листы сотового поликарбоната (в комплект не входят и приобретаются отдельно). Теплицы «КомфортПром 4,0 Сборная дуга» предназначены для создания идеальных условий выращивания овощей, рассады, цветов и ягод на Вашем приусадебном или дачном участке. Высота теплицы – 2,3 м, ширина – 3,95 м у основания и 4 м в самом широком месте дуги.

Для удобства транспортировки торцы и дуги теплицы изготавливаются сборными.

Для проветривания теплицы установлены двери и форточка в каждом торце. Покрытие теплицы на зиму снимать не нужно.

2. КОМПЛЕКТАЦИЯ ИЗДЕЛИЯ

Таблица 1 – Комплектация теплицы с шагом **1 м**

№ п/п	Наименование элементов	Кол-во на теплицу, шт.				
		4 м	**6 м**	**8 м**	**10 м**	**12 м**
1	Комплект торцевых элементов с дверьми и форточкой, в том числе 7 поперечин стартовых (без соединительных угибов) и 7 поперечин соединительных (с соединительным угибом на одном конце)	1	1	1	1	1
2	Комплект из 2 торцевых дуг	1	1	1	1	1
3	Комплект из 3 дуг	1	1	1	1	1
4	Комплект из 2 дуг	-	1	2	3	4
5	Комплект из 7 поперечин соединительных (с соединительным угибом с одного конца)	-	1	2	3	4
6	Завертки (для дверей и форточек)	8	8	8	8	8
7	Петли (для дверей и форточек)	16	16	16	16	16
8	Крючок (для фиксации форточки и дверей в открытом положении)	4	4	4	4	4
9	Ручки	4	4	4	4	4
10	Болт М6х65 (либо М6х70) мм с шайбой и гайкой (для крепления дуг и поперечин между собой)	35	49	63	77	91
11	Болт М6х50 (либо М6х55) мм с шайбой и гайкой (для сборки дуги)	10	14	18	22	26
12	Саморез 5,5х19 (либо 5,5х25) мм (для крепления поликарбоната)	172	192	212	232	252
13	Саморез 4,2х16 мм (для крепления составных частей торцов между собой, а также для крепления заверток, петель, крючков, грунтозацепов к каркасу теплицы)	164	166	168	170	172
14	Грунтозацепы (для крепления теплицы в грунт)	6	8	10	12	14
15	Сотовый поликарбонат (в комплект не входит), м2	46,2	60,9	75,6	90,3	105

Таблица 2 – Комплектация теплицы с шагом **0,67 м**

№ п/п	Наименование элементов	Количество на теплицу, шт.				
		4 м	**6 м**	**8 м**	**10 м**	**12 м**
1	Комплект торцевых элементов с дверьми и форточкой, в том числе 7 поперечин стартовых (без соединительных угибов) и 7 поперечин соединительных (с соединительным угибом на одном конце)	1	1	1	1	1
2	Комплект из 2 торцевых дуг	1	1	1	1	1
3	Комплект из 3 дуг	1	2	3	4	5
4	Комплект из 2 дуг	1	1	1	1	1
5	Комплект из 7 поперечин соединительных (с соединительным угибом с одного конца)	-	1	2	3	4
6	Завертки (для дверей и форточек)	8	8	8	8	8
7	Петли (для дверей и форточек)	16	16	16	16	16
8	Крючок (для фиксации форточки и дверей в открытом положении)	4	4	4	4	4
9	Ручки	4	4	4	4	4
10	Болт М6х65 (либо М6х70) мм с шайбой и гайкой (для крепления дуг и поперечин между собой)	49	70	91	112	133
11	Болт М6х50 (либо М6х55) мм с шайбой и гайкой (для сборки дуги)	14	20	26	32	38
12	Саморез 5,5х19 (либо 5,5х25) мм (для крепления поликарбоната)	192	222	252	282	312
13	Саморез 4,2х16 мм (для крепления составных частей торцов между собой, а также для крепления заверток, петель, крючков, грунтозацепов к каркасу теплицы)	164	166	168	170	172
14	Грунтозацепы (для крепления теплицы в грунт)	6	8	10	12	14
15	Сотовый поликарбонат (в комплект не входит), м2	46,2	60,9	75,6	90,3	105

4. ПОРЯДОК СБОРКИ ИЗДЕЛИЯ

Шаг 1. Сборка торцов

Первым шагом является сборка двух торцов каркаса. Сборка торцов основана на принципе вставки трубы меньшего профильного сечения в трубу большего профильного сечения, а также соединения одних узлов торца с другими через просечки в соответствующих элементах. Элементы дуг теплицы после вставки соединяются между собой при помощи болтов М6х50 (либо М6х55) мм, усиленных шайб М6 и гаех М6. Крепление прочих соединений осуществляется при помощи саморезов 4,2х16 мм (см. рисунок №1), а также при помощи кровельных саморезов с прорезиненной шайбой при креплении поликарбоната.

В первую очередь собираются дверные проемы торцов, состоящие из двух частей. Элементы дверного проема соединяются между собой при помощи горизонтальных проставок в его нижней и верхней частях (рисунок №2, соединение №6). Соединение осуществляется при помощи саморезов 4,2х16 мм (4 самореза в нижней части и 4 самореза в верхней части). После соединения проема в единое целое его внутренняя ширина должна составлять 1940 мм.

Внимание! ***На протяжении всей сборки торцов теплицы следите за одинаковым значением диагоналей дверного проема в торцах теплицы.***

В нижней части дверного проема, с его обеих сторон, вставляются элементы в виде «клюшек». Крепление данных элементов с дверным проемом осуществляется при помощи двух саморезов 4,2х16 мм с каждой стороны дверного проема (рисунок №2, соединение №4). При этом должны быть соблюдены следующие размеры: длина выступающей части «клюшек» должна составлять 975 мм, а общая длина нижней части торца теплицы должна составлять 3950 мм.

Далее осуществляется сборка торцевых дуг и их последующее крепление к дверному проему.

Внимание! ***Торцевые дуги отличаются от остальных дуг теплицы (они короче). В связи с этим внимательно следите за маркировочными обозначениями на упаковке дуг.***

При сборке дуги в торце ее части крепятся между собой через одно из двух просверленных отверстий болтами М6х50 (либо М6х55) мм с шайбой и гайкой (см. рисунок №1). Второе отверстие предназначено для крепления поперечин при последующей полной сборке каркаса (см. рисунок №6). Гайка и шайба крепятся с внутренней части теплицы (под дугой). Для сборки необходим гаечный ключ №10.

Собранная торцевая дуга вставляется в нижней части торца - в «клюшки» (см. рисунок №2, соединение №5), в верхней части торца - в просечки вертикальных элементов дверного проема (см. рисунок №2, соединение №1). Крепление в данных соединениях осуществляется при помощи саморезов 4,2х16 мм (по одному саморезу на каждое соединение).

Заключительной стадией является крепление ветровых планок (см. рисунок №2, соединения №№2-3).

Внимание! ***При сборке торца саморезы 4,2х16 мм вкручиваются со стороны, которая при дальнейшей сборке теплицы будет являться ее внутренней стороной. С внешней стороны теплицы крепление в данных местах осуществляется при помощи кровельных саморезов с прорезиненной шайбой при креплении поликарбоната. В связи с этим, при сборке торцов обратите внимание, что бы кернение на всех элементах торца, предназначенное для кровельных саморезов, было с одной стороны торца.***

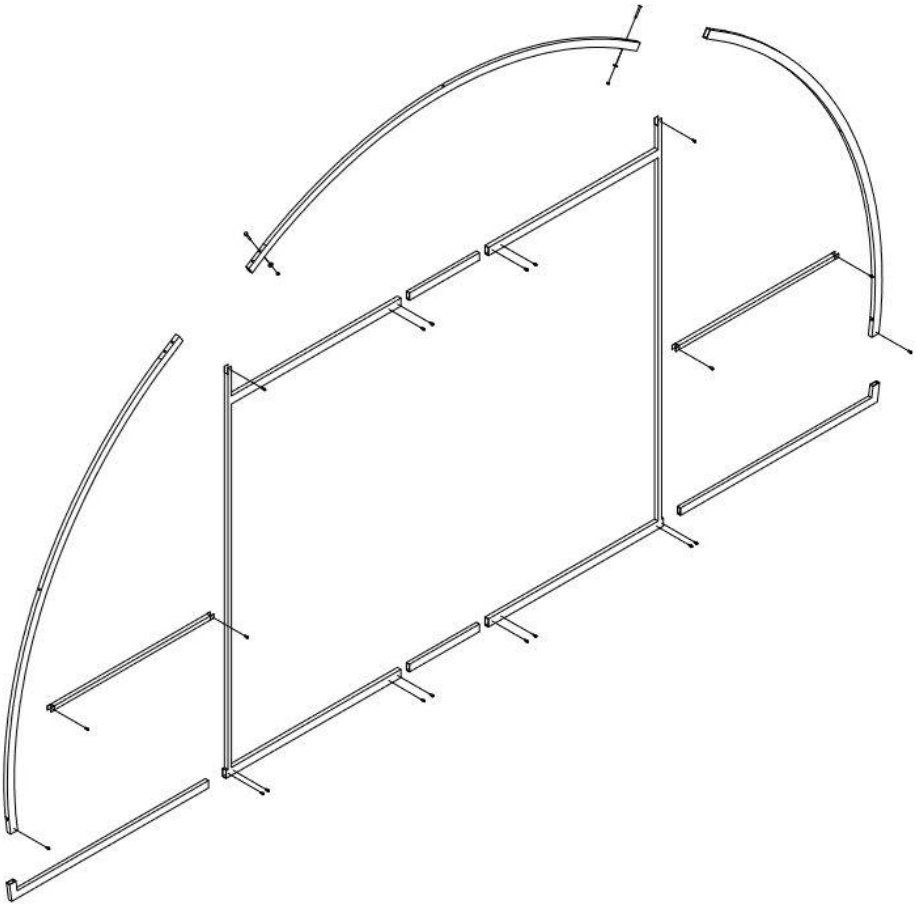

Рисунок 1 – Схема сборки торцов каркаса теплицы (изнутри теплицы)

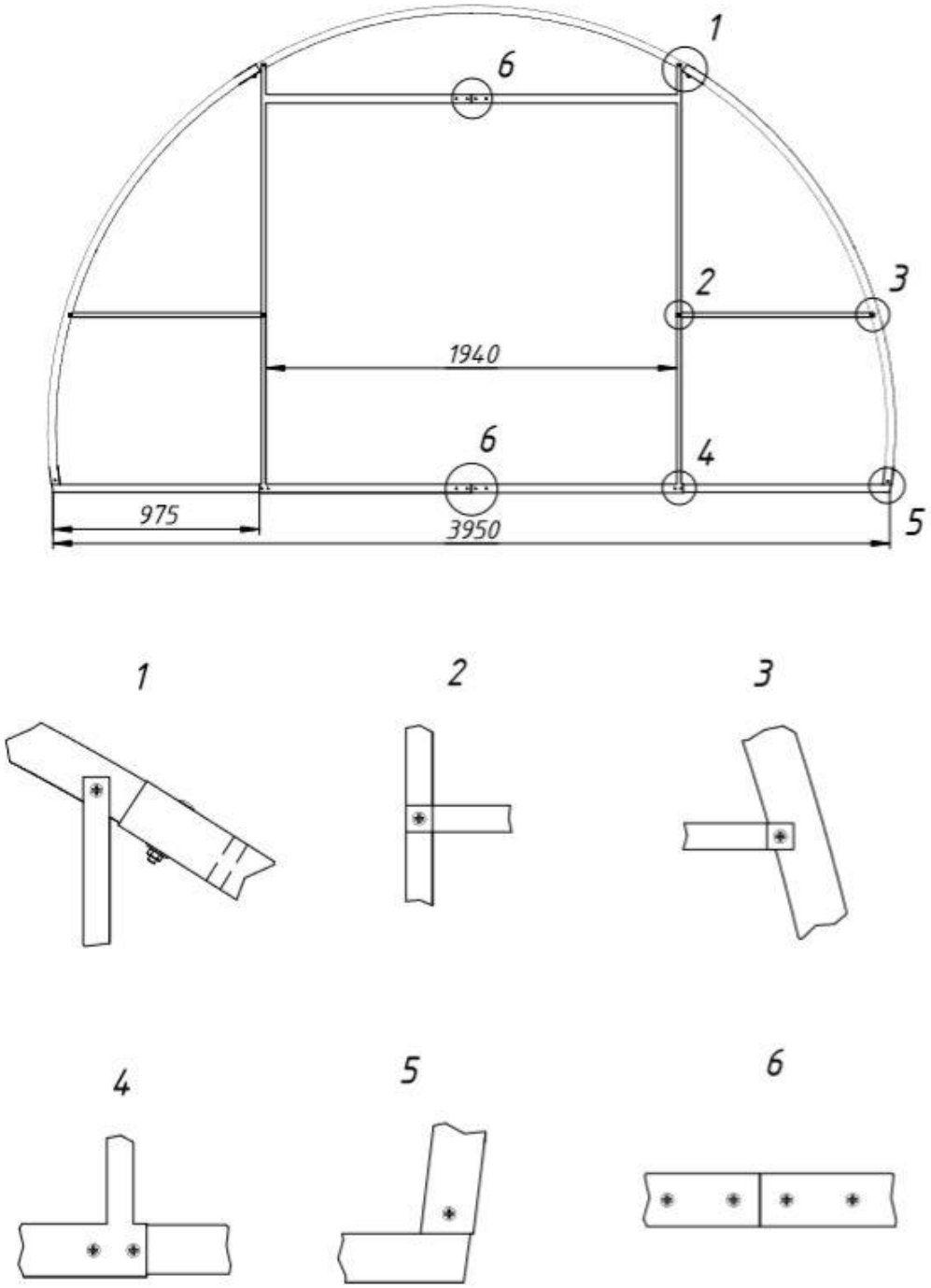

Рисунок 2 – Вид соединений элементов в торцах каркаса теплицы (изнутри теплицы)

Шаг 2. Покрытие торцов сотовым поликарбонатом

Перед монтажом поликарбоната на торцы каркаса ознакомьтесь с общими правилами монтажа листов сотового поликарбоната.

Общие правила монтажа листов сотового поликарбоната

Крепление листов сотового поликарбоната к каркасу осуществляется при помощи кровельных саморезов с прорезиненной шайбой. Места крепления листов сотового поликарбоната саморезами отмечены кернением на деталях каркаса. В самом поликарбонате, учитывая термическое расширение, отверстия следует делать на 2 мм больше, чем диаметр самореза. Саморезы при монтаже не перетягивать, оставляя небольшой зазор на «свободный ход».

Сотовый поликарбонат, имеющий защитный слой от ультрафиолетового излучения, устанавливается строго наружу стороной с защитным слоем (к солнцу). В связи с этим, обязательно уточняйте при покупке, с какой стороны листа защитный слой, либо следите за соответствующими маркировочными обозначениями на листах поликарбоната или маркировочными обозначениями на его упаковке.

Листы сотового поликарбоната режутся специальным строительным ножом или электролобзиком с пилкой по металлу с мелким зубом.

После завершения монтажа листов сотового поликарбоната необходимо сразу же удалить защитную пленку с поверхности листа (при ее наличии).

Во избежание попадания внутрь каналов (сот) влаги, пыли и насекомых на торцы листов сотового поликарбоната рекомендуется установить торцевой профиль (в комплект каркаса не входит и приобретается отдельно).

В первую очередь крепление поликарбоната осуществляется на торцы теплицы. На два торца теплицы потребуются листы поликарбоната размерами 7х2,1 м и 1х2,1.

Для удобства торцы обшиваются отдельно, до момента полной сборки теплицы. Раскрой и крепление поликарбоната на торец теплицы удобно осуществлять на ровной горизонтальной поверхности. При этом лист требуется положить сверху на соответствующий элемент торца, прикрепить кровельными саморезами с прорезиненной шайбой, обрезать поликарбонат по кромке торца, как показано на рисунке №3.

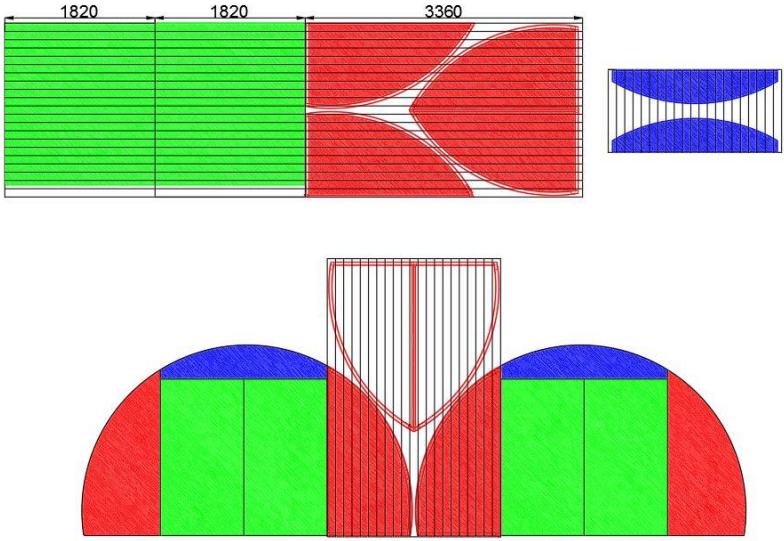

Рисунок 3 – Схема раскроя листов сотового поликарбоната размерами 7х2,1 м и 1х2,1 м для покрытия торцов каркаса теплицы

***Внимание!* На каждом этапе раскроя внимательно следите за размерами остающегося фрагмента поликарбоната, что бы не допустить его нехватки!**

Крепление поликарбоната на двери и форточку осуществляется в следующем порядке. В дверной проем торца, предварительно расположенном горизонтально на ровной поверхности, размещаются двери и форточка. После выставления одинаковых значений дверных и форточных зазоров с помощью подручных средств (деревянных проставок, фрагментов плотной бумаги и пр.), сверху размещается лист поликарбоната, обозначенный на рисунке №3 зеленым цветом. Далее осуществляется крепление этого листа при помощи кровельных саморезов с прорезиненной шайбой к торцу, дверям и форточке одновременно.

После крепления поликарбоната на двери и форточку устанавливаются петли, завертки и крючки (**рисунок 4**) с помощью саморезов с прессшайбой (**рисунке 5)**. С помощью заверток осуществляется фиксация дверей и форточек в закрытом положении. Крючок необходим для фиксации двери и форточки либо одной форточки в открытом положении. Все скобяные изделия крепятся снаружи поликарбоната.

Только после крепления скобяных изделий сделайте прорези по контуру дверного проема, а также между дверью и форточкой.

***Внимание!* Прорези по дверному проему, а также между дверью и форточкой делаются только после крепления поликарбоната к торцам и скобяных изделий (петель, крючков и заверток) на него. Категорически запрещено крепить и обрезать поликарбонат по контуру на каждой двери и форточке отдельно от торца – в таких случаях при последующем креплении двери и форточки в торце образуются щели, исключающие парниковый эффект в теплице.**

а) петли

б) завертки

в) крючки

Рисунок 4 – Вид крепления петель, заверток и крючка

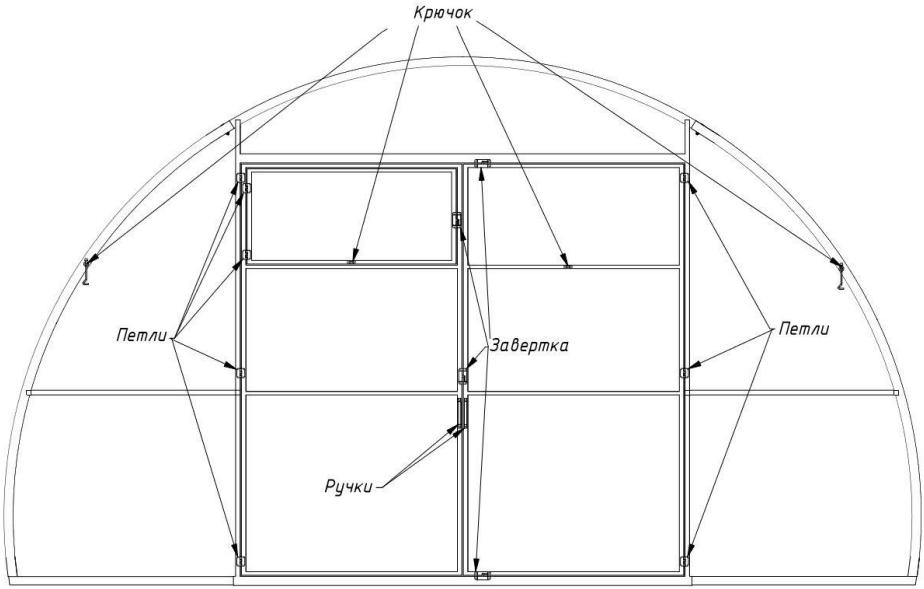

Рисунок 5 – Расположение заверток, петель и крючков на торце каркаса

Шаг 3. Сборка каркаса

Перед сборкой каркаса его торцы уже должны быть обшиты поликарбонатом. Торцы и промежуточные дуги соединяются между собой 7-тью рядами соединительных элементов (поперечин) при помощи болтов, шайб и гаек согласно просверленным отверстиям. Для сборки необходим гаечный ключ №10.

Поперечины крепятся под дугами внутри теплицы, гайка на болт накручивается изнутри теплицы (**рисунок 6**).

Соединение поперечин осуществляется методом стыковки стартовых поперечин с поперечинами с соединительными угибами на одном конце.

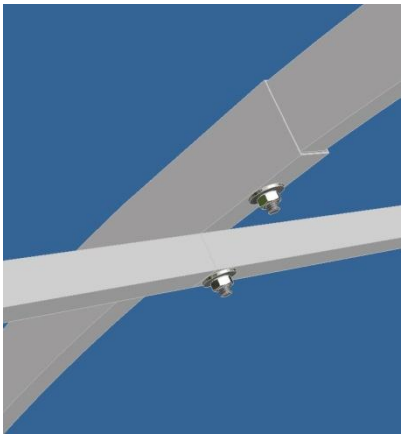

Рисунок 6 – Вид взаиморасположения дуг и поперечин при их соединении

Шаг 4. Покрытие каркаса сотовым поликарбонатом

Крепление поликарбоната сверху теплицы осуществляется после окончательной сборки каркаса теплицы. Первоначально устанавливайте крайние листы, затем средние, причем листы должны располагаться таким образом, чтобы изгиб был произведен исключительно вдоль линии каналов (сот). Листы установите таким образом, чтобы они выходили за крайние дуги (дуги торцов) не менее чем на 5 см. Между собой по длине листы поликарбоната устанавливаются внахлест.

Листы необходимо тщательно выровнять и закрепить саморезами в первую очередь по нижнему краю, затем по дугам, согласно прокерненным отверстиям.

***Внимание! Не забудьте снять упаковочную ленту с обеих сторон листа*!**

Шаг 5. Установка теплицы

Перед началом работ следует тщательно выровнять площадку, на которой будет стоять теплица. Вставьте грунтозацепы в дуги (через одну дугу для шага 1 м, через две дуги для шага 0,67 м) и в торцы с двух сторон **(рисунок 7)**.

Внимание! Обязательно зафиксируйте грунтозацепы в дуге саморезом с прессшайбой 4,2х16 мм.

Сделайте углубления в грунте под грунтозацепы для полного их погружения. Установите собранную теплицу таким образом, чтобы нижние ряды поперечин были на одном уровне с землей, а ножки и кромка поликарбоната ушли в грунт. Затем засыпьте углубления с грунтозацепами землей и утрамбуйте. Для установки теплицы также можно использовать деревянный каркас или бетонный фундамент.

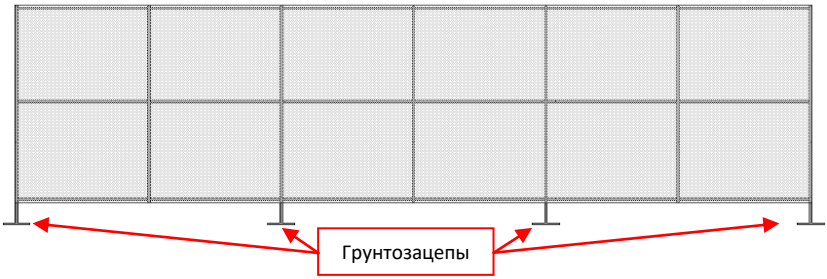

Рисунок 7 – Установка грунтозацепов

Внимание! Теплица имеет парусность. Не оставляйте собранную теплицу не укрепленной в земле.

Внимание! ***Теплица «КомфортПром 4,0 Сборная дуга» имеет нестандартную форму, что стоит учитывать при закладке фундамента (рисунок 8).***

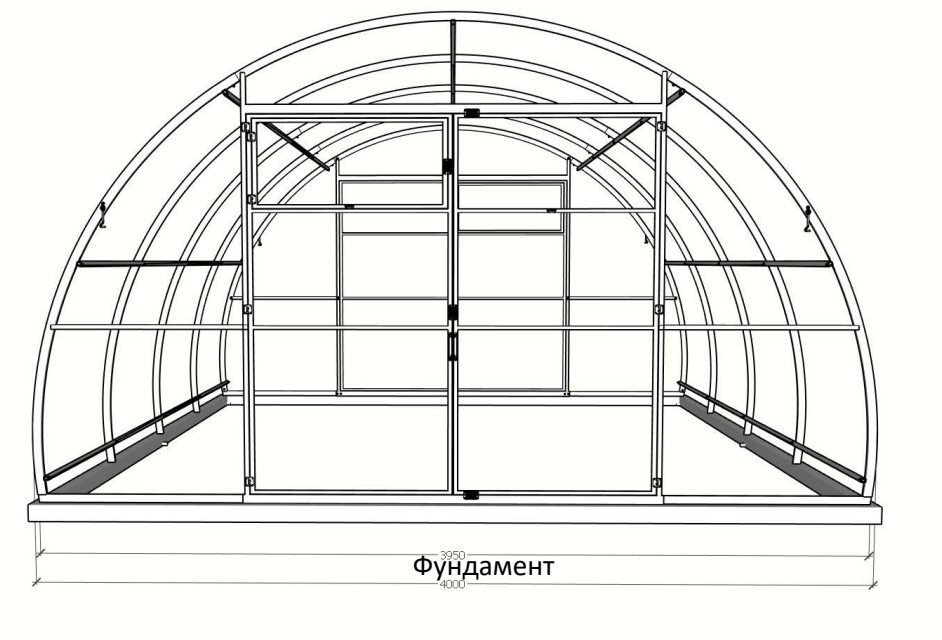

Рисунок 8 – Размеры для закладки фундамента

В связи с постоянным усовершенствованием теплицы «КомфортПром 4,0 Сборная дуга», изготовитель оставляет за собой право на внесение изменений в конструкцию без предварительного уведомления потребителя.

Продукция не подлежит обязательной сертификации.

ТУ BY 691331880.001-2017

Изделие предназначено для частного, а не для общественного (коммерческого) использования.

Дата продажи: _____ *Продавец:*_____

Для заметок