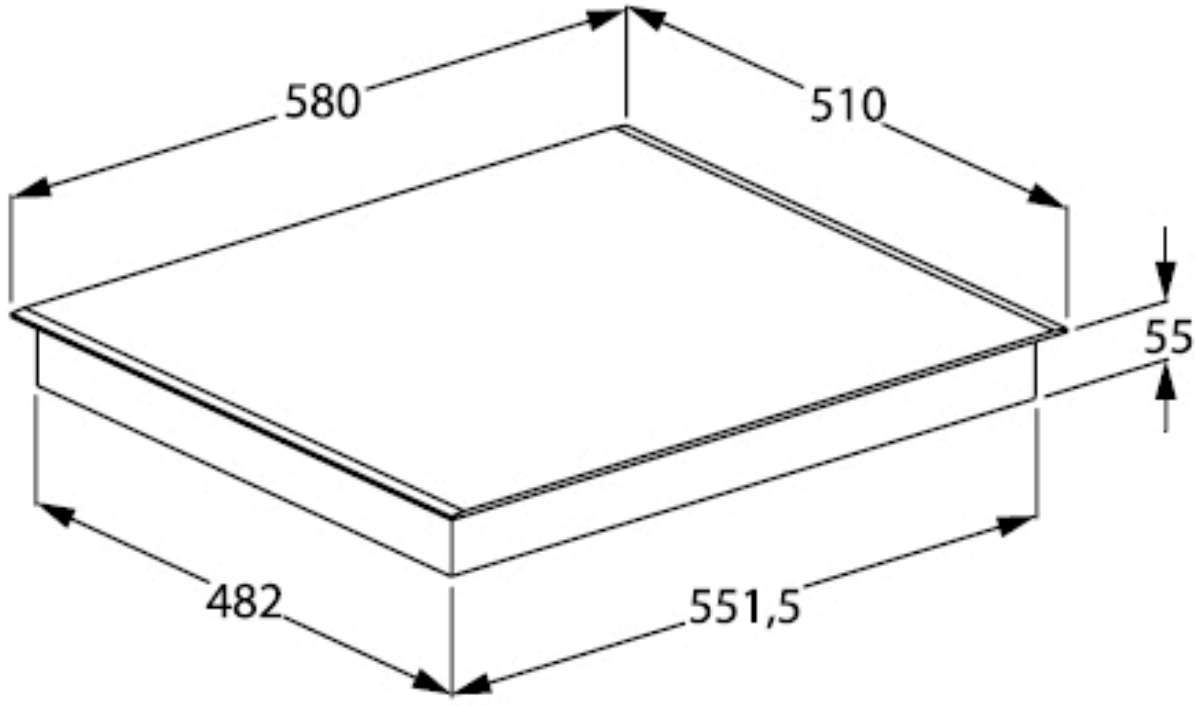
580
510
55
482
551,5

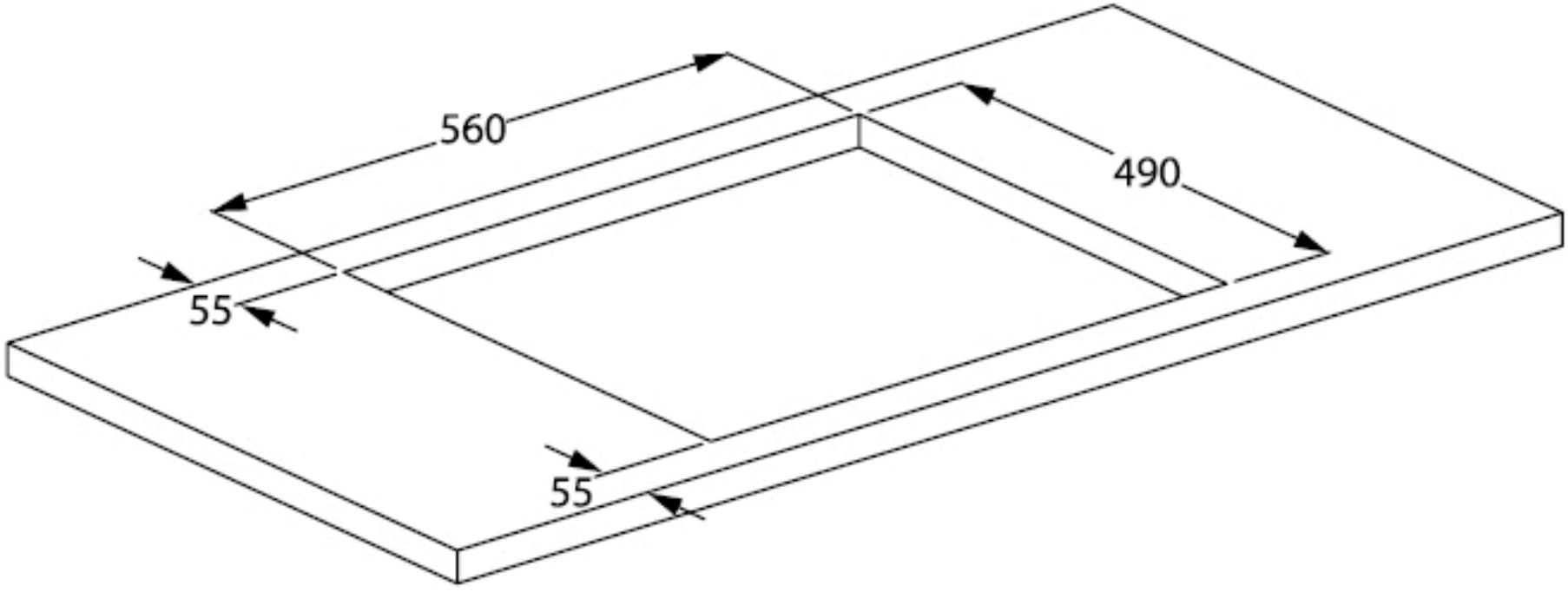
560
490
55
55