Уважаемый покупатель!

Благодарим за выбор мебели марки «RINNER». В целях сохранности наша мебель поставляется в разобранном виде. Напоминаем, что в стоимость изделия услуга сборки не включена. Рекомендуем доверить сборку **профессиональным сборщикам**, так как это непосредственно влияет на качество и срок службы мебели.

При покупке мебели настоятельно рекомендуем убедиться в наличии всех деталей, сверяясь с комплектовочной ведомостью (стр. 2,3), т.к. после сборки изделия претензии по количеству и качеству сборочных единиц не принимаются.

Во избежание недоразумений, просим внимательно следовать алгоритму сборки изделия.

Рекомендации по сборке

Перед началом сборки и дальнейшей эксплуатации внимательно ознакомьтесь с настоящим руководством и следуйте его рекомендациям.

Для Вашего удобства рекомендуем собирать мебель вдвоем, на ровной поверхности, соблюдая последовательность согласно представленной схеме.

Технические данные

Габаритные размеры:

Высота (мм): 2220 Вес (кг): 127

Глубина (мм): 509

Ширина (мм): 1300

Правила пользования и эксплуатации изделия

Уважаемый покупатель, срок эксплуатации мебели напрямую зависит от Вашего бережного отношения к ней.

- Не допускайте попадания воды на изделие во избежание разбухания поверхностей. В случае контакта с водой, насухо протрите поверхность мягкой тканью.
- Не ударяйте поверхности острыми, тяжелыми или твердыми предметами.
- Не ставьте на поверхность раскаленные предметы.
- При чистке, во избежание повреждения поверхностей, не используйте щетки, жесткие ткани, зернистые порошки. Для ухода за мебелью используйте специальные средства, предназначенные для мебели.
- Температура нагрева элементов мебели не должна превышать +40°С.
- Не допускается попадание на поверхность веществ, таких как растворители, бензин, обезжиривающие средства и т. п.
- Периодически, в случае ослабления резьбовых соединений, необходима их подтяжка.
- Если у Вас возникнет желание самостоятельно модифицировать изделие, помните, что в этом случае наша гарантия на товар распространяться не будет.
- Несоблюдение каких-либо из вышеуказанных условий, повлекшее возникновение недостатков мебели, является основанием утраты права на гарантийное обслуживание.

Гарантийные обязательства

Изготовитель гарантирует соответствие изделия требованиям нормативных документов ГОСТ и соответствию мебели и материалов для ее изготовления Сертификату соответствия. При самостоятельной сборке мебели гарантия распространяется только на заводской брак изделия. Компания «RINNER» не несет ответственности за повреждения изделия в результате самостоятельной сборки и/или переделки мебели. В случае приобретения уцененной мебели претензии по качеству и внешнему виду не принимаются.

Срок службы изделия – 7 лет; срок гарантии – 12 месяцев.

Комплектовщик-

ПАСПОРТ

Шкаф комбинированный «Тиффани» М29 «Шкаф с ящиками (3 двери)»

ТО-13067023-2015

Наименование	Индекс позиции
Шкаф комбинированный «Тиффани» М29 "Шкаф с ящиками (3 двери)"	13-14-02Цвет:

Произведено:
Россия
ООО «РИННЭР»
Удмуртская республика
г. Ижевск ул. Пойма 91/5
e-mail: mebel@rinner.ru
www.rinner.ru
т/ф (3412) 998-222

СПЕЦИФИКАЦИЯ ФУРНИТУРЫ		
Обоз.	**Наименование**	**Кол.**
А	Шариковые направляющие L-450x35 мм	2 компл.
Б	Полкодержатель d5 мм	20 шт.
В	Стяжка эксцентриковая 15x13	16 компл.
Г	Петля 4-х шарнирная полунакладная	4 шт.
Д	Ручка со стразами (128мм)	5 шт.
Е	Евровинт 6,3x50	32 шт.
Ж	Подпятник пластмассовый	8 шт.
З	Саморез 3,5x16	168 шт.
И	Ключ шестигранник S 4 мм	1 шт.
К	Петля 4-х шарнирная накладная	10 шт.
Л	Заглушка евровинта	6 шт.
М	Шайба мебельная пластмассовая	72 шт.
Н	Штангодержатель овальный	2 шт.
О	Заглушка эксцентриковой стяжки	12 шт.
П	Заглушка отверстия d=5мм	10 шт.
Р	Шкант деревянный 8x30 мм	6 шт.
С	Евровинт 6,3x11	4 шт.

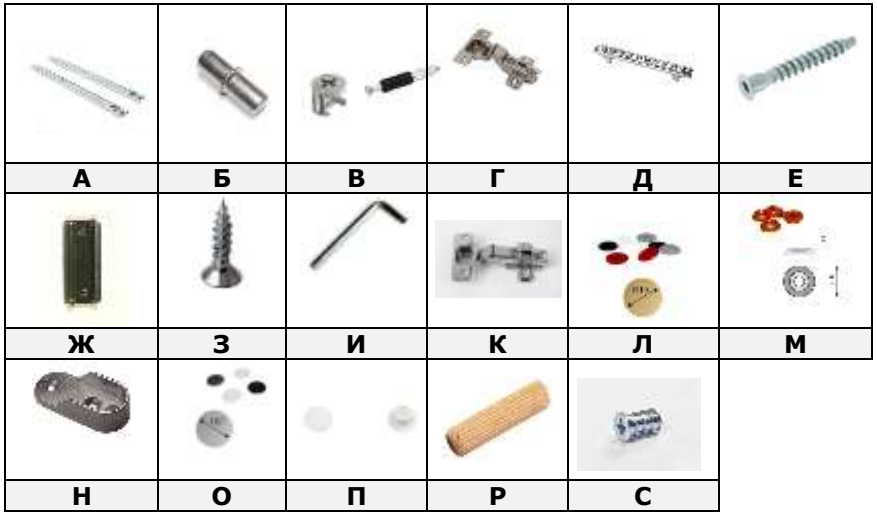

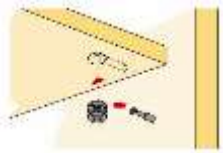

Рис.2 Схема установки эксцентрика

Необходимый инструмент для сборки:
* Рулетка * Отвертка крестовая * Отвертка плоская

СПЕЦИФИКАЦИЯ ДЕТАЛЕЙ			
№ дет.	**Наименование**	**Размер**	**Кол-во**
01	Крыша	1300x491x16	1
02	Дно	1300x491x16	1
03	Боковина	2118x490x16	2
04	Стойка	2118x490x16	1
05	Стойка малая	427x488x16	1
06	Цоколь торцевой	400x70x16	3
07	Цоколь фронтальный	1535x70x16	2
08	Полка большая	875x489x16	1
09	Полка жесткая1	376x489x16	1
10	Полка жесткая2	499x490x16	1
11	Полка съемная	374x489x16	5
12	Ребро	875x106x16	1
13	Боковина ящика левая	450x120x16	2
14	Боковина ящика правая	450x120x16	2
15	Задняя панель ящика	426x120x16	2
16	Фасад МДФ	2144x396x16	2
17	Фасад рамка	1696x496x16	1
18	Фасад ящика верхний МДФ	496x221x16	1
19	Фасад ящика нижний МДФ	496x221x16	1
20	Дно ящика ДВП	456x452x3,2	2
21	Задняя стенка 1 ДВП	1072x496x3,2	2
22	Задняя стенка 2 ДВП	1072x396x3,2	4
23	Штанга	869	1
24	Планка стыковочная	1000	2

Рис.3 Схема установки петель

Мы благодарим Вас за выбор нашей мебели!

Отзывы, пожелания, предложения, вопросы по качеству мебели и обслуживания можно отправить на эл. почту: mebel@rinner.ru.

Мы рады ответить на Ваши звонки с ПН по ПТ с 8-00 до 17-00 по тел.: т/ф (3412) 998-222

www.rinner.ru

Порядок сборки «Шкаф четырехдверный»:

Изделие собирается в положении лежа.

1. Установить подпятники **Ж** на дет.6,7;
2. На дет. 4,5 прикрепить направляющие **А** согласно разметке, предварительно разъединив их (см.рис. 4);
3. Используя евровинты **Е** и шканты **Р** присоединить детали 6,7 к детали 2;
4. Установить болты эксцентриков **В** на детали 3,4 (см.рис. 2)
5. Установить детали 8,12 между деталями 4,5 при помощи эксцентриков **В**;
6. Установить деталь 9 между деталями 3,4, а детали 8,12 между деталями 3,4 при помощи эксцентриков **В** и евровинтов **Е**;
7. Прикрутить к деталям 3,4,5 деталь 1 (крыша) и деталь 2 (дно с цокольной коробкой), используя евровинты **Е**;
8. Деталь 10 установить на место, прикрутив ее к детали 4 эксцентриками **В**, а к детали 5 евровинтами **Е**;
9. На заднюю часть шкафа установить детали 22,23 при помощи саморезов **З** и шайб **М**, предворительно соединив стыковочной планкой центральные задние стенки (при необходимости разрезать стыковочные планки);
10. Установить изделие вертикально;
11. На детали 3,4 установить штангодержатели **Н**, используя саморезы **З**;
12. Крестовины полунакладных петель **Г** закрепить на детали 4 согласно разметке (см.рис 3),используя саморезы **З**;
13. На фасаде 17 просверлить необходимые отверстия под ручки, смотря на какую сторону будет собран шкаф;
14. Установить полунакладные петли **Г** на фасад 16 при помощи саморезов **З**;
15. Установить фасад 16 на место, отрегулировать открывание (см.рис 3);
16. Крестовины накладных петель **К** закрепить на деталях 3 согласно разметке (см.рис 3),используя саморезы **З**;
17. Установить накладные петли **К** на фасады 19 при помощи саморезов **З**;
18. Установить фасады 16 на место, отрегулировать открывание (см.рис 3);
19. Вложить съемные полки (деталь 11) на место, установить штанги на штангодержатели;
20. Прикрепить к фасадам ручки **Д** (саморезы в компл.);
21. Установить заглушки на неиспользуемые отверстия.

Изделие может быть собрано как на правую, так и на левую сторону

Сборка ящиков:

22. Детали ящиков 13,14,15 скрепить между собой евровинтами **Е** кромкой вверх;
23. Установить фасады ящиков 18,19 на каркасы ящиков, используя эксцентриковые стяжки **В**;
24. К каркасам ящиков прикрепить дно 20 саморезами **З**, установив его в паз фасада;
25. Ответные направляющие **А** (см. рис.4) прикрепить к боковинам ящиков 13,14;
26. Прикрепить ручки **Д**, установить ящики на место;

Рис.4 Схема установки шариковых направляющих

Рис.1 Схема сборки шкафа

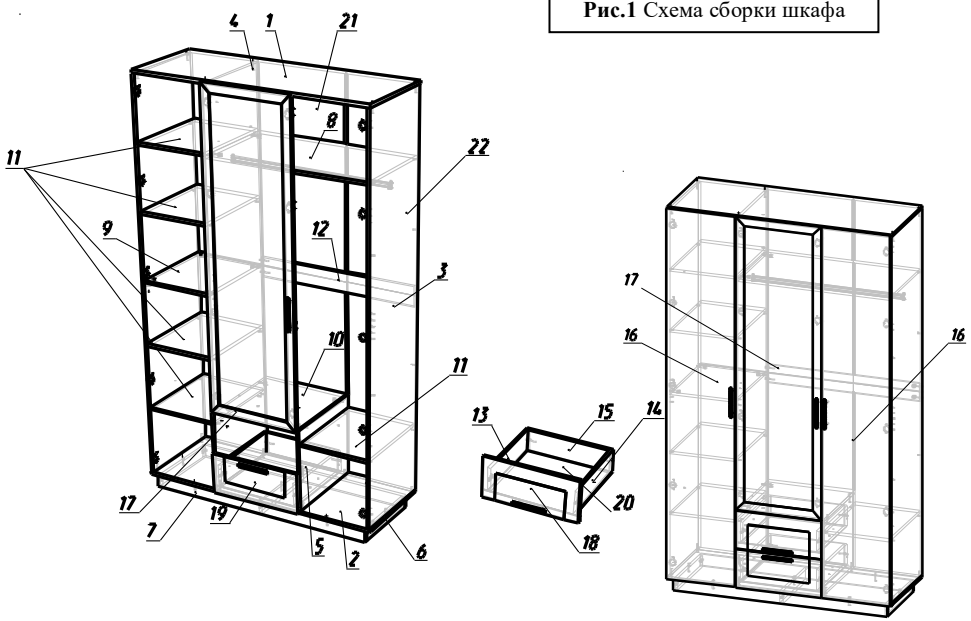

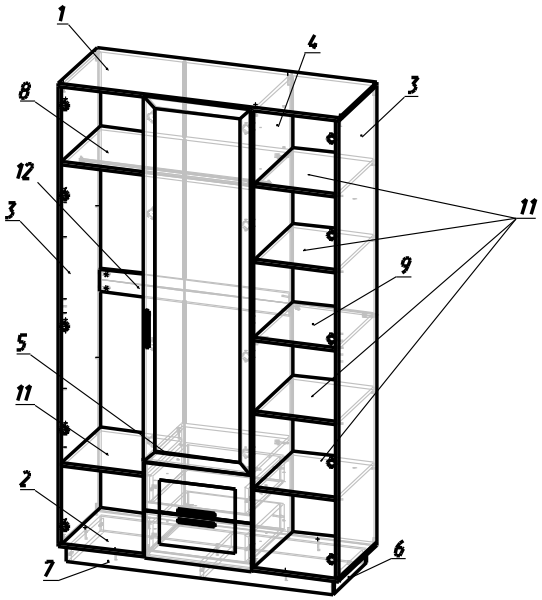

Рис.5 Схема сборки шкафа на другую сторону