1. Использование мебельной продукции, выпущенной в обращение, должно осуществляться по назначению изделия мебели, указанному в маркировке, инструкции по сборке, с учетом допустимых предельных нагрузок, указанных изготовителем.

2. Мебельная продукция, поставляемая в разобранном виде, должна собираться в соответствии с приложенной изготовителем инструкцией по сборке, включающей комплектовочную ведомость и схему монтажа.

3. При эксплуатации мебельной продукции необходимо исключить попадание воды и иных жидкостей на элементы изделий мебели, соприкасающихся с полом.

4. При установке изделий мебели в непосредственной близости от нагревательных и отопительных приборов их поверхности во время эксплуатации должны быть защищены от нагрева. Температура нагрева элементов мебели не должна превышать +40°С.

5.ВНИМАНИЕ! Предприятие-изготовитель не несет ответственности за дефекты, возникшие в результате нарушения покупателем правил эксплуатации и ухода за мебелью.

6.Изделия мебели должны храниться в крытых помещениях при температуре не менее +2 градуса и относительной влажности воздуха от 45-70%.

7.Предприятие - изготовитель оставляет за собой право на замену фурнитуры на аналогичную!

Рекламация на изделие принимается:
- При наличии документов подтверждающих факт купли-продажи (кассовый чек).
- При отсутствии внешних механических повреждений, полученных по вине покупателя.

Срок ремонта соответствует сроку, определенному в Законе о защите прав потребителя, либо соглашением сторон.
В случае механических повреждений, полученных по вине покупателя, производится платное обслуживание (за счет покупателя).
При несоблюдении этих правил гарантийный ремонт не производится.

Маркировочный ярлык

ООО «Моби» Юридический адрес: 603137 г. Нижний Новгород, пр. Гагарина, д. 111, офис 16
Фактический адрес: 607686 Нижегородская обл., Кстовский р-н, пос. Садовский, д.100

Кровать одинарная 01.60 Линда

Размер изделия (мм): 2038 x 942 x 866

Регистрационный номер декларации о соответствии: ЕАЭС N RU Д-RU.ДМ46.В.00228/20

Дата изготовления:

Гарантийный срок: 18 месяца

Срок службы: 5 лет

ТР ТС 025-2012
ГОСТ 16371-2014

Общество с ограниченной ответственностью «Моби»
Почтовый адрес: 603058 Россия, г. Нижний Новгород, ул. Новикова-Прибоя, д. 4
Фактический адрес: 607686 Россия, Нижегородская обл.,Кстовский р-н, пос. Садовский, д. 100
тел.: 8(831)216-29-81
Сайт: www.mobi-mebel.ru
E'mail: mail@mobi-mebel.ru

Регистрационный номер декларации о соответствии: ЕАЭС N RU Д-RU.ДМ46.В.00228/20

ТР ТС 025-2012
ГОСТ 16371-2014

Кровать одинарная 01.60 Линда

шир/гл/выс (мм): 2038 x 942 x 866

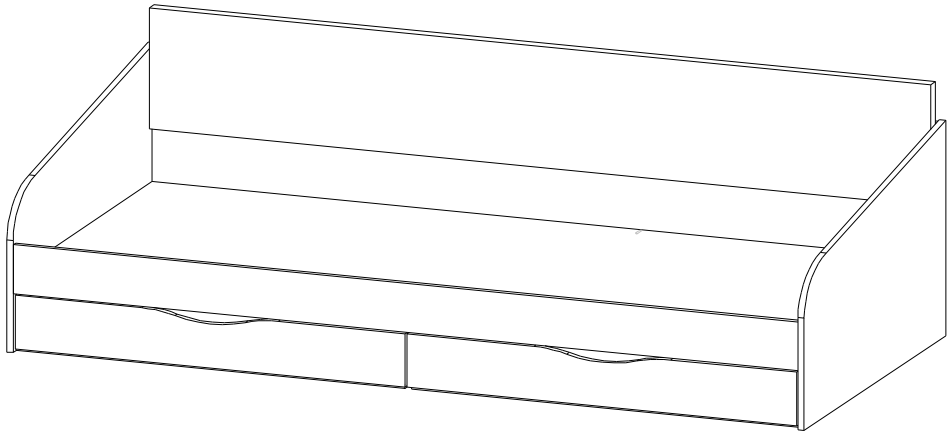

Сборку рекомендуется производить с помощью специалиста, так как неправильная сборка может привести к нежелательным последствиям. Инструкция даст вам необходимые рекомендации по сборке, порядка которых просим вас придерживаться. Перед сборкой внимательно ознакомьтесь с инструкцией, проверьте комплектность фурнитуры и разберите ее по назначению.

Комплектовочная ведомость

№	Наименование	Длина	Ширина	Кол-во	Материал
1	Спинка	2006	586	1	ЛДСП 16
2	Стойка левая	730	942	1	ЛДСП 16
3	Стойка правая	730	942	1	ЛДСП 16
4	Основание	2006	906	1	ЛДСП 16
5	Стойка	248	906	1	ЛДСП 16
6	Царга	2006	166	1	ЛДСП 16
7	Планка	995	83	2	ЛДСП 16
8	Фасадная стенка ящика правая	996	181	1	ЛДСП 16
8.1	Фасадная стенка ящика левая	996	181	1	ЛДСП 16
9	Боковина ящика левая	597	124	2	ЛДСП 16
10	Боковина ящика правая	597	124	2	ЛДСП 16
11	Стенка ящика задняя	938	124	2	ЛДСП 16
12	Стенка горизонтальная	938	80	2	ЛДСП 16
13	Дно ящика	968	600	2	ДВПО
14	Мягкий элемент	1998	410	1	

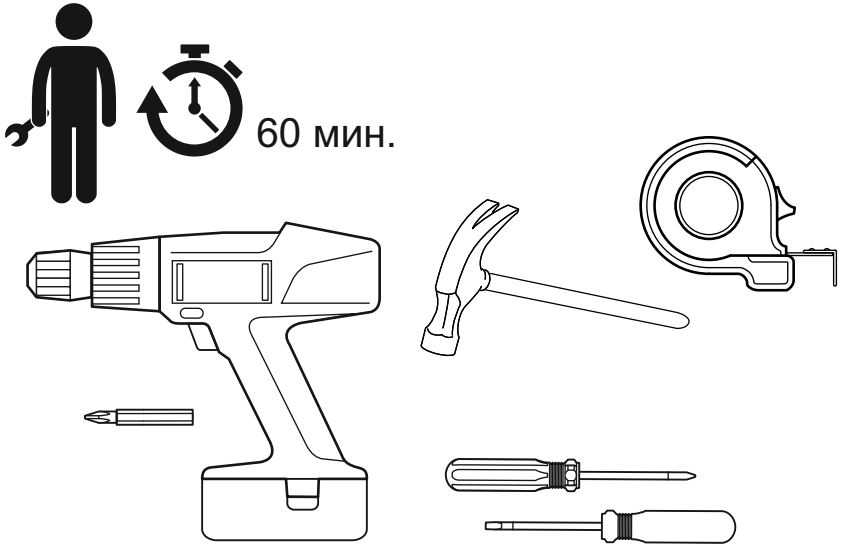

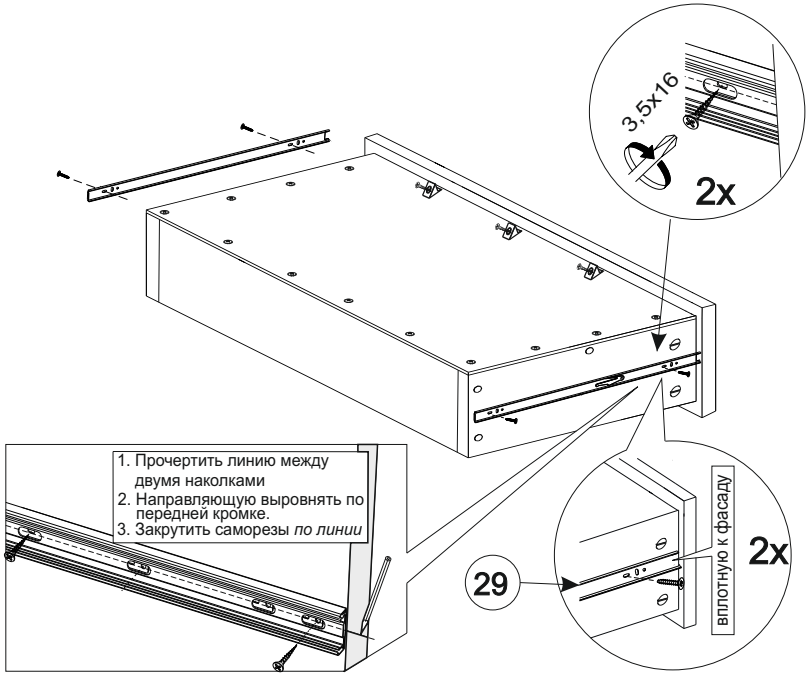

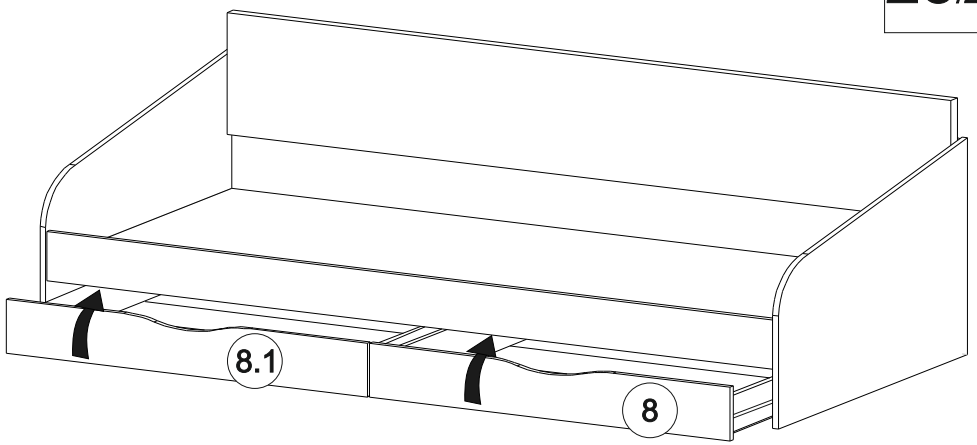

22/25

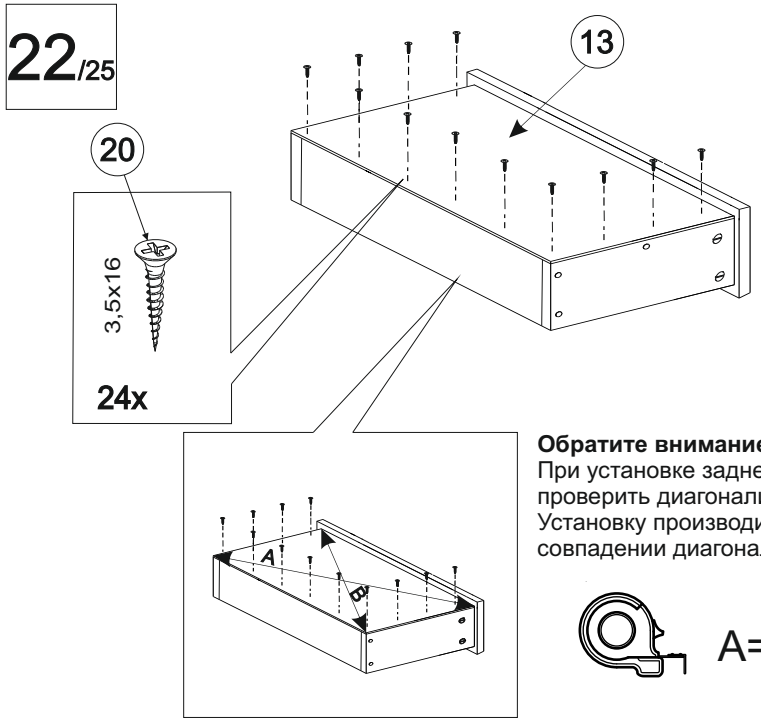

Обратите внимание!
При установке задней стенки проверить диагонали каркаса ящика. Установку производить только при совпадении диагоналей.

A=B

23/25

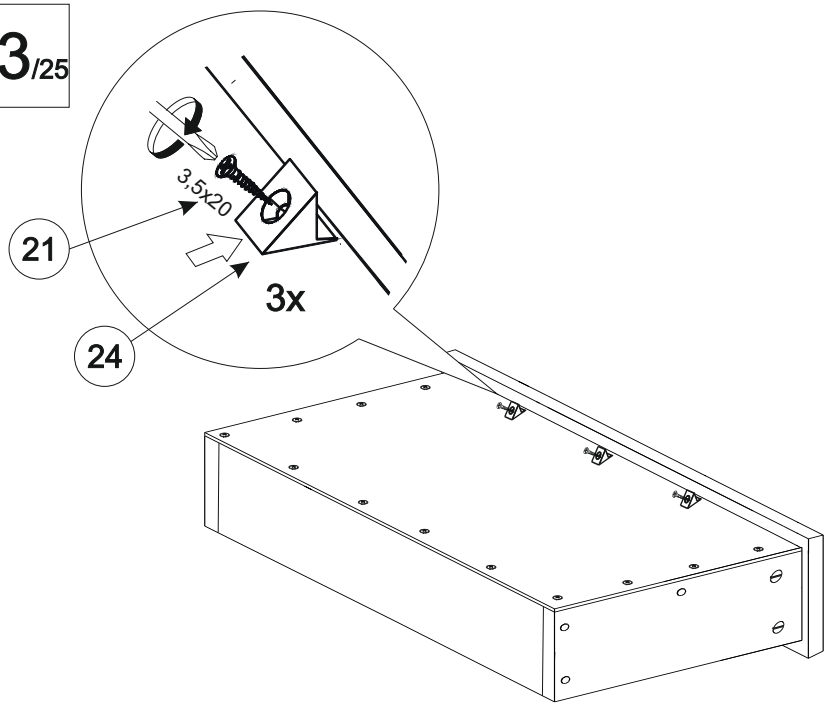

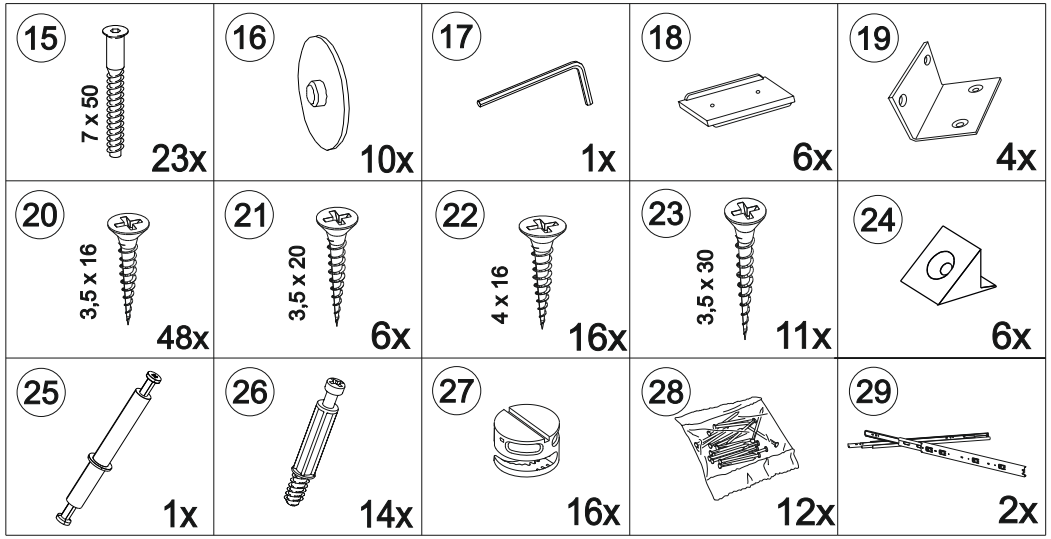

15 -Винт - конфирмат 7 x 50
16 -Заглушка для евровинта
17 -Ключ для евровинта (№4)
18 -Подпятник (наконечник)
19 -Уголок 111/6
20 -Саморез 3,5 x 16
21 -Саморез 3,5 x 20
22 -Саморез 4,0 x 16
23 -Саморез 3,5 x 30
24 -Фиксатор задней стенки RV 8 чёрный
25 -Шток эксцентрика двухсторонний
26 -Шток эксцентрика
27 -Эксцентриковая стяжка 15/15 пластиковая
28 -Гвоздь 1,6 x 25
29 -Направляющие шариковые

1/25

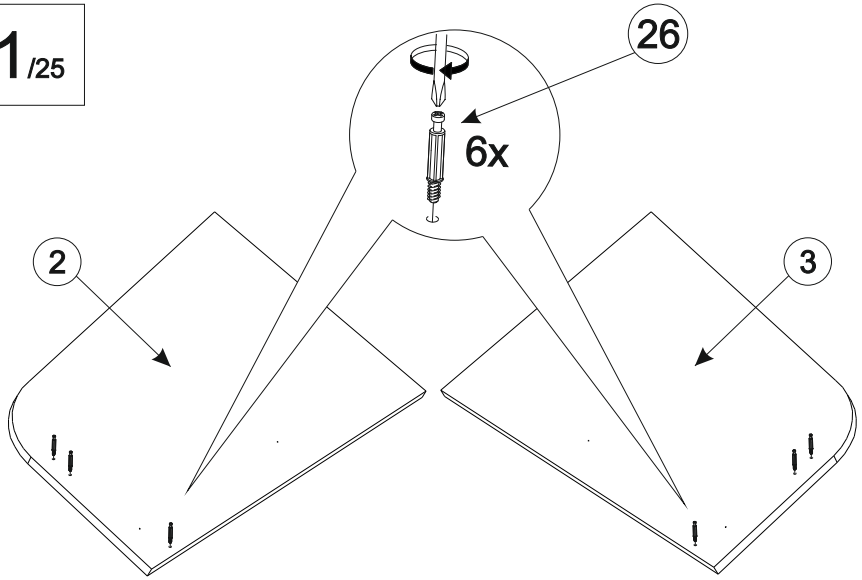

2/25

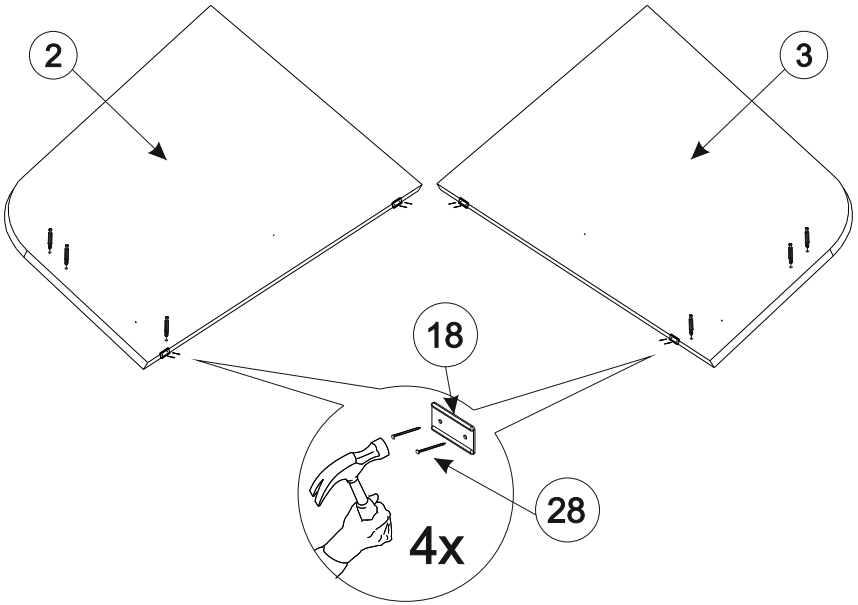

19/25

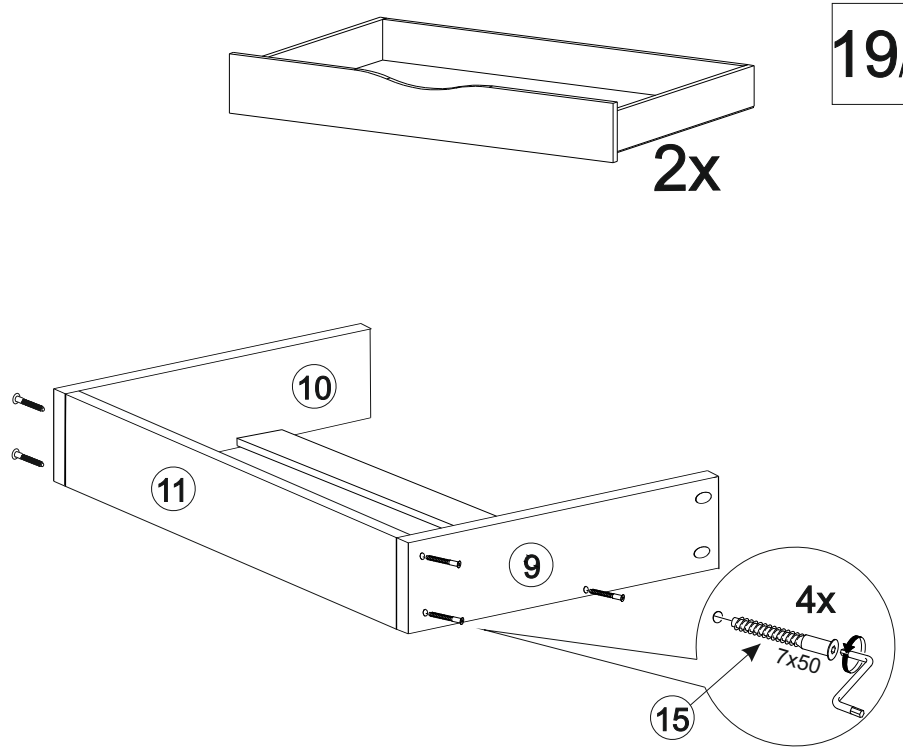

20/25

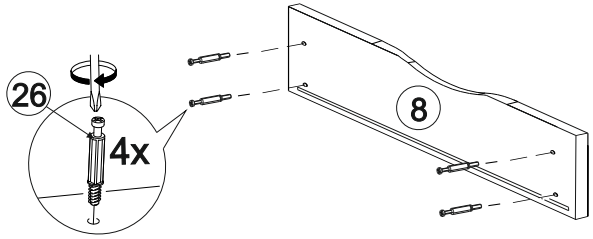

21/25

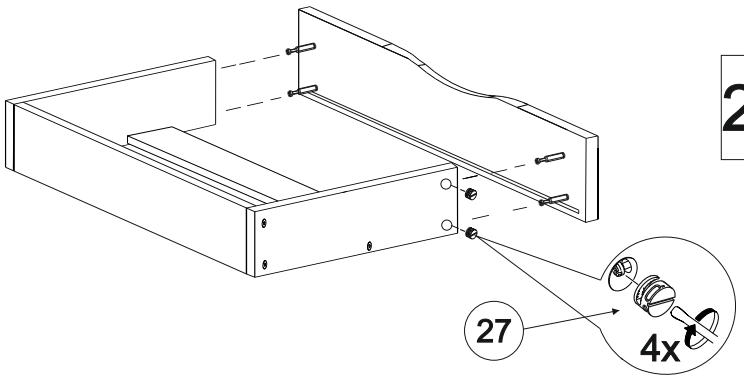

17/25

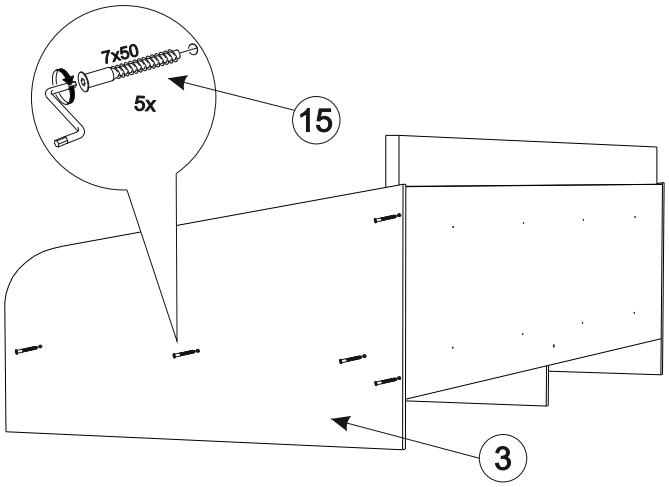

3/25

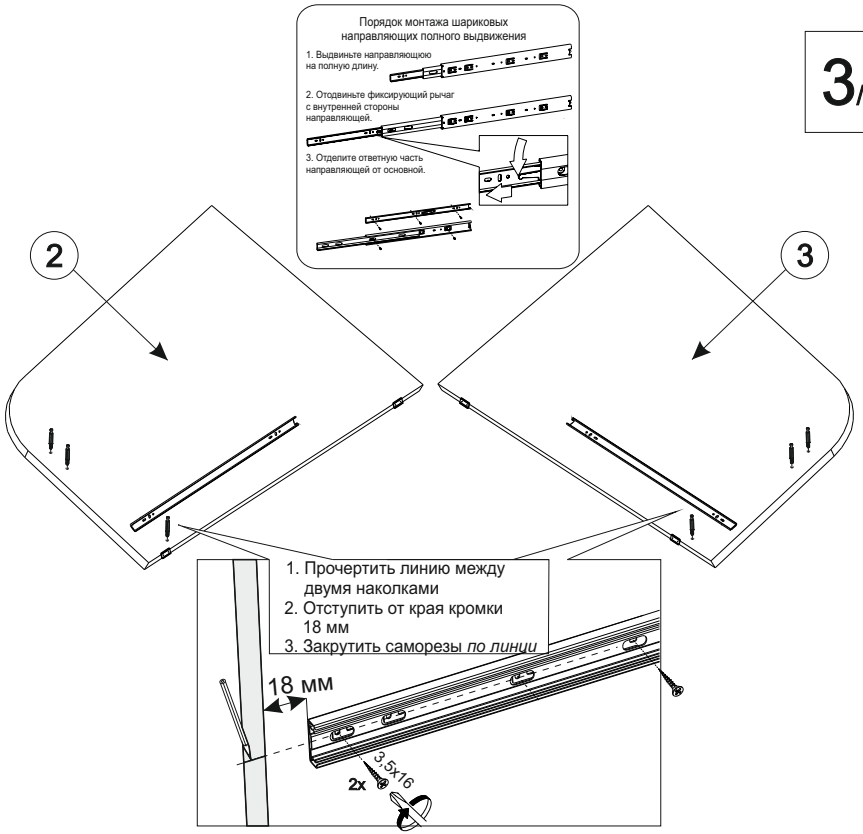

18/25

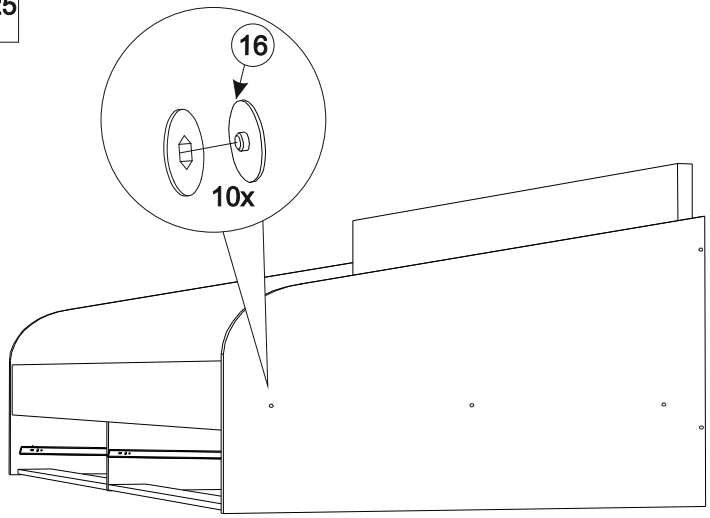

4/25

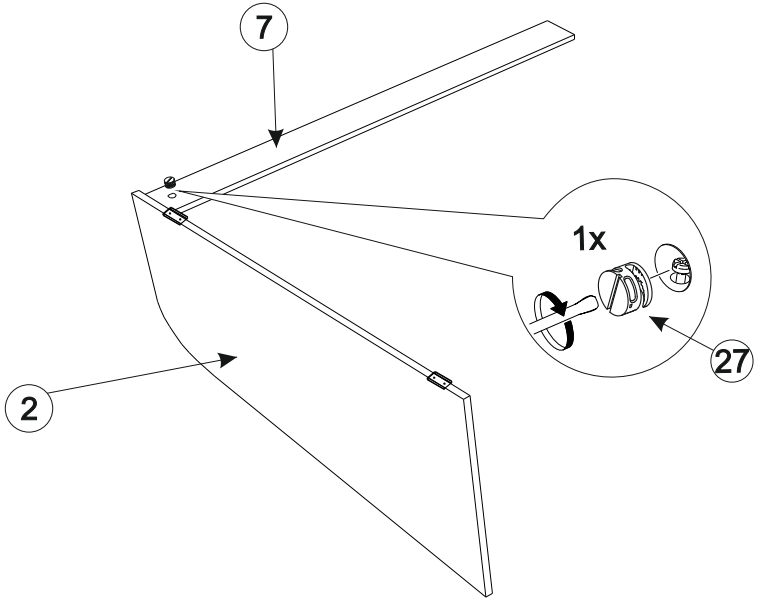

5/25

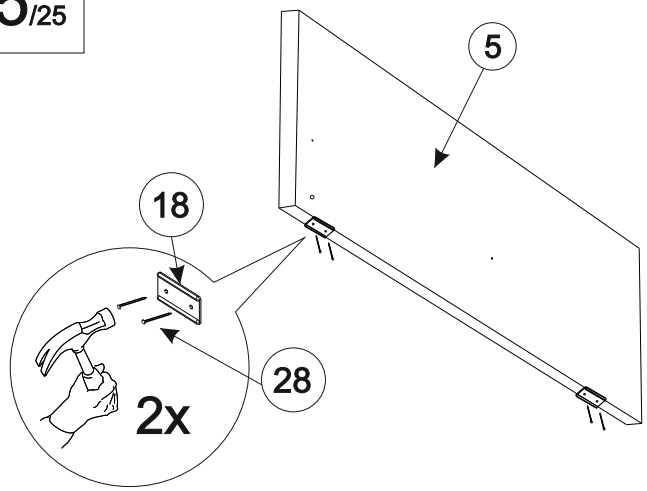

15/25

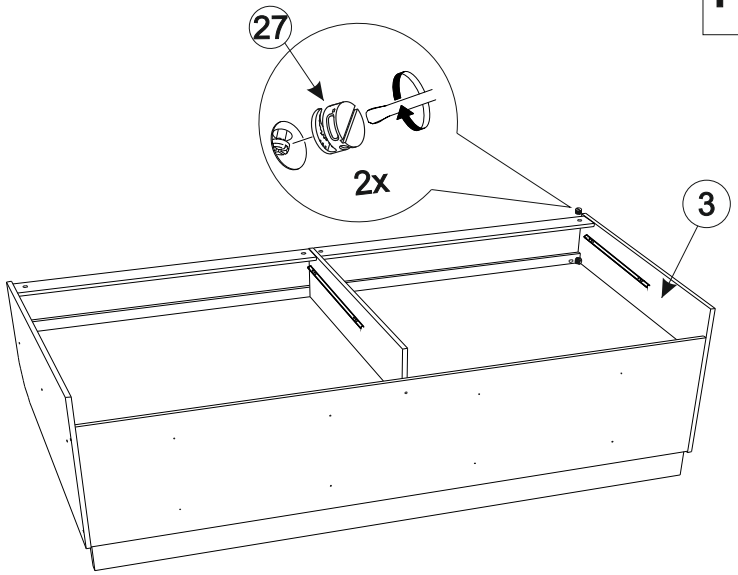

6/25

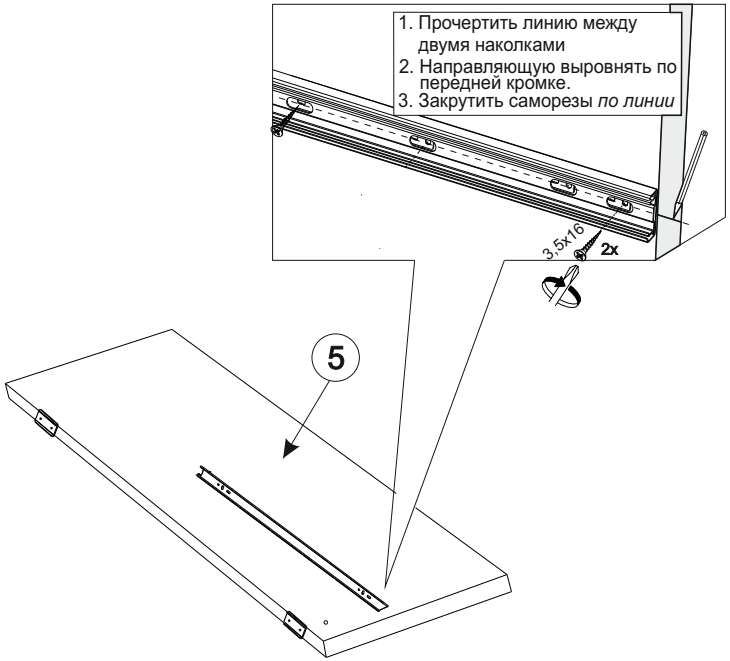

16/25

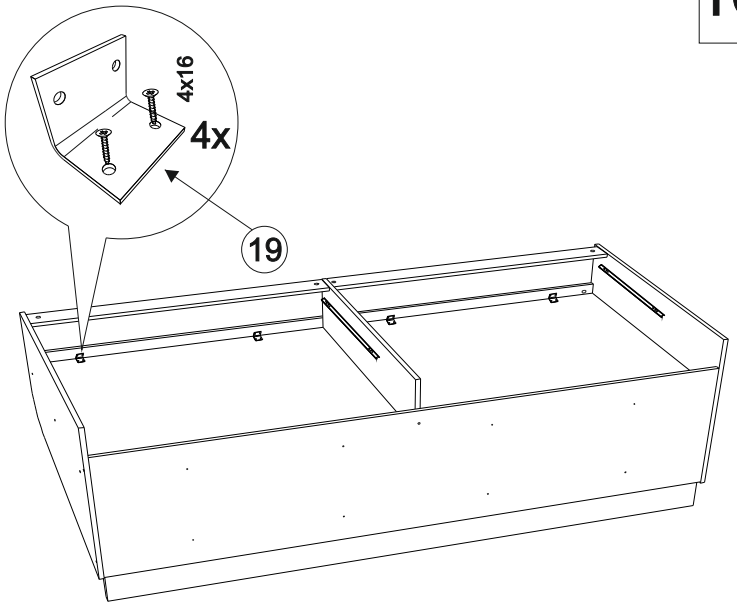

13/25

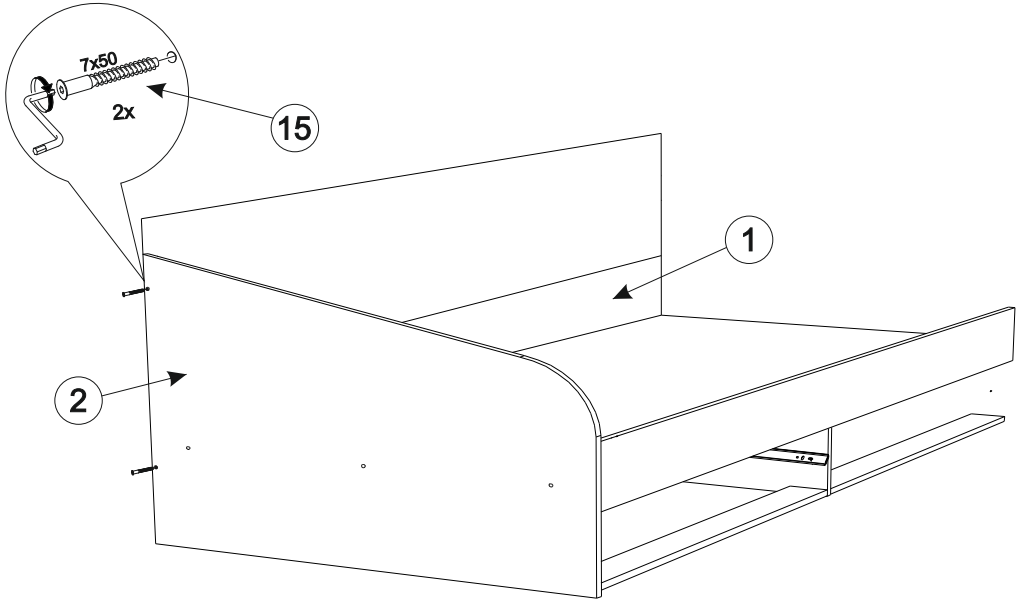

7/25

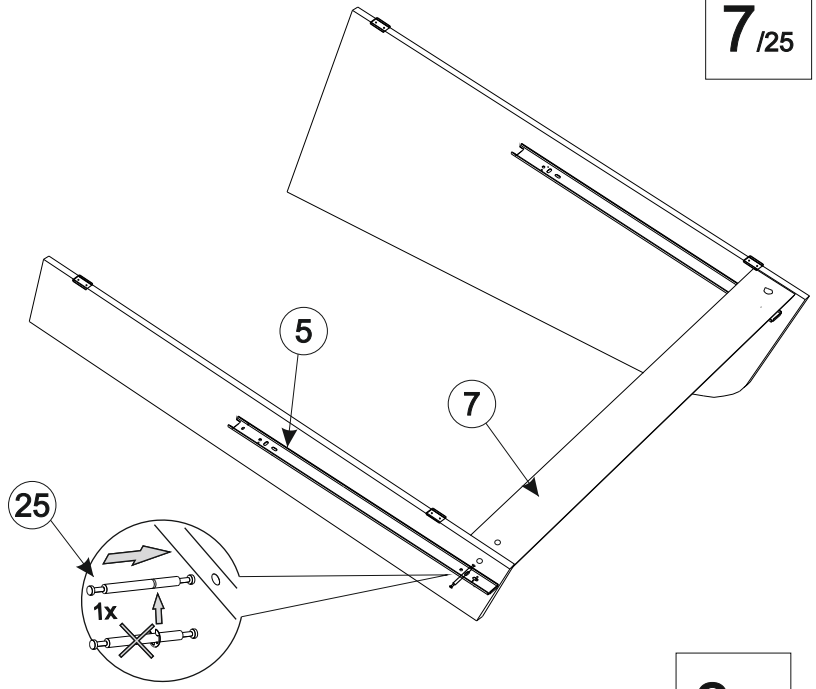

14/25

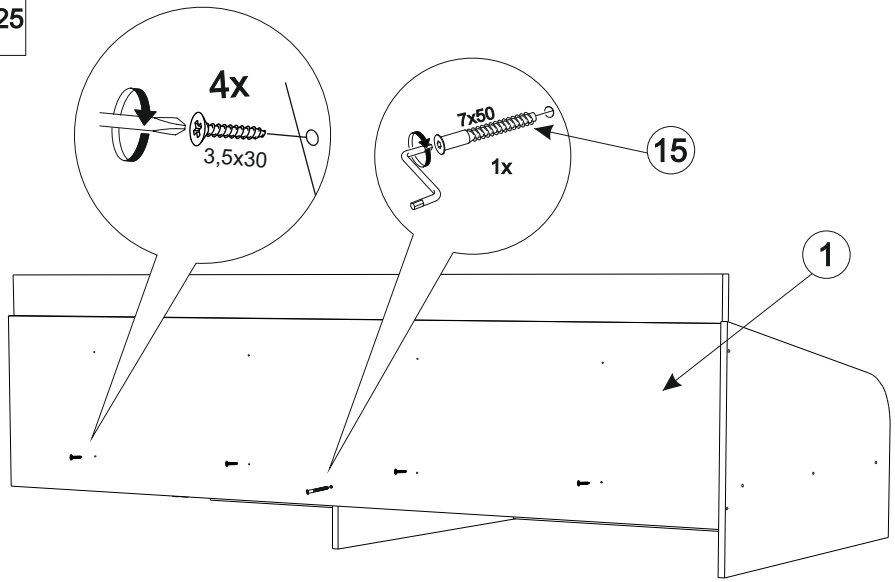

8/25

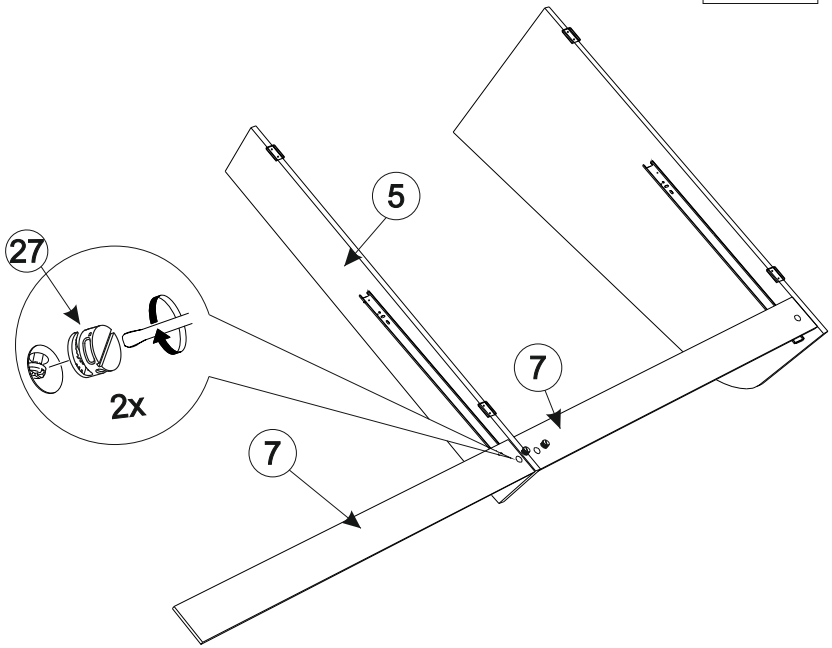

9/25

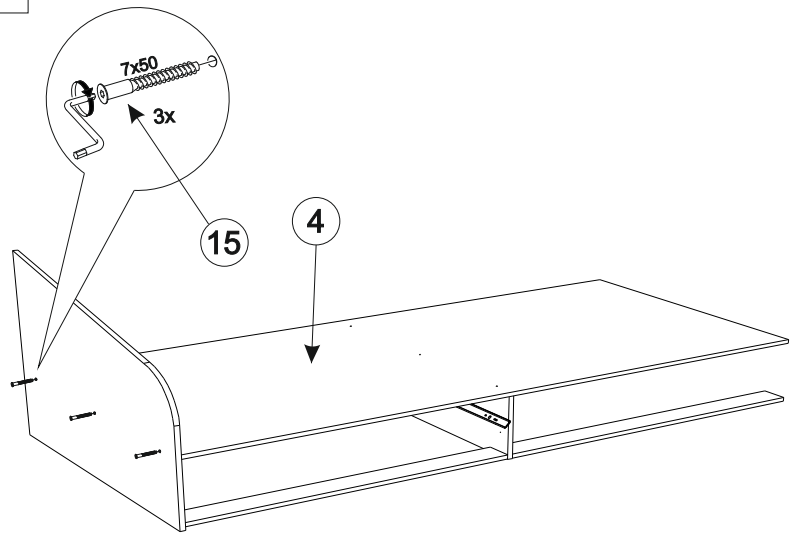

10/25

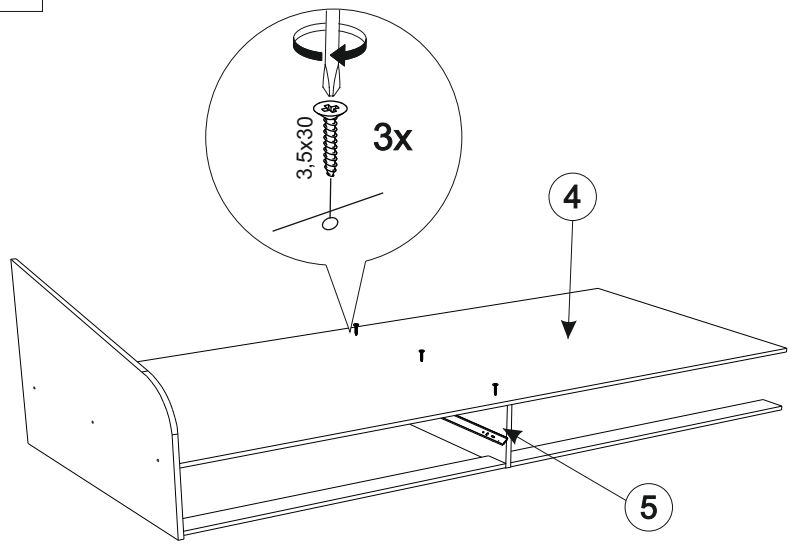

11/25

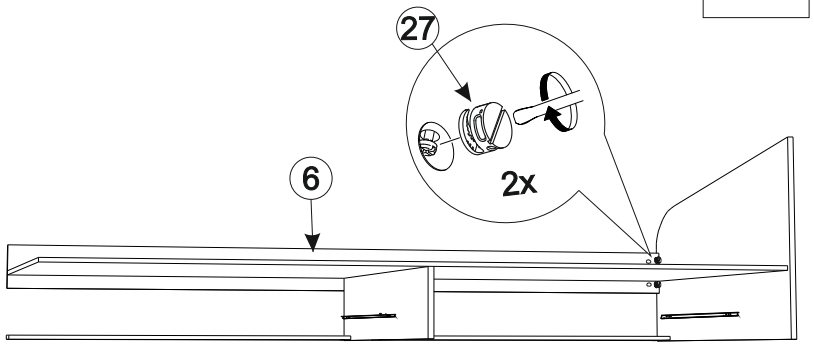
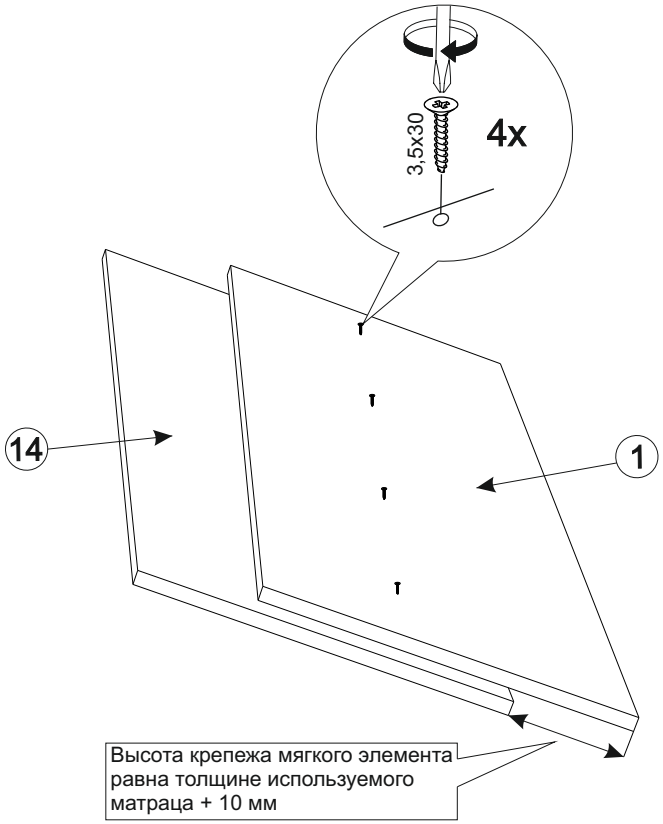
12/25