Стол обеденный Мюнхен

инструкция по сборке

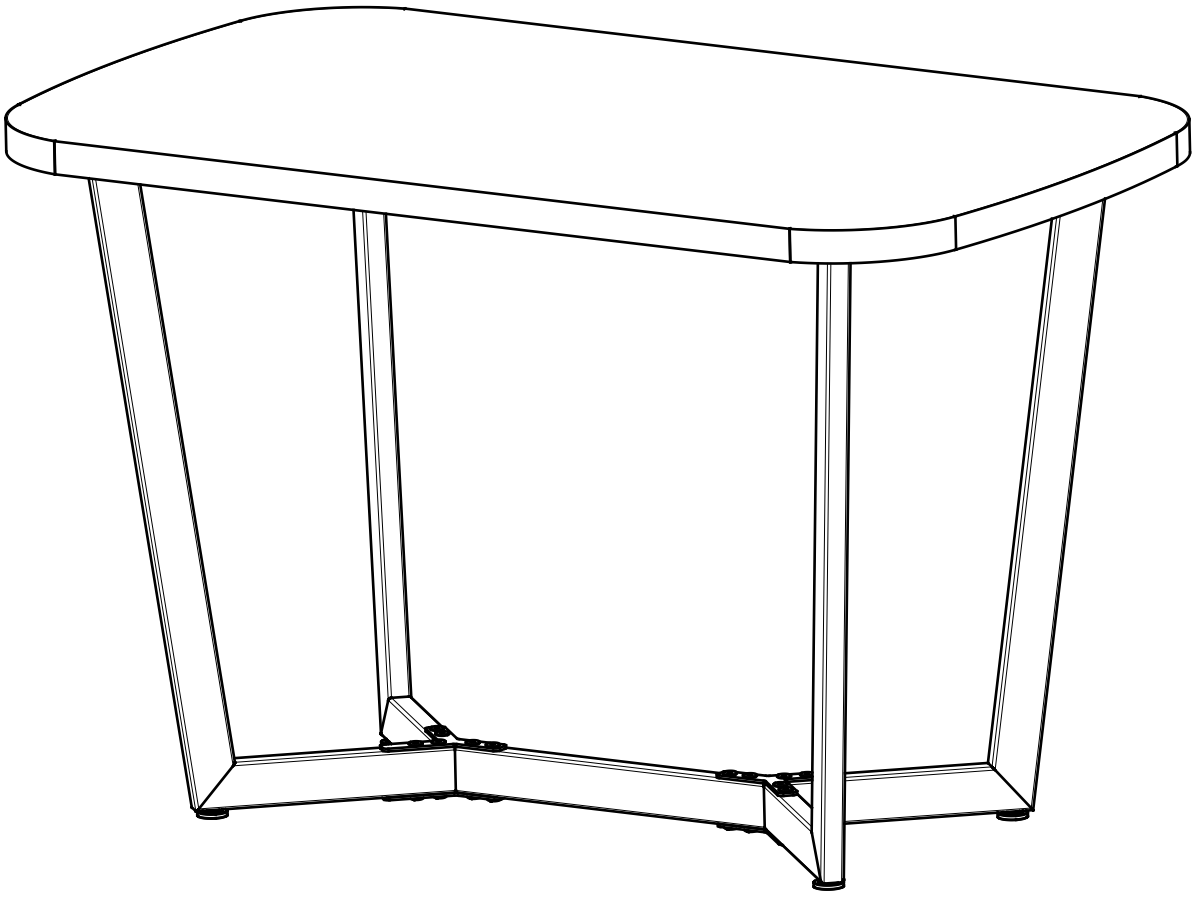

Комплектность

Номер	Наименование	Изображение	Кол-во
1	Часть малая угловая	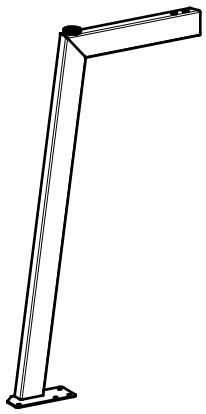	2
2	Часть малая с прямым углом	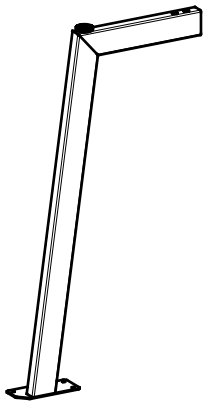	2
3	Соединительный узел	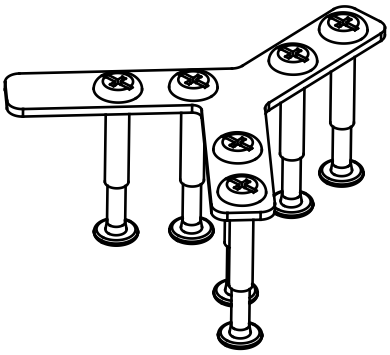	2
4	Столешница	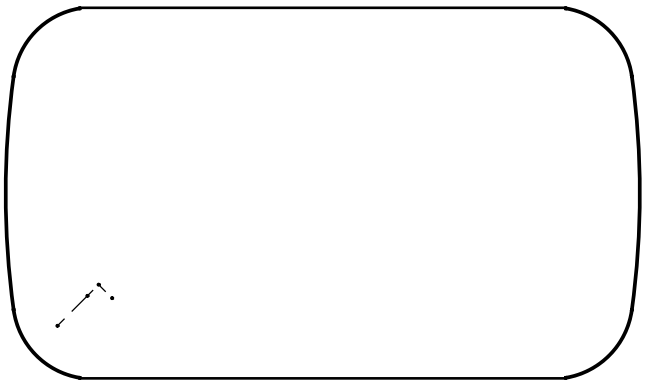	1

5	Часть опоры Центральная		1
6	Пластина	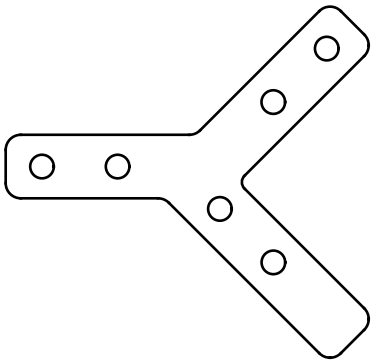	2
7	Ключ 6-гранный S=4	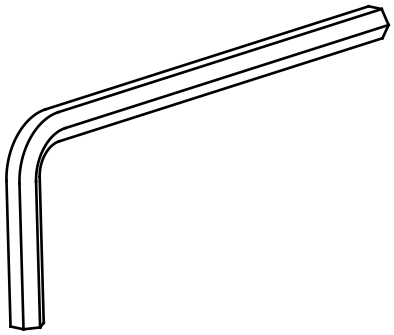	1
8	Саморез острый с П/Ш 4.2х32 артикул 80005	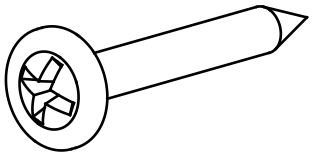	16

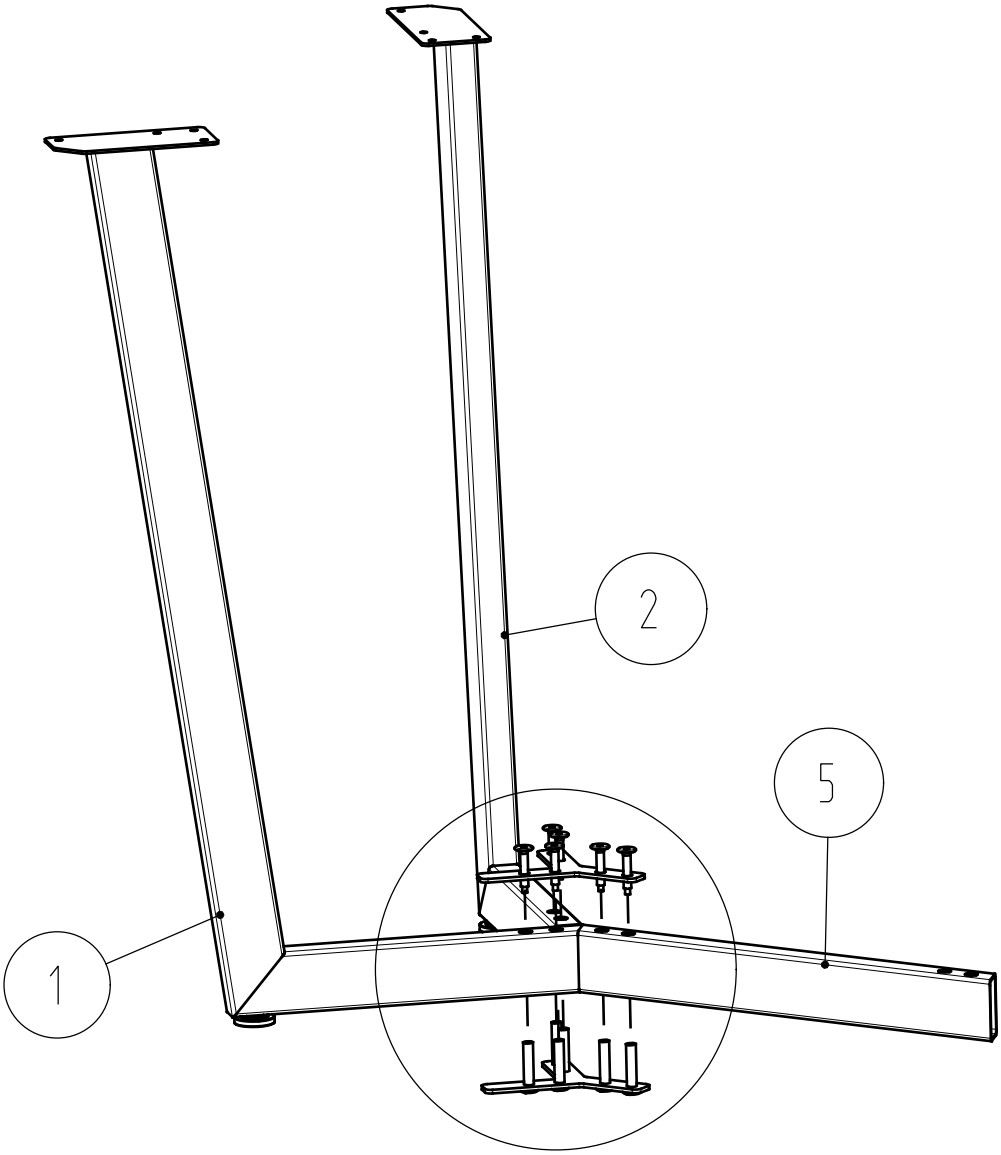
2
5
1

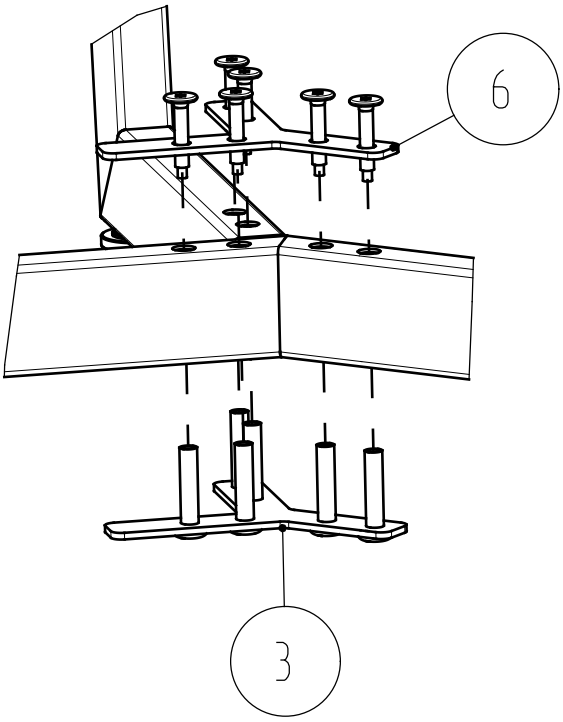
6
3

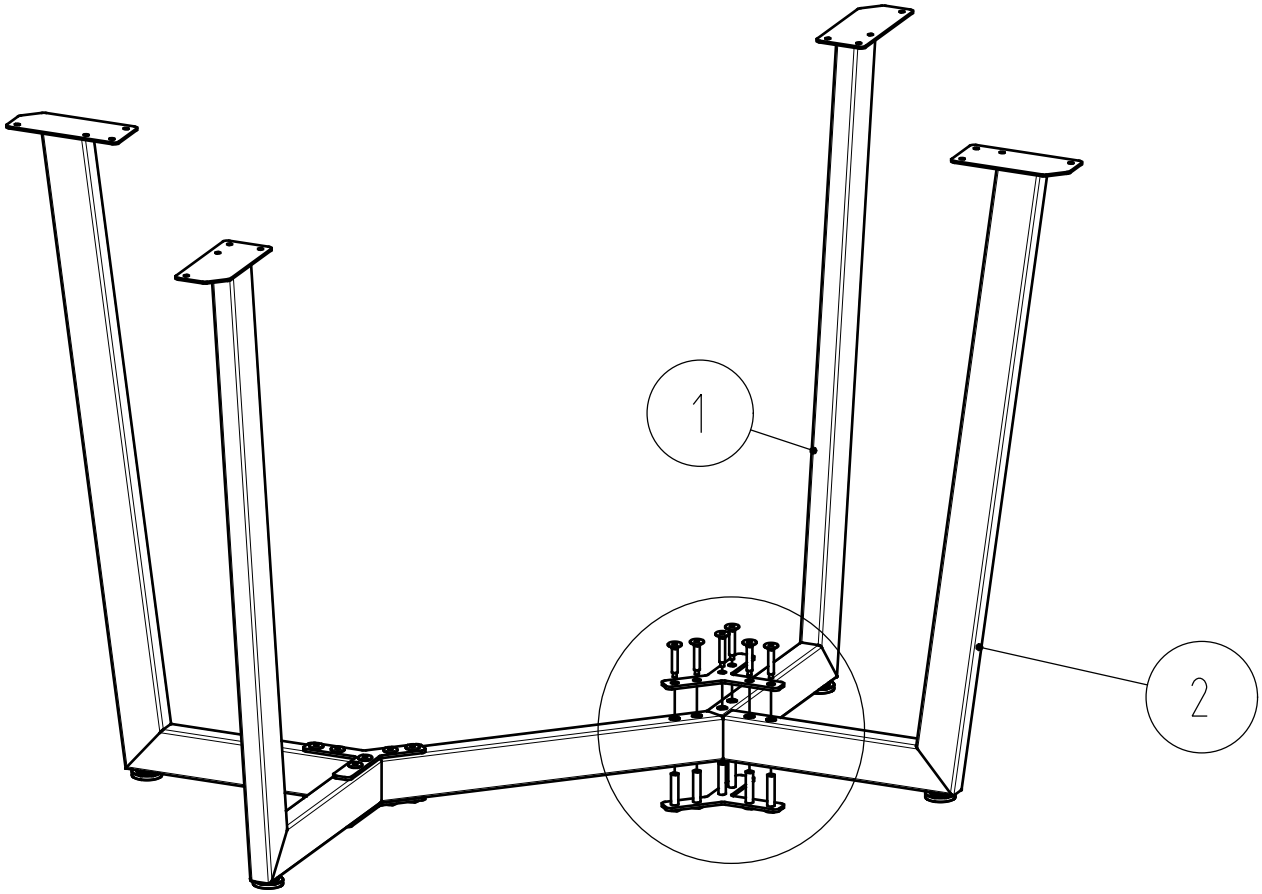
1
2

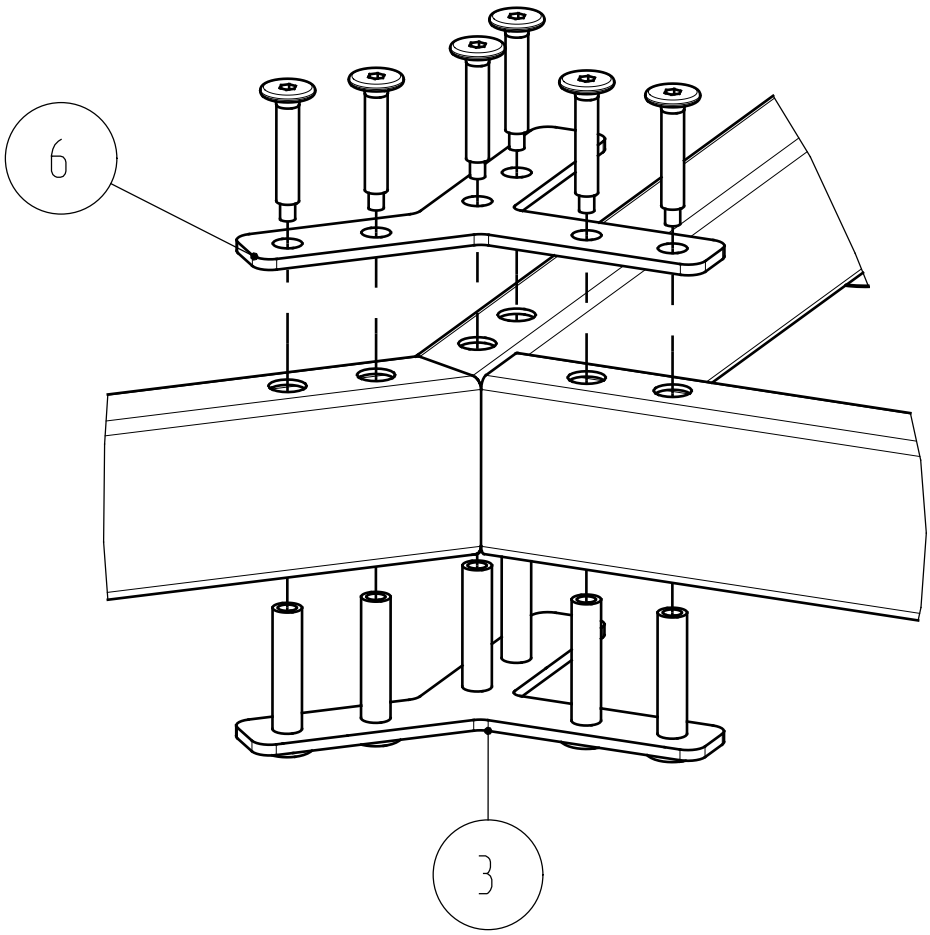
6
3

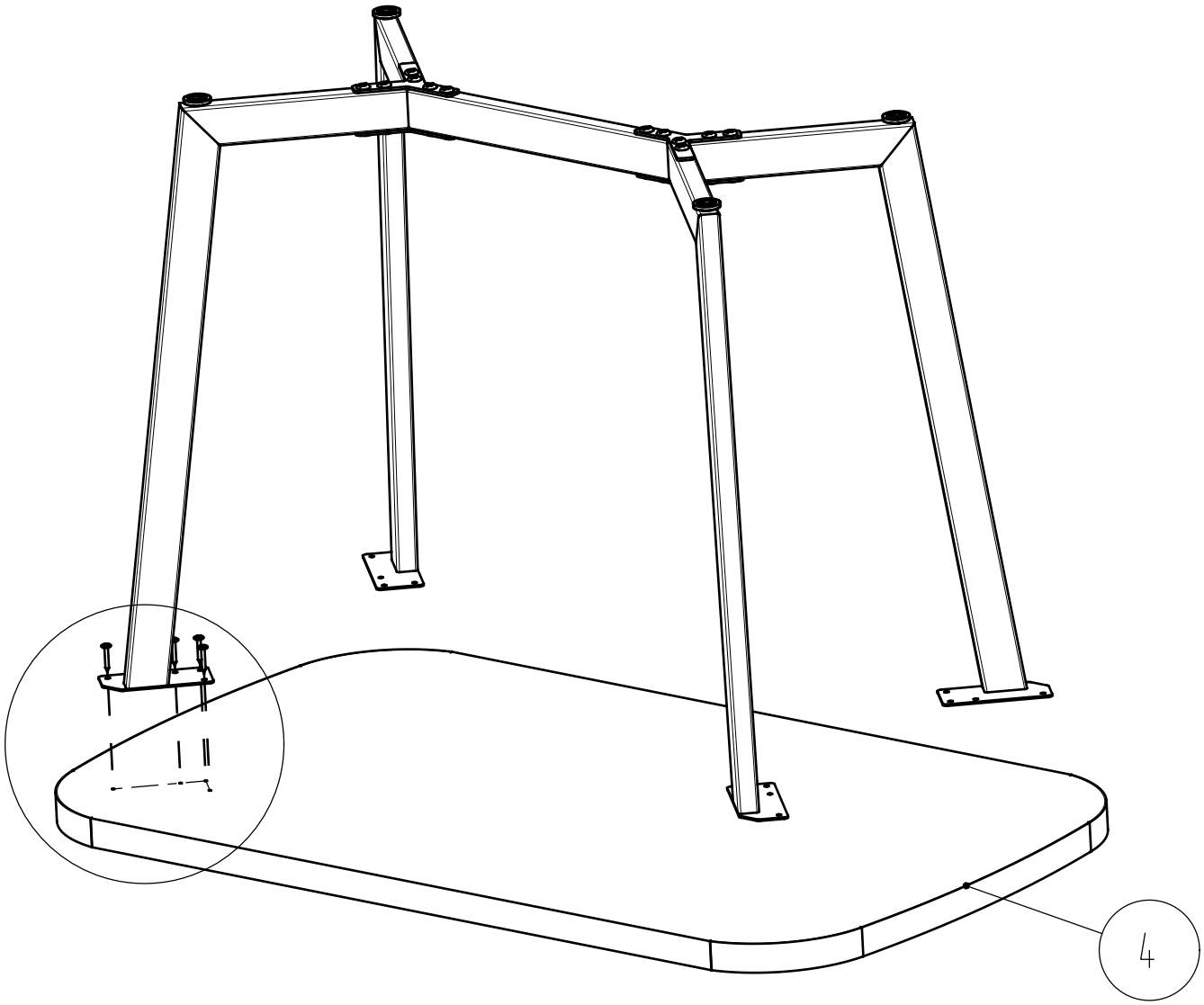
4

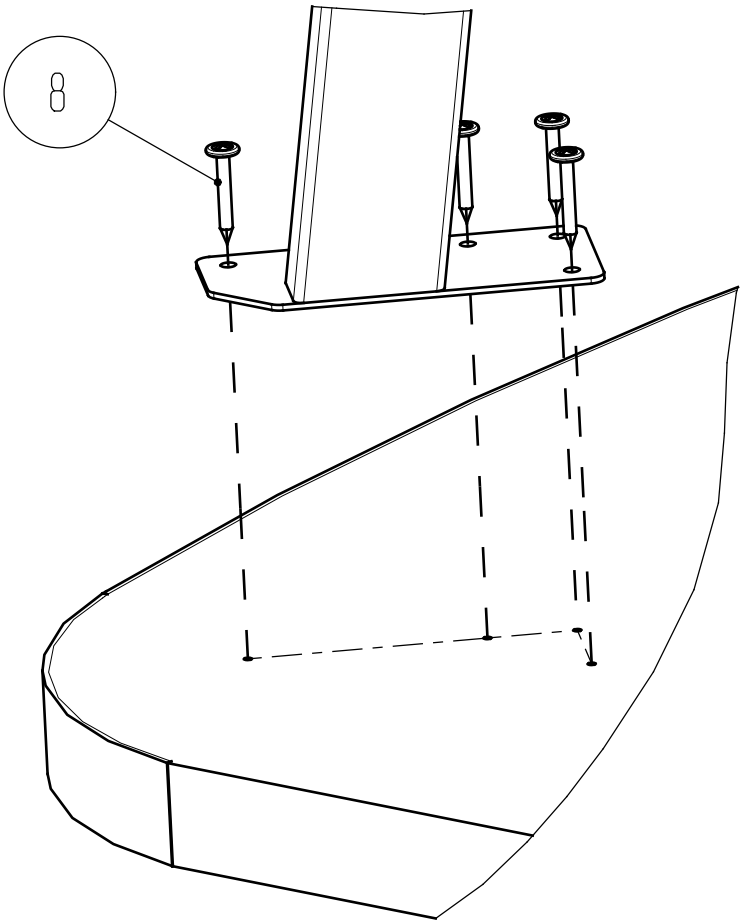
8

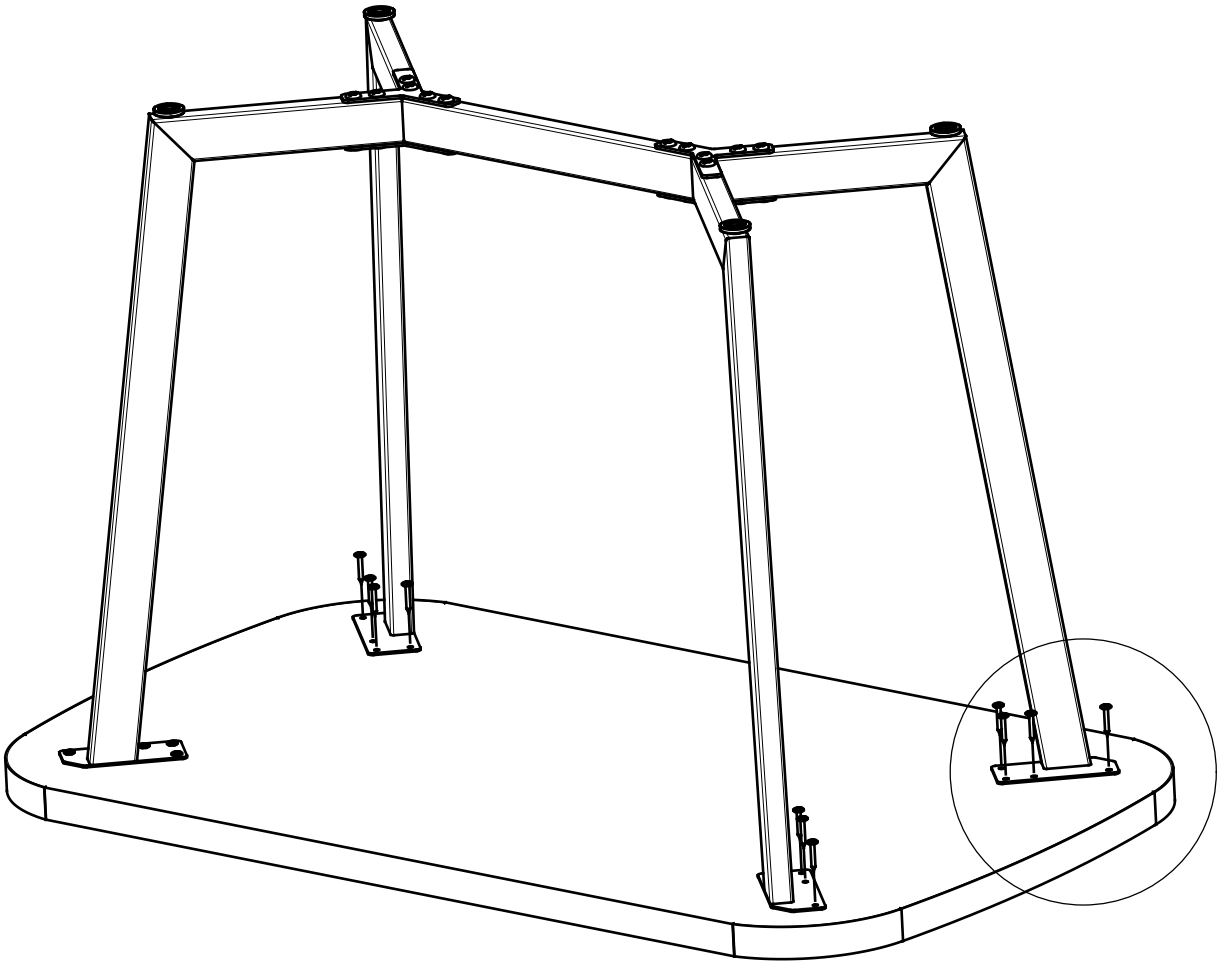

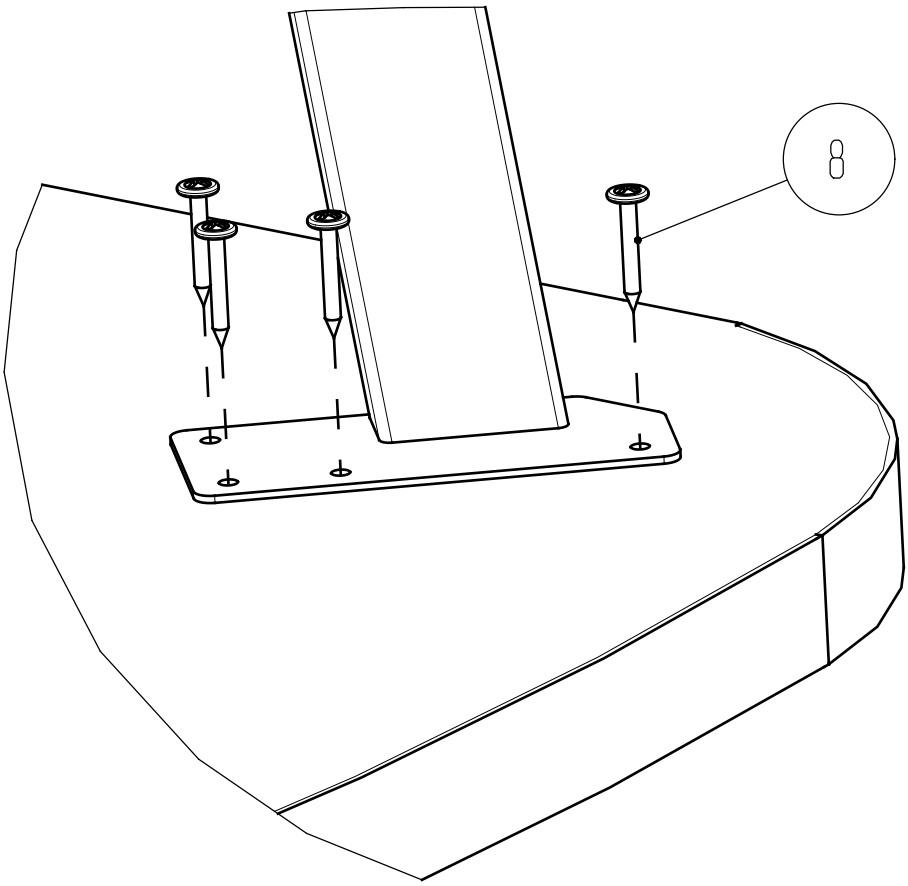
8