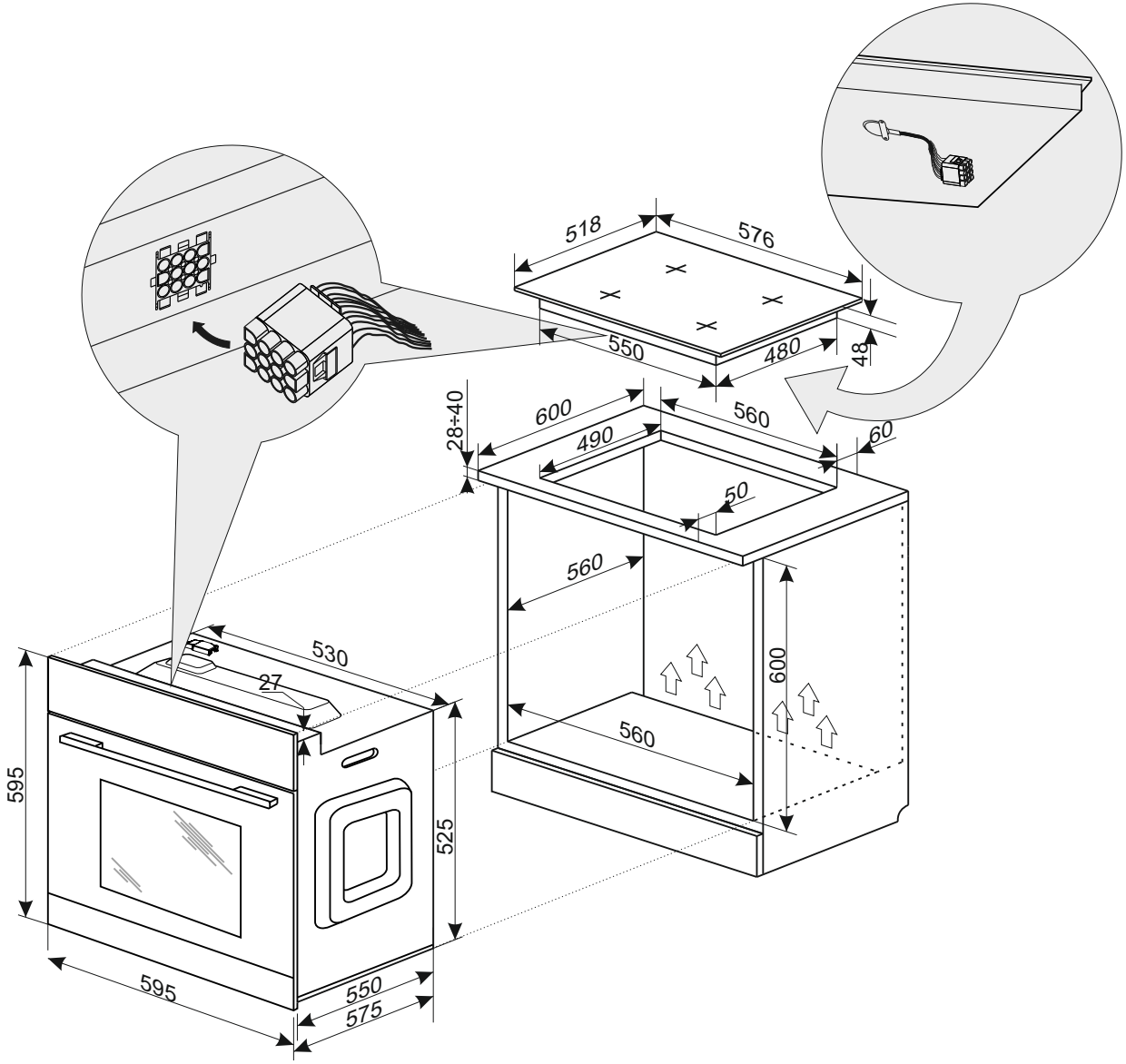
518
576
550
480
48
28÷40
600
560
490
60
50
560
600
560
530
27
595
525
595
550
575

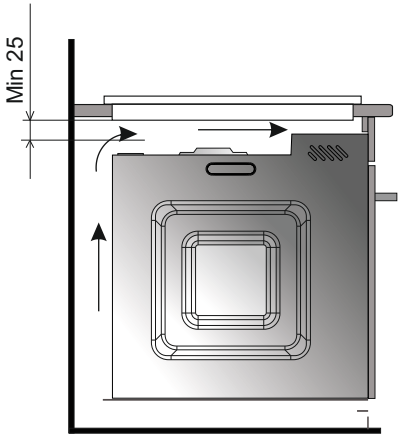
Min 25

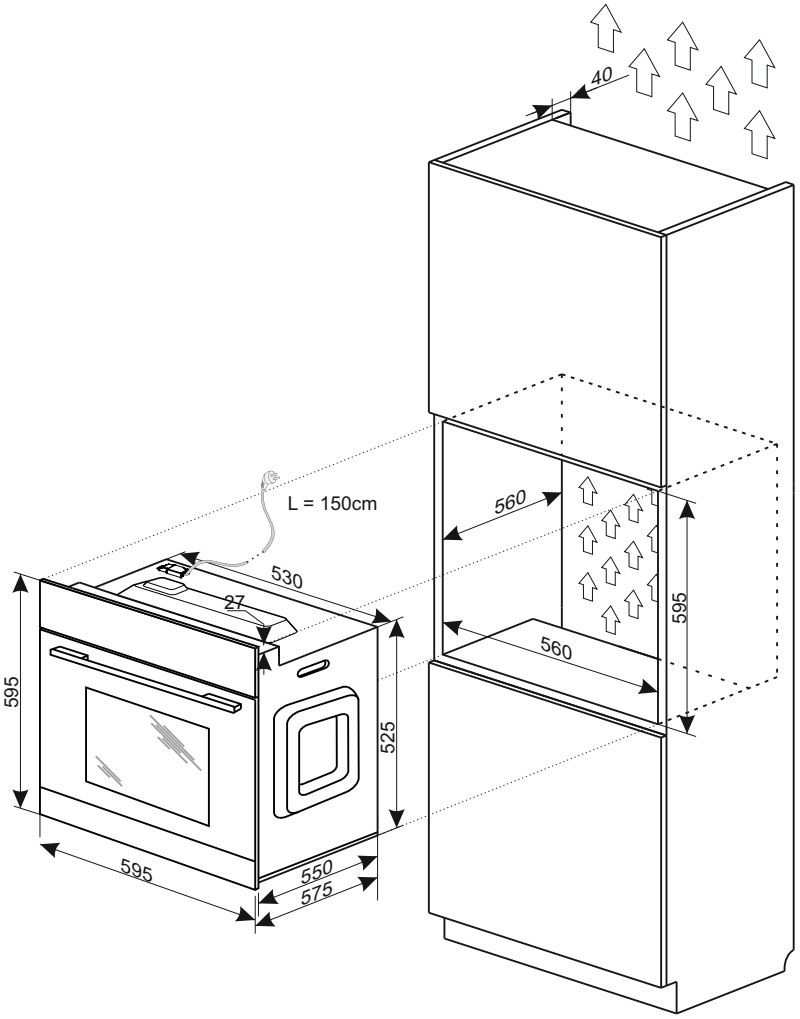
40
L = 150cm
560
530
27
595
595
525
560
595
550
575

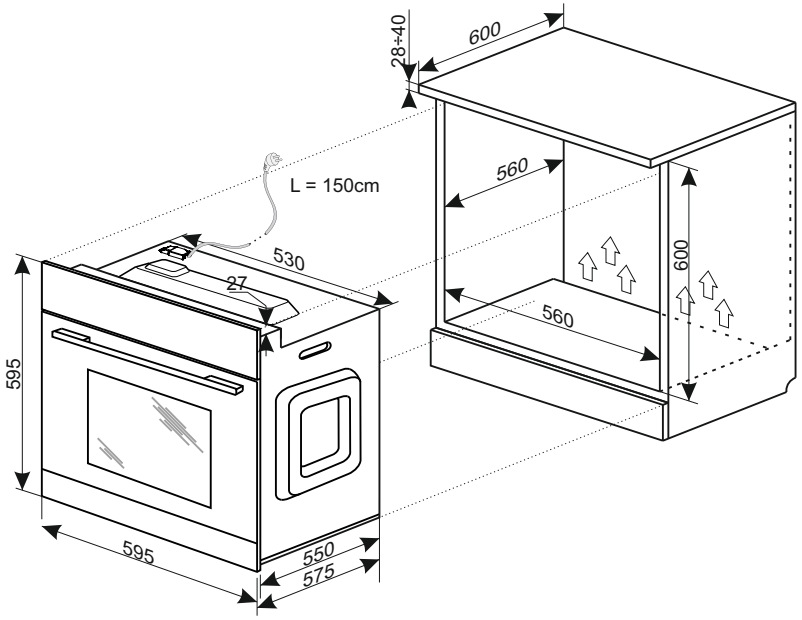
28÷40
600
L = 150cm
560
530
27
600
595
560
595
550
575