ГАРАНТИЙНЫЙ ТАЛОН

Наименование изделия_____

Артикул_____ Дата продажи_____

ГАРАНТИЙНЫЙ СРОК-12 МЕСЯЦЕВ

Ф.И.О. продавца_____

Подпись продавца_____ М.П.

ПРЕТЕНЗИЙ К ТОВАРУ НЕ ИМЕЮ, КОМПЛЕКТНОСТЬ ПРОВЕРЕНА

Подпись покупателя_____

ВНИМАНИЮ ПОКУПАТЕЛЕЙ!

Древесина является природным материалом и поэтому имеет различные узоры и цветовые нюансы. Неравномерность узоров, отличие расцветки отдельных частей мебели или не большие сучки являются типичными для всех высокосортных изделий из древесины. Это не может быть причиной рекламаций. Сжатие или растяжение выражают собой последствие напряжений внутри древесины, появляющихся из-за разницы между влажностью и температурой.

Качество и комплектность мебели рекомендуется проверять в магазине при покупке в распакованном виде. Сборка изделий производится согласно порядку, изложенному в инструкции. Для обеспечения долговечности и сохранности изделий необходимо соблюдать правила ухода за мебелью.

Транспортирование и хранение: Мебель транспортируют любыми видами транспорта в крытых транспортных средствах, а также в контейнерах. Изделия мебели должны храниться в крытых помещениях получателя при температуре не ниже +2°С и относительной влажности воздуха от 45 до 70%.

ЭКСПЛУАТАЦИЯ И УХОД ЗА МЕБЕЛЬЮ

Эксплуатировать мебель в помещениях с относительной влажностью воздуха 50-55% при температуре не ниже +15°С.

В процессе эксплуатации не рекомендуется: устанавливать мебель вблизи источника тепла.

Рекомендуется: периодически затягивать ослабленные винтовые и болтовые соединения. Удаление пыли с отдельных поверхностей необходимо производить сухой мягкой тканью. Не допустимо применения средств, не предназначенных для ухода за мебелью.

ПОРЯДОК ПРЕДЪЯВЛЕНИЕ ПРЕТЕНЗИЙ

Претензии по качеству мебели направляется покупателем непосредственно в магазин, где она была приобретена, с обязательным приложением гарантийного талона на изделие и товарного чека. Изделия без чека, а также имеющие механические повреждения или другие признаки нарушения эксплуатации гарантийному ремонту не подлежат.

Кровать детская «VDK Magico mini» Арт. Кр1-02м Схема сборки

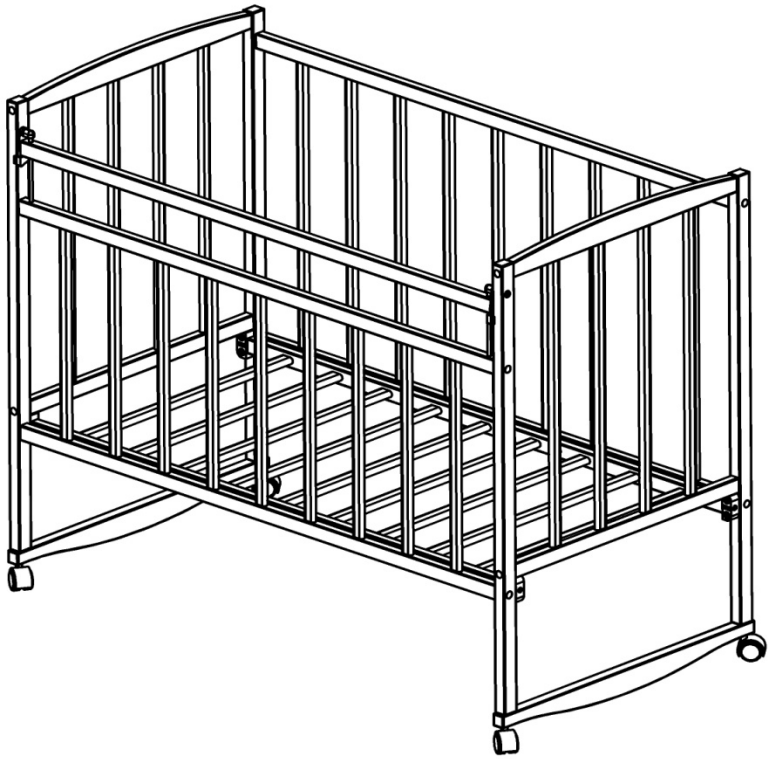

1. Установите ложе на 4 кронштейна поз. 11 к спинкам кровати как показано на виде С.

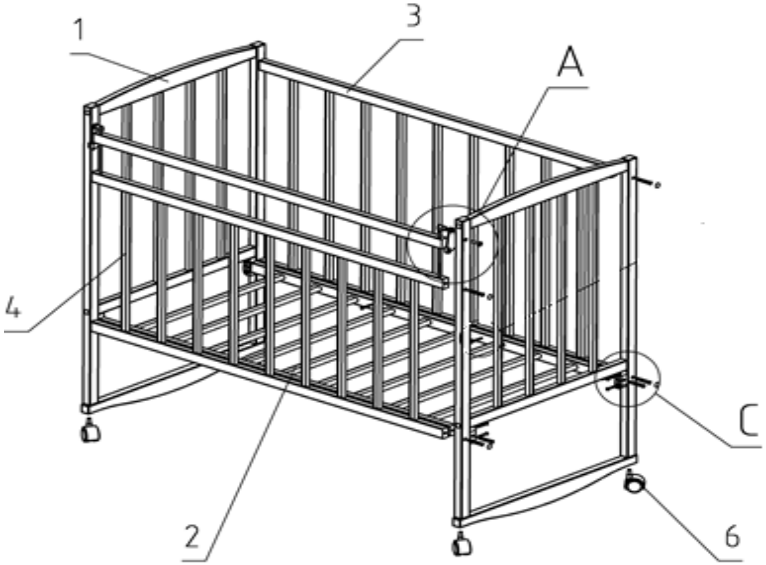

2. Соберите механизм опускания (вид А).

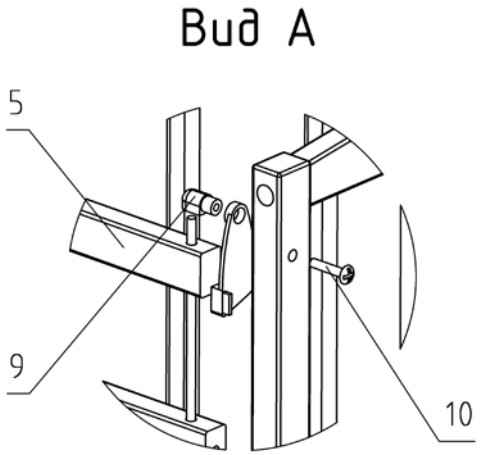

3. Зафиксируйте ложе, стянув к нижним брусьям ограждений при помощи саморезов (вид В).

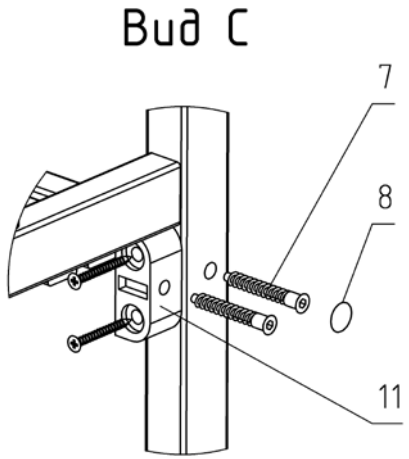

Комплектация

Позиция	Наименование	Кол-во
1	Спинка	2
2	Ложе	1
3	Заднее ограждение	1
4	Переднее ограждение	1
5	Опускная планка	1
6	Опора колесная	4
7	Стяжка-евровинт 7х70	12
8	Заглушка евровинта	12
9	Механизма опускания передней планки «Ушко»	1
9,1	Шток	2
9,2	Фиксатор	2
9,3	Ушко	2
10	Винт 6х35	2
11	Кронштейн	4
12	Втулка металлическая большая	4
14	Ключ	1