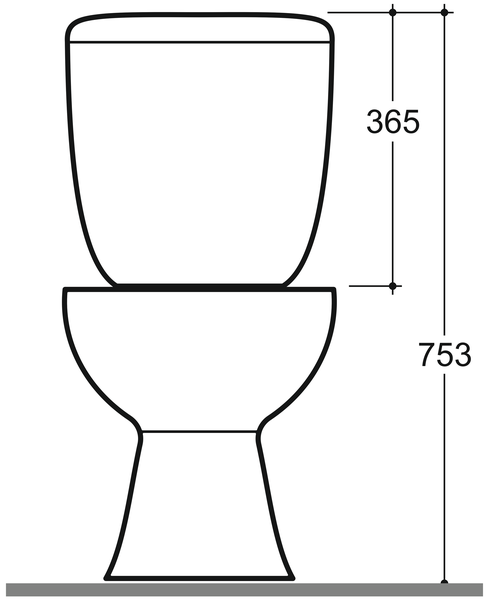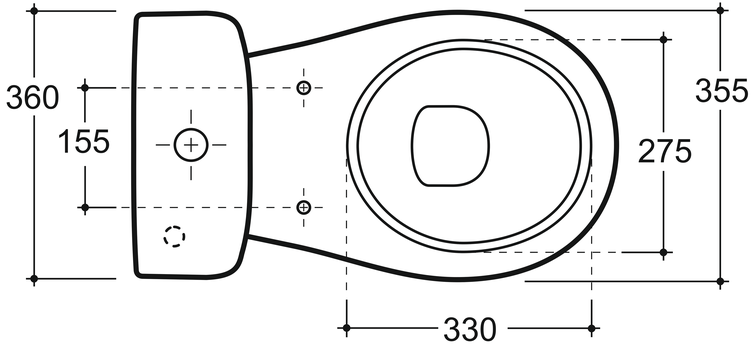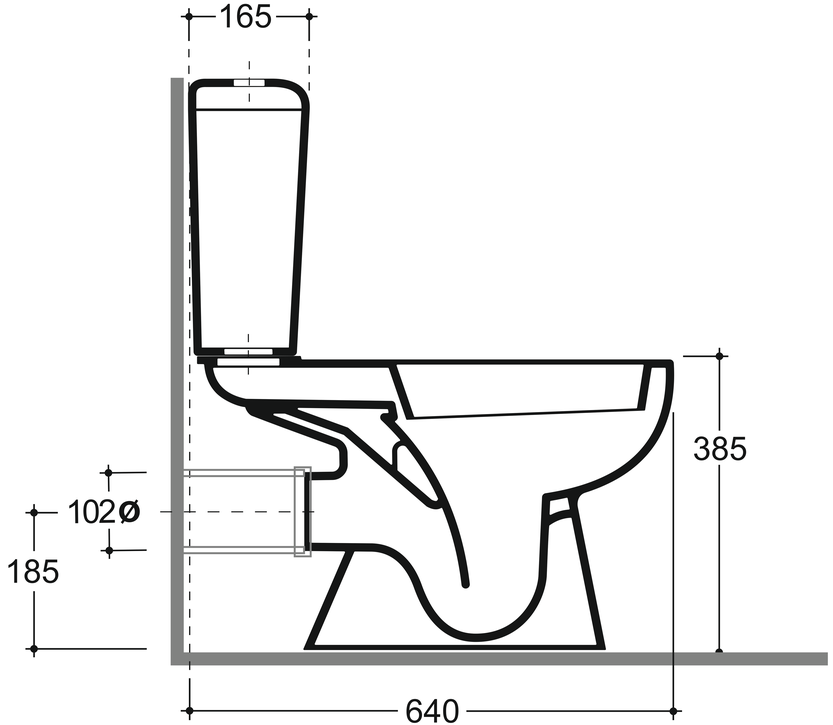ПОЗИТАНО