HomeProfessional, Стиральная машина с фронтальной загрузкой, 10 kg, 1600 об/мин WAX32FH1OE

A+++

Превосходный Home Professional с системой Home Connect, системой AntiStain Plus и системой 4D Wash с системой Intensive Plus обеспечивает безупречные результаты при каждой загрузке самым умным способом.

- Система автоматического выведения 16 наиболее трудновыводимых типов пятен.
- **Технология Home Connect:** проводите диагностику и управляйте стиральной машиной дистанционно.
- **4D Wash System:** безупречный результат стирки за счет прямой подачи воды и дополнительного отжима Spin Wash.
- Барабан VarioDrum обеспечивает тщательное и бережное отстирывание.
- **Инверторный мотор EcoSilence Drive:** тихий, долговечный и эффективный двигатель обеспечивает экономичную работу прибора.
- **Чувствительная программа:** специально разработанный для аллергиков и чувствительной кожи.
- **SpeedPerfect:** идеальная стирка с экономией 65% вашего времени.
- Система AquaStop гарантированно убережет от протечек в течение всего срока службы.
- **Конструкция корпуса AntiVibration:** снижает уровень вибраций и шума в процессе стирки.
- Управлять машиной стало легче и удобнее благодаря сенсорным клавишам TouchControl.
- **Система VoltCheck:** защита от перепадов напряжения и автоматическое возобновление программы стирки после устранения перебоев с электроэнергией.
- С функцией TimeDelay вы сможете установить начало стирки на любое удобное время в течение 24 часов.

Специальные принадлежности

WMZ2200 : Крепление к полу

Технические особенности

Встраиваемый/ свободностоящий :	Отдельностоящий
Навес двери :	слева
Цвет/ материал корпуса :	белый
Длина сетевого кабеля (см) :	160
Высота для встраивания под столешницу :	850,00
Высота без рабочей поверхности (мм) :	848
Размеры прибора (мм) :	848 x 598 x 590
Колесики :	Нет
Вес нетто (кг) :	83,211
Объем барабана (л) :	70
Мощность подключения (Вт) :	2300
Предохранители (А) :	10
Напряжение (В) :	220-240
Частота (Гц) :	50
Сертификат соответствия :	CE, Eurasian, VDE

4 242005 198849

HomeProfessional, Стиральная машина с фронтальной загрузкой, 10 kg, 1600 об/мин
WAX32FH1OE

Превосходный Home Professional с системой Home Connect, системой AntiStain Plus и системой 4D Wash с системой Intensive Plus обеспечивает безупречные результаты при каждой загрузке самым умным способом.

Параметры потребления

- Максимальная загрузка: 10 кг
- Класс энергоэффективности: A-30%
- Потребление энергии при стандартной программе Хлопок 60 °C 0.98 кВт/ч при полной загрузке и 0.55 кВт/ч при частичной загрузке и при стандартной программе Хлопок 40 °C 0.61 кВт/ч при частичной загрузке
- Класс эффективности отжима: A
- Макс. скорость отжима: 1600 об/мин
- Время выполнения стандартной программы хлопок 60 °C 285 мин при полной загрузке 255 мин при частичной загрузке, время выполнения стандартной программы хлопок 40°C 180 мин при частичной загрузке
- Уровень шума во время фазы стирки при стандартной программе Хлопок 60° при полной загрузке: dB (A): 49
- Уровень шума при отжиме при стандартной программе Хлопок 60°C при полной загрузке, dB (A) : 74

Программы

- Специальные программы: Детская одежда, Слив, Программа очистки барабана с функцией напоминания, Шерсть, Полотенца, Рубашки, Memory, MIX Silent/MIX Night wash, Отжим, Смешанное белье, Спортивная, Рубашки/Блузы, Постельное бельё, Супер 15/Супер 30

Специальные функции

- Автоматическое выведение пятен для 16 типов загрязнений
- Клавиши специальных функций с технологией Touch Control: Prog 3 sec., Вкл / Выкл, Ready in, stainExpert(Автоматическое выведение 16 типов пятен), Intensive Plus, Опции, Remote Start, Старт / Пауза с возможностью дозагрузки, Выбор температуры, Vario Speed, Выбор скорости отжима/Режим "Без отжима"

Комфорт и Безопасность

- Электромагнитный замок - возможность дозагрузки белья
- TFT-дисплей с высоким разрешением для удобной индикации хода программы стирки, выбора температуры, макс. скорость отжима, оставшегося времени до окончания, 24 ч время до отсрочки старта, опции стирки и индикации параметров потребления
- XXL Объем барабана: 70 л
- Внутренняя подсветка барабана: LED
- Барабан VarioDrum: интенсивная или бережная стирка в зависимости от программы.
- Программа «Очистка барабана» с функцией напоминания
- Функция дозагрузки
- Бесщёточный мотор с гарантией 10 лет, EcoSilenceDrive
- AntiVibration - дизайн боковых поверхностей для уменьшения вибраций
- Особые функции дисплея: рекомендации по загрузке, демо программа, выбор пятен, индикация потребления воды и электроэнергии
- ActiveWater - интеллектуальная система управления водой
- waterPerfect – интеллектуальная система управления водой
- Звукоизоляция крышкой дна
- Проточный датчик
- AquaStop - защита от протечек с гарантией
- Индикация эффективности использования воды и электроэнергии до начала программы
- Подсветка барабана
- Контроль пенообразования
- Индикация передозировки моющего средства
- Подавление дисбаланса при отжиме
- Блокировка от детей
- Полифонический акустический сигнал окончания программы
- Самоочищающаяся кювета для моющего средства
- Подавление дисбаланса при отжиме - автоматика с 3D-сенсором

Техническая информация

- Возможность встраивания под столешницу
- Размеры (В x Ш x Г): 84.8 x 59.8 x 59 см
- Глубина прибора, включая дверцу: 63.2 см
- Глубина прибора при открытой дверце: 108.5 см

*** Значения округлены.*

HomeProfessional, Стиральная машина с фронтальной загрузкой, 10 kg, 1600 об/мин
WAX32FH1OE

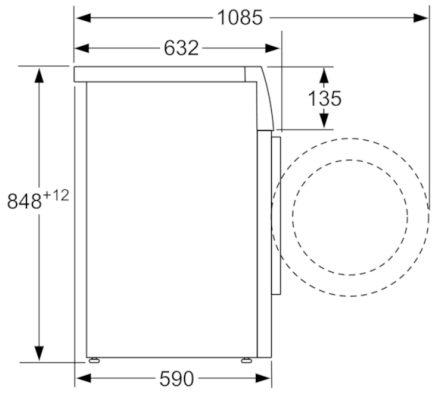

Размеры в мм

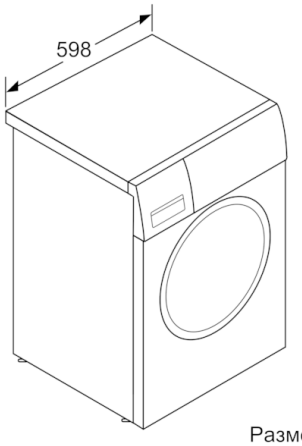

Размеры в мм