# □□□□□□□□□□□□□ □□□□□□□□ □□□□□□ Rococo □□□□□□□□ 60 □□

## GPE363RCV

**Искусство Вкуса**
В новой коллекции Electrolux Rococo изящный стиль Рококо сливается с богатым функционалом и простотой управления. Теперь готовить стало не только просто, но и красиво!

### Product Benefits & Features

**Прямой контакт с пламенем — быстрее нагрев**
В отличие от обычных конфорок с горизонтальным пламенем эти конфорки подают тепло под наклоном. Такой способ подачи уменьшает энергозатраты и значительно ускоряет процесс нагрева и приготовления

**Надежная опора для посуды**
Придайте кухне профессиональный вид, выбрав чугунные подставки для посуды BridgeBurner. Высокая долговечность, стильный вид, устойчивая, надежная опора для тяжелых сковород при готовке в больших количествах.

**Мощная горелка TripleCrown**
Обеспечит быстрое закипание воды и равномерное приготовление на большой сковороде (наприемер, блинов).

**Расширение зон нагрева**
Вы можете спокойно готовить в посуде самых разных размеров. Технология объединения зон нагрева обеспечивает ровный нагрев крупногабаритной посуды.

- Поверхность "Газ на стекле"
- Регуляторы мощности нагрева
- Положение панели управления: Спереди слева и справа
- Электроподжиг с помощью поворотных регуляторов
- Газ-контроль
- Чугунные держатели для посуды
- Набор для конверсии газа
- Цвет: Кремовый

# □□□□□□□□□□□□□ □□□□□□□□ □□□□□□ Rococo □□□□□□□□ 60 □□

## GPE363RCV

### Product Specification

| | |
|---|---|
| Рекомендованная цена. Перейдите на сайт магазина, чтобы узнать о возможных специальных предложениях. | 41490.00 |
| Размеры для встраивания (ВхШхГ), мм | 46x560x480 |
| Тип | Газовая варочная панель |
| Цвет ручек | Медный |
| Цвет | Кремовый |
| Функции безопасности | Газ-контроль |
| Страна производства | Италия |
| Функции управления | Нет |
| Кабель питания | есть |
| Вилка | Нет |
| Левая передняя конфорка | 2000Вт / 70мм |
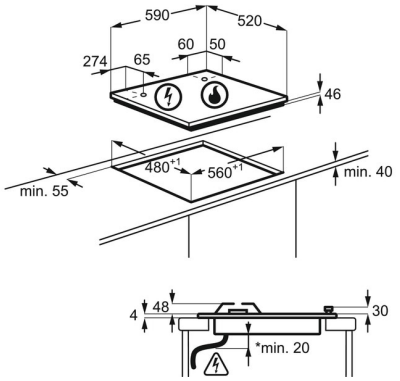
PSGBHO160D363006