Electrolux

OPEA2350C

Искусство Вкуса
Новая коллекция Electrolux Rococo сочетает в себе изящные формы и профессиональный функционал. Ваша кухня, как и ваши блюда, станут настоящими произведениями искусства.

Product Benefits & Features

Духовой шкаф очистит себя сам, избавив вас от хлопот
Каталитическая очистка духового шкафа предотвращает наслоения грязи и жира. Система самоочистки срабатывает автоматически, как только температура в духовом шкафу достигает 250°C.

UltraFanPlus гарантирует равномерное пропекание ваших блюд
С нашими духовками можно не думать о размещении блюда - с увеличенным вентилятором UltraFanPlus равномерное пропекание достигается на всех уровнях.

Увеличенный объем духовки
Увеличенный объем духового шкафа и самый большой противень на рынке позволит приготовить больше за один раз. Вы можете готовить на трех уровнях одновременно.

Духовой шкаф, который легко содержать в чистоте
Если грязь попала между стеклами двери, то вы можете легко снять стекла и помыть их в посудомоечной машине.

Специальный режим запекания Пицца
Режим настроен таким образом, чтобы получать хрустящую корочку и сочную начинку для вашей выпечки

- Встраиваемый независимый духовой шкаф
- Мультифункциональный духовой шкаф с кольцевым нагревательным элементом
- VelvetClosing® — плавное закрытие дверцы
- Режимы приготовления: Нижний нагрев, Гриль, Большой турбо-гриль, Освещение, Конвекция с кольцевым нагревательным элементом, Верхний нагрев + нижний нагрев, Турбо-гриль, Вентилятор + гриль + нижний нагрев, Верхний нагрев + гриль
- Галогеновое освещение
- Покрытие духового шкафа из каталитической эмали легкой очистки
- Отсоединяемый верхний нагревательный элемент
- Верхний нагревательный элемент отсоединяется для удобства очистки
- Вентилятор охлаждения
- Дизайн Rococo

OPEA2350C

Product Specification
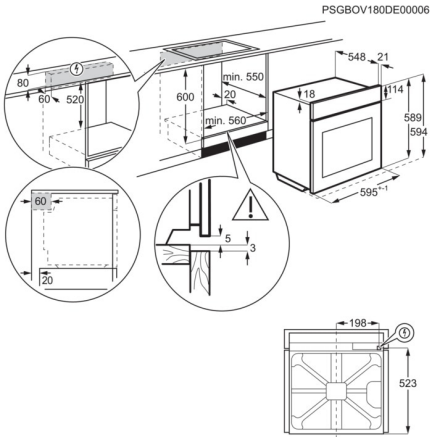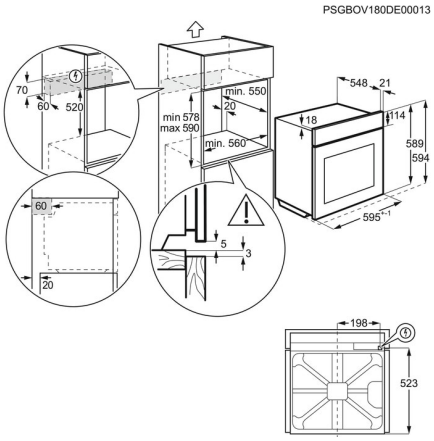
Рекомендованная цена. Перейдите на сайт магазина, чтобы узнать о возможных специальных предложениях.	75990.00
Цвет	Кремовый
Защита от детей	Нет
Тип пара	Без функции пара
Режимы приготовления	Кольцевой + Конвектор
Размеры (ВхШхГ), мм	594x594x568
Размеры для встраивания (ВхШхГ), мм	600x560x550
Очистка	Каталитическая
Освещение духовки	1 лампа, Галогеновая лампа в дальнем углу
Термощуп	Нет
Утапливаемые переключатели	Нет
Страна производства	Италия
Длина сетевого шнура, м	1.6
Подключение к Wi-Fi	Нет
Количество стекол в двери	2
Общая потребляемая мощность, Вт	2780
Вилка	Евровилка
Номинальное напряжение, В	220-240
Класс энергоэффективности	A
Объем, л	72