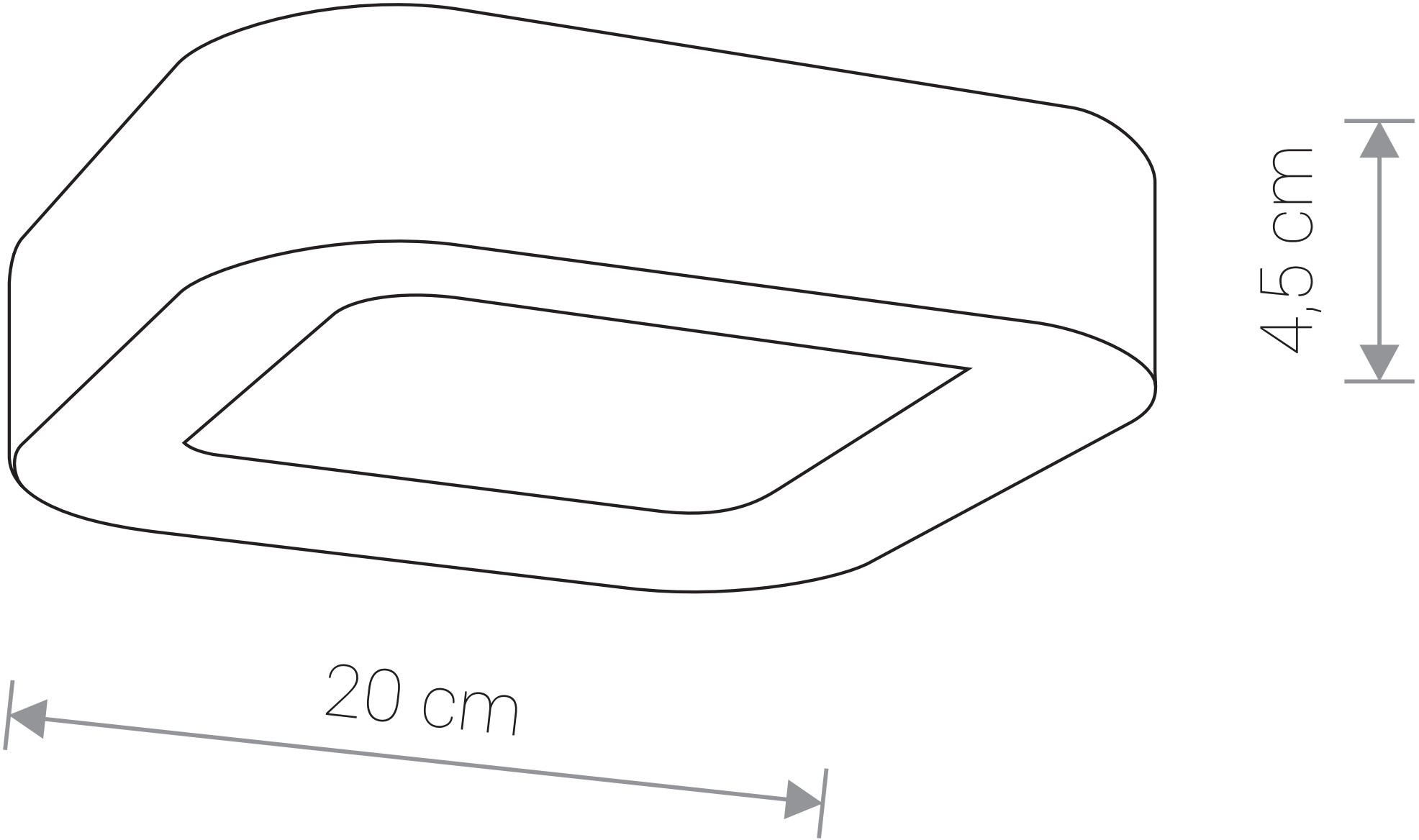
4,5 cm
20 cm