Electrolux

Купольная вытяжка 300

EFC226R

Преимущества и особенности продукта

Настройка вытяжки – это просто
Легкодоступная и интуитивно понятная электронная регулировка функций вытяжки. Регулировка освещения или скорости вентилятора: быстрый и гибкий подход к готовке.

Надежное средство борьбы с посторонними запахами
Благодаря надежному мотору вытяжка отлично устраняет посторонние запахи. Теперь вы можете готовить, есть и отдыхать, наслаждаясь чистым воздухом.

- Тип установки: Купольная, ширина 60 см
- Производительность (макс/мин): 420 / 235 м³/ч
- Уровень шума (макс/мин): 66 / 53 дБ
- Режимы отвода или рециркуляции возможны, если установлен угольный фильтр (дополнительный аксессуар, приобретается отдельно)
- Скоростные режимы работы: 3 (регулируются с помощью кнопок)
- Освещение рабочей поверхности (тип лапм, количество ламп): Светодиодная лампа, 2
- Жировой фильтр (тип, количество): Алюминиевый кассетный, 2

Electrolux

Купольная вытяжка 300

EFC226R

Спецификация продукта

Тип установки	Купольная
Производительность (мин), м³/ч	235
Уровень шума (макс), дБ	66
Уровень шума (мин), дБ	53
Основной цвет	Матовый чёрный
Тип управления	Кнопочное
Тип фильтра	Алюминиевый кассетный
Количество двигателей	1
Количество скоростей	3
Тип освещения	Светодиодная лампа
Угольный фильтр	2, Дополнительный аксессуар
Жировой фильтр	2
Номинальное напряжение, В	220-240
Общий вес (с аксессуарами и упаковкой), кг	10.5
Вес нетто, кг	8.2
Высота упаковки, мм	555
Ширина упаковки, мм	670
Глубина упаковки, мм	310
Объем упаковки, л	115.2735
EAN	7332543678273
Страна производства	Польша
Цвет	Матовый чёрный
Hob2Hood	Нет
Chimney	Included
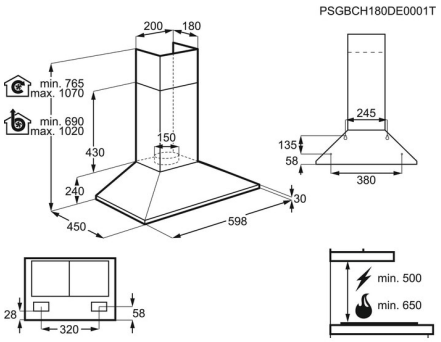
HEIGHT_NICHE_SIZE_MAX	1020
HEIGHT_NICHE_SIZE_MIN	690
Максимальное расстояние от электрической варочной	50
Максимальное расстояние от газовой варочной панели	65