Встраиваемый Электрический Духовой шкаф Чёрного цвета

OPZA4330B

Духовой шкаф Multiplus откроет для вас возможности приготовления
Этот духовой шкаф Multiplus с кольцевым нагревательным элементом – идеальное решение для любого рецепта, а его система равномерного распределения тепла позволит вам готовить одновременно на нескольких уровнях.

Преимущества и особенности продукта

Без проблем
Система конвекции равномерно распределяет тепло в духовом шкафу, поэтому переворачивать блюда не придется.

Способ без труда очистить духовой шкаф
Этот духовой шкаф можно содержать в чистоте, практически не предпринимая никаких усилий по его чистке. Его специальное каталитическое покрытие поглощает жиры перед тем, как выжечь их при высоких температурах.

Духовка автоматически выключается тогда, когда вам это нужно
Идеально приготовленные блюда это легко! Установите программу Set&Go перед началом готовки. Духовка выключится ровно тогда, когда еда будет готова.

Больше возможностей на все случаи жизни
Увеличенный на 25%, по сравнению со стандартными размерами, противень позволит приготовить все сразу в один подход

Благодаря специальному покрытию духовой шкаф надежно защищен от отпечатков пальцев
Специальное покрытие защищает поверхность духового шкафа от отпечатков пальцев, сохраняя опрятный и стильный вид кухни

- Встраиваемый независимый духовой шкаф
- Мультифункциональный духовой шкаф с кольцевым нагревательным элементом
- Класс энергопотребления:
- Режимы приготовления: Нижний нагрев, Гриль, Гриль + нижний нагрев + вентилятор, Турбо-гриль, Большой гриль, Освещение, Конвекция с кольцевым нагревательным элементом, Верхний нагрев + нижний нагрев, Вентилятор + гриль + нижний нагрев
- Уровни приготовления: 3
- Электронный таймер
- Функции: Акустический сигнал, Установка длительности приготовления, Установка времени окончания приготовления, Звуковой сигнал, Время
- Галогеновое освещение
- Покрытие духового шкафа из каталитической эмали легкой очистки
- Дверца духового шкафа легко чистится
- Вентилятор охлаждения
- Противни в комплекте: Комбинированный противень с эмалью лёгкой очистки
- Решётки в комплекте: 1 хромированная решетка

Встраиваемый Электрический Духовой шкаф Чёрного цвета

OPZA4330B

Спецификация продукта
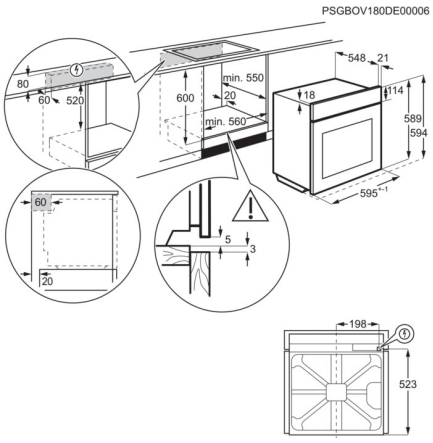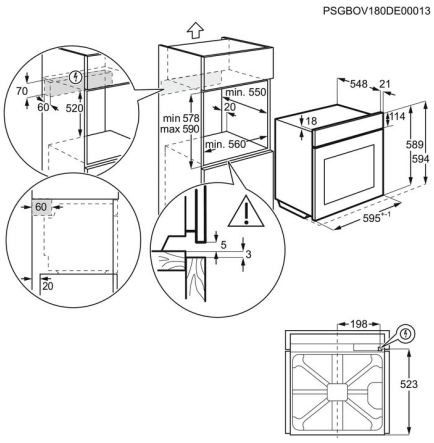
Рекомендованная цена. Перейдите на сайт магазина, чтобы узнать о возможных специальных предложениях.	31490.00
Размеры (ВхШхГ), мм	589x594x568
Размеры для встраивания (ВхШхГ), мм	600x560x550
Максимальная температура дверцы, С°	55
Внутреннее покрытие духовки	Каталитическая
Режимы приготовления	Нижний нагрев, Гриль, Гриль + нижний нагрев + вентилятор, Турбо-гриль, Большой гриль, Освещение, Конвекция с кольцевым нагревательным элементом, Верхний нагрев + нижний нагрев, Вентилятор + гриль + нижний нагрев
Освещение духовки	1 лампа, Галогеновая лампа в дальнем углу
Термощуп	Нет
Утапливаемые переключатели	Да
Цвет	Чёрного цвета
Объем, л	72
Вилка	Евровилка
Максимальная мощность подключения, Вт	2780
Номинальное напряжение, В	220-240
С этим продуктом покупают	Нет