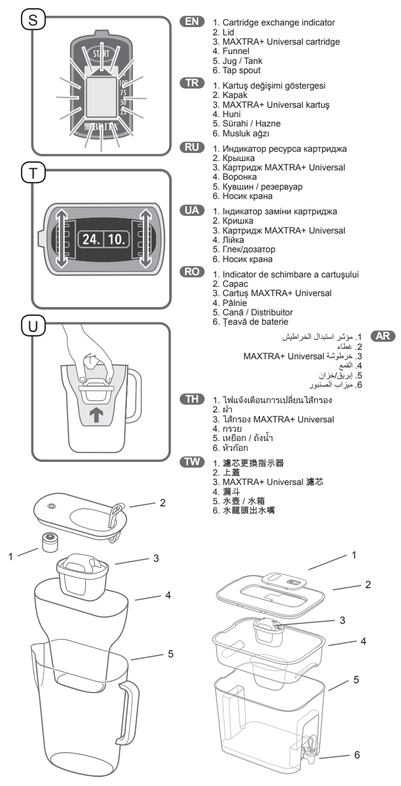

EN
1. Cartridge exchange indicator
2. Lid
3. MAXTRA+ Universal cartridge
4. Funnel
5. Jug / Tank
6. Tap spout

TR
1. Kartuş değişimi göstergesi
2. Kapak
3. MAXTRA+ Universal kartuş
4. Huni
5. Sürahi / Hazne
6. Musluk ağzı

RU
1. Индикатор ресурса картриджа
2. Крышка
3. Картридж MAXTRA+ Universal
4. Воронка
5. Кувшин / резервуар
6. Носик крана

UA
1. Індикатор заміни картриджа
2. Кришка
3. Картридж MAXTRA+ Universal
4. Лійка
5. Глек/дозатор
6. Носик крана

RO
1. Indicator de schimbare a cartuşului
2. Capac
3. Cartuş MAXTRA+ Universal
4. Pâlnie
5. Cană / Distribuitor
6. Teavă de baterie

AR
1. مؤشر استبدال الخراطيش
2. غطاء
3. خرطوشة MAXTRA+ Universal
4. القمع
5. إبريق/خزان
6. مزراب الصنبور

TH
1. ไฟแจ้งเตือนการเปลี่ยนไส้กรอง
2. ฝา
3. ไส้กรอง MAXTRA+ Universal
4. กรวย
5. เหยือก / ถังน้ำ
6. หัวก๊อก

TW
1. 濾芯更換指示器
2. 上蓋
3. MAXTRA+ Universal 濾芯
4. 漏斗
5. 水壺 / 水箱
6. 水龍頭出水嘴

AE 4 Homes FZCO
Building No. 4, Office 133
Sheikh Zayed Road
P.O. Box 61379 Dubai UAE
+971 4 380 76 11

AU BRITA Water Filter Systems
Distributors Pty Ltd., Level 9
123 Epping Road, North Ryde
NSW 2113
Tel. - AUS: 13 00 55 77 62
Tel. - NZ: 0800 4 BRITA /
0800 42 74 82
www.brita.com.au
www.brita.co.nz

AZ NIMEX LLC
Akhmad Rajabli Street 50E
1052 Baku
Azerbaijan
Tel. + 994 12 564 0279
Fax + 994 55 441 0021

EG المستورد و الوكيل الوحيد فى جمهورية مصر العربية: شركة فريست براندز - ت : 26161781 القاهرة - بلد – 26160667
المنشأ : المانيا

HK BRITA Hong Kong Limited
Flat CD
31/F, Tower A, Billion Centre
1 Wang Kwong Road,
Kowloon Bay
Kowloon
Tel: +852 37 00 60 88
Fax: +852 37 00 60 99
www.thinkyourwater.com

KZ ТОО «AsiaSuCompany»
Казахстан Республикасы
г.Алматы, ул. Гоголя 140/13
Т.327-5504

LT AQUA PURITY OÜ
LV Kullerkupu 17
EE - 50412 Tartu, Estonia
Tel.: 00370 63006417
www.brita.lt
www.brita.lv

MD "Lumea Filtrelor" srl
Transnistria 5/9
2023 Chisinau
Tel.: + 373 79 77 70 44
Fax: + 373 79 77 70 44

MK Canmak DOO Skopje
Balzakova 5/9
1000 SKOPJE
Tel.: +389 71 327597

PH Mayon Consolidated Inc.
91-95 Panay Avenue,
Quezon City, Manila
Tel.: 00 63 - 2 - 372 39 44
Fax: 00 63 - 2 - 372 32 53

RO Kitchen Shop SRL
Bulevardul Lacul Tei nr. 1-3,
cladirea ISPE, etaj 5, Sector 2,
20371, Bucuresti
Tel.: +40314 08 88 88
www.brita.ro

RU ООО БРИТА, ул. Петровка 27,
Москва 107031, РФ.
Тел. +7 (495) 956 63 01
www.brita.ru

SG Allergy Management Systems
Pte Ltd.
203 Wing B Henderson Road
#0907 Henderson Industrial
Park
Singapore 159546
Tel. 00 65 62 98 20 66
Fax 00 65 62 98 96 13

TH AQUA Innotech (Thailand)
Co., Ltd.
41/15 Soi Si Akson
Chuea Phloeng Road
Thung Maha Mek, Sathon
Bangkok 10120
Tel.: + 66 - 22 49 30 67
Fax: + 66 - 22 49 30 68
www.brita.net

TN Grintech s.a.r.l.
Route Z4 - Z.I. Saint Gobain
1009 Jebel Jeloud
Tel.: 00216 71 48 31 66
Fax: 00216 71 48 31 88

TR BRITA TURKEY SU
ÇÖZÜMLERI,
LIMITED ŞIRKETI,
Rüzgarlibahçe Mahallesi,
Cumhuriyet Cad. No 39,
Hasoğlu Plaza Kat 5 Daire 59
Kavacık, Beykoz – Istanbul
www.brita.com.tr

UA ТОВ „ВФС ТРЕЙД"
БУЛЬВАР ДРУЖБИ
НАРОДІВ, будинок 14-16,
01103, м.Київ, Україна
тел. +38 (044) 581 52 9
www.brita.ua

ZA Aperture Importer Trading CC
P.O.Box 2787
Cramerview 2060
Tel. 08 61 BRITA1
or 08 61 27 48 21
(Customer Care Line,
only in South Africa)
Fax 08 61 11 55 65
www.brita.co.za

1036396-00-YAM
GA MAXTRAplus Universell ROWO 1/2

EN

I. Congratulations on your new BRITA water filter jug with MAXTRA+ Universal!

Thank you for choosing BRITA quality for cleaner, fresher tasting BRITA filtered water

MAXTRA+ Universal is the key for cleaner, fresher tasting BRITA filtered water

The innovative BRITA MicroFlow Technology ensures a much more powerful water filtration:

- The new smaller Micro Carbon Pearls are made from carbon of natural coconut shells. Thanks to the BRITA MicroFlow Technology taste and odour impairing substances, such as chlorine, are effectively adsorbed and locked away in millions of pores within the Micro Carbon pearls of the filter.
- Ion-Exchange Pearls ensure powerful and well-proven limescale reduction for reliable protection of domestic household appliances.
- Effective reduction of metals such as lead and copper that may be present in your water due to domestic plumbing.

For cleaner, fresher tasting water in hot and cold drinks and for cooking.

The contaminants or other substances removed or reduced by this water treatment system are not necessarily present in your water.

MAXTRA+ Universal FlowControl: perfect filtration

MAXTRA+ Universal FlowControl ensures the perfect filtration time for best results through the ideal combination of the MAXTRA+ Universal cartridge and the funnel of the BRITA water filter.

Lifetime of the MAXTRA+ Universal cartridge

MAXTRA+ Universal cartridge life depends on local water quality, such as water hardness.

The MAXTRA+ Universal cartridge filters up to 150 litres.*

To ensure optimum performance you should change your MAXTRA+ Universal cartridge every four weeks. To remind you of the next cartridge change, your BRITA water filter jug is equipped with a cartridge exchange indicator.

*Limescale is certified to be reduced for 120l according to DIN 10521.

Over 50 years of experience is a guarantee of quality

For over 50 years, BRITA has stood for constant innovation and the highest quality in the development of water filter solutions. To justify high quality requirements at BRITA there are stringent internal and external quality controls. The independent and renowned TÜV SÜD controls the consistent quality of household water filters and cartridges on a regular basis. TÜV SÜD certifies the food grade quality of BRITA water filters and the MAXTRA+ Universal cartridge according to German and European legislation.

100% satisfaction: the BRITA guarantee

BRITA is convinced that this BRITA product will satisfy your demands of quality and performance. If you are not completely satisfied with your BRITA product, BRITA guarantees to give you your money back within 30 days from date of purchase. Please send the water filter together with the receipt, reason for return, your full name, telephone number and your bank info to your local BRITA customer service which is listed on the back page.

II. Quality from the very start

To ensure that you get the best results from your BRITA water filter, please follow the instructions carefully.

1 Cleaning instructions for your new BRITA water filter before first use and every cartridge exchange

Funnel and jug

Dishwasher safe (max. 50 °C).

If your BRITA water filter has been in contact with food that is likely to cause discolouration (e.g. tomato ketchup, mustard) clean your BRITA water filter. To avoid possible discolouration of your BRITA water filter, do not include it in a dishwasher containing dirty crockery from such foods.

Please clean your BRITA fill&enjoy Fun or BRITA fill&enjoy Flow only by hand with cold or lukewarm water.

Lid with BRITA Smart Light A1

Before cleaning the lid in the dishwasher please remove the BRITA Smart Light from the lid by turning it anti-clockwise. A1

The removed BRITA Smart Light must not be washed in the dishwasher. After removal clean the BRITA Smart Light by hand using a soft and damp cloth. After cleaning the lid simply insert the BRITA Smart Light back into the lid by turning it clockwise as far as it will turn. A2

Lid with BRITA Meter B

Before cleaning the lid in the dishwasher please remove the BRITA Meter from the lid. Press the two tongues on each side of the BRITA Meter and tilt the BRITA Meter back towards the handle cover for complete removal. The removed BRITA Meter must not be washed in the dishwasher. Clean the removed BRITA Meter by hand.

Lid with non removable BRITA Memo S **or BRITA Calendar** T**.**

The lid must not be washed in the dishwasher. Clean the lid by hand.

BRITA water filter with a tap spout C

Please pass warm water through the tap spout, and you may wipe it internally with a cotton bud or similar. Please hand tighten the union nut in order to ensure that leaks are prevented. The tap can be easily disassembled by screwing off the cap located under the lever and then cleaning the spout and components.

Tip Please use mild detergents but no abrasive cleaners. For descaling lid, BRITA Meter and Smart Light use common household citric acid based descaling fluids.

2 Preparation of the MAXTRA+ Universal cartridge D

Fill the clean jug with cold water. Remove the protective wrapper from the MAXTRA+ Universal cartridge (Note: The new MAXTRA+ Universal cartridge may be damp from steam treatment process). Immerse the MAXTRA+ Universal cartridge in cold water and shake it gently to remove any air bubbles. Remove the MAXTRA+ Universal cartridge and discard the used water.

3 Insert the MAXTRA+ Universal cartridge E

Insert the funnel into the jug. Place the MAXTRA+ Universal cartridge into the hollow of the funnel and push downwards until it is positioned firmly.

4 Filling of the BRITA water filter jug

The filling method depends on the features in the lid of your BRITA water filter model. The water in the funnel is automatically filtered and flows into the jug.

Variants of the lid

BRITA water filter with automatic pour through lid

If your BRITA water filter features BRITA Meter please turn the lid on its back and insert the BRITA Meter into the lid. Put the hook under the "START" button into its assembly jig in the lid. Tilt the BRITA Meter forward until it "clicks" firmly into place. F

Hook the lid in its assembly jigs into the jug and press it down towards the handle. G

Fill your BRITA water filter directly under the tap with cold water. The stream of tap water activates the automatic pour through lid. The pour through lid closes automatically when the maximum filling level has been reached. H

BRITA water filter with flip top lid I

Carefully press the lid onto the jug until it is in place. Open the flip top lid and place the opening under the tap. Fill your BRITA water filter directly under the tap with cold water.

BRITA water filter without pour through opening J

Remove the lid and fill the funnel with cold tap water. Press the lid onto the jug until it is in place.

5 Activate the MAXTRA+ Universal cartridge K

The MAXTRA+ Universal cartridge must be activated with the first two fillings. Discard the first two fillings or use the water for your plants.

With the third filling the MAXTRA+ Universal cartridge is ready for use – you will enjoy cleaner, fresher tasting BRITA filtered water.

In case that carbon particles are released please rinse the funnel and insert the cartridge again. For detailed information about particles please see paragraph "Natural traces" under "Important notes".

6 Cartridge exchange indicator adjustment

Your BRITA cartridge exchange indicator will prompt you when you need to change the MAXTRA+ Universal cartridge. The indicator is in the lid of your BRITA water filter. BRITA recommends the exchange of your MAXTRA+ Universal cartridge at least every four weeks to ensure optimum filtration performance.

Variants of the lid

BRITA water filter with BRITA Smart Light L

The BRITA Smart Light ensures that you can enjoy cleaner, fresher tasting BRITA filtered water all the time. It was exclusively developed for the new generation of BRITA water filter jugs using the latest technology. It monitors the filtration performance and indicates intuitively when to change the cartridge for optimum filtration performance. Using an intelligent sensor it not only measures the time since the last cartridge change but also takes the volume used into account.

For activation before first use and after every change of the MAXTRA+ Universal cartridge, press the BRITA Smart Light LED reset button for approximately 5-10 sec M until the LED light is fading green in and out three times N. Your water filter is now ready to use.

During every use of the water filter the BRITA Smart Light will prompt you whether it is time to change the cartridge through different colored flashing lights.

Green light: MAXTRA+ Universal cartridge filters with optimum performance.

Yellow light: it is nearly time to replace your cartridge soon, please stock up.

Red light: please exchange your cartridge. This will be the case after either 4 weeks or 150L of filtered water usage assuming a typical pouring flow.

You can monitor the status of your filtration performance any time. Simply press on the BRITA Smart Light with your finger to see the actual filter status. M N

BRITA water filter with BRITA Meter O

Always enjoy cleaner, fresher tasting BRITA filtered water thanks to the intelligent BRITA Meter – exclusively developed for MAXTRA+ Universal. BRITA Meter monitors the filtration performance and indicates the remaining cartridge life. The 3-way measurement takes into consideration the volume of water filtered, water quality (hardness) and time.

After activating the MAXTRA+ Universal cartridge, please remove protective foil from BRITA Meter display and press "START" button for approx. six seconds until all four bars appear in the display. Release the button as soon as the display starts flashing. P

As long as your display shows "O.K." the MAXTRA+ Universal cartridge filters with optimum performance. The percentage in each bar of your display indicates the remaining capacity of your MAXTRA+ Universal cartridge. Water drops that recurrently flash from top to bottom indicate an actively processing filtration. If the empty cartridge symbol "NEW" flashes, you should now exchange the MAXTRA+ Universal cartridge. Q

BRITA water filter with Memo R S

The BRITA Memo reminds you to change your MAXTRA+ Universal cartridge every four weeks. After activating the MAXTRA+ Universal cartridge, please remove protective foil from Memo display and press the "START" button until all four bars appear in the display and flash twice. A small flashing dot at the bottom right corner of the display shows the BRITA Memo is working. Each bar refers to a lifetime of approx. one week. The recommended MAXTRA+ Universal cartridge life of four weeks equals four bars or 100%. After each week one bar will disappear to show the remaining MAXTRA+ Universal cartridge life. Change the MAXTRA+ Universal cartridge when all the bars have disappeared and the arrow starts to flash.

BRITA water filter with Calendar T

The BRITA Calendar tells you the next date for exchange.

After activating the MAXTRA+ Universal cartridge set the date of the next exchange in the BRITA Calendar. The left-hand dial shows the day of the month, the right-hand shows the month. Turn the two dials to the left or right and set a date for the next MAXTRA+ Universal cartridge exchange. For reasons of space, not all days 1 to 31 can be selected on the left hand dial. Simply turn to the next number.

7 Exchange of the MAXTRA+ Universal cartridge U

Pull the MAXTRA+ Universal cartridge out. Follow the instructions for "Quality from the very start" from step 1 to 6.

III. Important notes

Do not expose your BRITA water filter to direct sunlight. Keep your BRITA water filter away from heating elements, e.g. oven, coffee machine. Store your BRITA water filter in a shady, cool place.

BRITA filtered water is dedicated for human consumption only. It is a perishable food and as such please consume it within one day.

Ensure that you have a new MAXTRA+ Universal cartridge ready for exchange. BRITA recommends to store your MAXTRA+ Universal cartridges in their original wrapping in a cool and dry place.

Over the lifetime of the BRITA water filter you may notice limescale build-up on the lid and the automatic pour through lid. This is due to the fact that it always comes into contact with unfiltered water, which contains carbonate hardness (limescale). BRITA recommends that you clean and descale your lid, the BRITA Smart Light, the BRITA Meter and the automatic pour through lid on a regular basis with common household citric acid based descaling fluid.

In case of a drop of the BRITA Smart Light please check for any damages and replace, if damages are visible. Disposal shall follow all applicable provisions and regulations. Please keep the BRITA Smart Light out of the reach of children (risk of swallowing).

Should your BRITA water filter not be in use for a prolonged period (e.g. holiday), BRITA recommends that you take out the MAXTRA+ Universal cartridge, discard any water left inside the BRITA water filter and loosely insert the MAXTRA+ Universal cartridge again. Before using the BRITA water filter again take out the MAXTRA+ Universal cartridge, clean the water filter and repeat steps 3 to 5 of the „Quality from the very start". Please pay special attention to your BRITA cartridge exchange indicator.

If your BRITA water filter has been in contact with food that is likely to cause discolouration (e.g. tomato ketchup, mustard) clean your BRITA water filter. To avoid possible discolouration of your BRITA water filter, do not include it in a dishwasher containing dirty crockery from such foods.

If you note in case of a BRITA water filter with a tap spout any water seepage between the tap assembly and the body of the tank, simply tighten the hexagonal nut inside the tank.

Optimum performance

Please filter cold tap water only.

In the event: filter first, and then boil

BRITA water filters are designed for use only with municipally treated tap water (note: this water is constantly controlled and according to legal regulations safe to drink) or with water from private supplies which has been tested as safe to drink.

If an instruction is received from the authorities that mains water must be boiled, then BRITA filtered water must also be boiled. When the instruction to boil water is no longer in force, the entire BRITA water filter must be thoroughly cleaned and a new MAXTRA+ Universal cartridge inserted.

For certain groups of people (e.g. those with impaired immunity and for babies), it is generally recommended that tap water should be boiled; this also applies to BRITA filtered water. Irrespective of the water used, you should use utensils with stainless steel or kettles with concealed elements. In particular, people who are sensitive to nickel should use appliances made of stainless steel or kettles with concealed elements.

Ultimate hygiene

For hygiene reasons, the MAXTRA+ Universal cartridge contents are subject to special treatment with silver. A very small amount of silver may be transferred to the water. This transference would be within the World Health Organisation (WHO) guidelines.

Sensitive to potassium?

During the filtering process, there may be a slight increase in potassium content. However, one litre of BRITA filtered water contains less potassium than e.g. an apple. If you have kidney disease and/ or follow a potassium restricted diet, we recommend that you consult your doctor before using a BRITA water filter.

Natural traces

Like each natural product, the consistency of the BRITA Micro Carbon Pearls is subject to natural variances. This can lead to a slight abrasion of small carbon particles into your filtered water, noticeable as black bits. These particles have no negative health effects. If ingested, they will not harm the human body. In case you observe carbon particles, BRITA recommends to flush the cartridge several times or until the black bits disappear.

Correctly dispose of BRITA Smart Light, BRITA Meter and BRITA Memo

The BRITA Smart Light, BRITA Meter and BRITA Memo contain a battery and have a life of approx. five years. At the end of their lives please remember that these devices must be disposed according to all applicable provision and regulations.

To dispose of the exhausted BRITA Smart Light please remove it from the lid by turning it anti-clockwise A1.

To remove the exhausted BRITA Meter follow step 1 of "Quality from the very start".

To remove the exhausted BRITA Memo place a screwdriver in the notch next to the BRITA Memo and push it out. Please note that the BRITA Memo should not be removed for any other reason than to dispose of it.

Exclusion of liability

Please understand that BRITA cannot accept any liability on their part if you do not follow the given usage instructions.

Dispose of the jug as well as the used filter cartridge in accordance with local regulations.

TR

I. MAXTRA+ Universal kartuşlu yeni BRITA su filtreli sürahiyi aldığınız için tebrikler!

BRITA ile filtrelenmiş, harika tatta, daha temiz, daha taze suyu için BRITA kalitesini seçtiğiniz için teşekkür ederiz

MAXTRA+ Universal, daha temiz, daha taze tadımlı BRITA ile filtrelenmiş su için en iyi çözümdür

Yenilikçi BRITA MicroFlow Technology çok daha güçlü su filtrelemesi sağlar:

- Yeni daha küçük Mikro Karbon Tanecikler hindistan cevizi kabuklarından elde edilen doğal karbondan yapılmıştır. BRITA MicroFlow Technology sayesinde klor gibi tat ve kokuyu bozan maddeler etkili bir şekilde emilir ve filtrenin Mikro Karbon tanecikleri içinde milyonlarca gözenekte kilitlenip saklanır.
- İyon Değiştirici Tanecikler, ev aletlerinin güvenilir şekilde korunması için kireç tortusu birikmesini güçlü ve kanıtlanmış biçimde azaltır.
- Dahili su tesisatınızda bulunabilen kurşun ve bakır gibi metalleri azaltır.

Sıcak ve soğuk içeceklerde ve yemek pişirmek için daha temiz, daha taze su tadı.

Bu su arıtma sistemi tarafından giderilen veya azaltılan kirleticiler veya diğer maddeler suyunuzda bulunmayabilir.

MAXTRA+ Universal FlowControl: mükemmel filtreleme

MAXTRA+ Universal FlowControl, BRITA su filtreli sürahinin hunisi ve MAXTRA+ Universal kartuşun ideal bileşimi ile en iyi sonuçlar için mükemmel filtreleme süresi sağlar.

MAXTRA+ Universal kartuşun ömrü

MAXTRA+ Universal kartuşun ömrü, yerel su kalitesine, özellikle su sertliğine bağlıdır.

The MAXTRA+ Universal kartuş 150 litreye kadar su filtreler.*

En iyi performansı elde etmek için her dört haftada bir BRITA MAXTRA+ Universal kartuşunuzu değiştirmeniz gerekir. BRITA su filtreli sürahiniz, bir sonraki kartuş değişimini hatırlatmak için, kartuş değiştirme göstergesi ile donanmıştır.

*DIN 10521'e göre kireç torusunun 120l azaltıldığı onaylanmıştır.

50 yılı aşkın deneyim kalite garantisidir

BRITA, 50 yılı aşkın süredir su filtresi çözümlerinin geliştirilmesinde sürekli yenilik ve en iyi kalite için çalışmaktadır. BRITA'da yüksek kalite gereksinimlerinin yerine getirildiğini kanıtlanması için sıkı iç ve dış kalite denetimleri vardır. Bağımsız ve tanınmış TÜV SÜD düzenli olarak ev tipi su filtresi ve kartuşlarının sürekli kalitesini kontrol eder. TÜV SÜD Alman ve Avrupa mevzuatına göre BRITA su filtrelerinin ve MAXTRA+ Universal kartuşun gıda saflığında kalitesini onaylamaktadır.

%100 memnuniyet: BRITA garantisi

BRITA, bu BRITA ürününün kalite ve performans bakımından beklentilerinizi tatmin edeceğine inanmaktadır. BRITA ürününden tüm yönleriyle memnun kalmazsanız, BRITA satın alına tarihinden itibaren 30 gün içinde paranızı geri vermeyi garanti eder. Lütfen su filtresini, makbuz, iade nedeni, adınız ve soyadınız, telefon numaranız ve banka bilgileriniz ile birlikte arka sayfada listelenen yerel BRITA müşteri hizmetlerine gönderin.

II. İlk adımdan bu yana kalite

BRITA su filtresini maksimum fayda ile kullanmak için lütfen aşağıda belirtilen talimatlara dikkatle uyunuz.

1 Yeni BRITA su filtrenizin ilk kullanımından önce ve her kartuş değişiminde uygulanması gereken temizlik talimatları

Huni ve sürahi

Su filtresi bulaşık makinesinde yıkanabilir (maksimum 50 °C).

BRITA su filtresi sürahisi, muhtemelen renk bozulmasına neden olabilecek gıda ile temas etmişse (örneğin domates ketçap, hardal) BRITA su filtresinin sürahi kısmını temizleyin. BRITA su filtresinin renk bozulmasını önlemek için bu tür yiyeceklerle kirlenmiş bulaşıklarla aynı bulaşık makinesine koymayın.

Lütfen BRITA fill&enjoy Fun veya BRITA fill&enjoy Flow'unuzu soğuk ya da ılık su kullanarak yalnızca elle temizleyin.

BRITA Smart Light'lı kapak A1

Bulaşık makinesinde kapağı temizlemeden önce, lütfen BRITA Smart Light'ı saat yönünün tersine çevirerek kapaktan çıkarın. A1

Çıkarılan BRITA Smart Light bulaşık makinesinde yıkanmamalıdır. Çıkarıldıktan sonra, BRITA Smart Light'ı yumuşak ve nemli bir bezle elde temizleyin. Kapağı temizledikten sonra kolayca saat yönünde döndüğü kadar çevirerek BRITA Smart Light'ı kapağa yerleştirin. A2

BRITA Meter'e sahip kapak B

Kapağı bulaşık makinesinde temizlemeden önce, lütfen kapaktan BRITA Meter'ı çıkarın. Kapağı çıkartmak için, BRITA METER'ın her iki taraftaki diline basın ve tam olarak çıkarmak için BRITA METER'ı kulp kaplamasına doğru geriye doğru eğin. Çıkarılan BRITA Meter bulaşık makinesinde yıkanmamalıdır. BRITA Meter'ı elde yıkayın, bu parça bulaşık makinesinde yıkanmamalıdır.

Sabit BRITA Memo'lu S **veya BRITA Calendar'lı kapak** T**.**

Kapak bulaşık makinesinde yıkanmamalıdır. Kapağı elde yıkayın.

Musluk ağzına takılan BRITA su filtresi C

Lütfen musluk ağzının içinden sıcak su akıtın; pamuklu bir çubukla veya benzeri bir parça ile iç tarafını silebilirsiniz. Sızıntıları önleğiğinizden emin olmak için lütfen rakor somununu elle sıkıştırın. Musluk, kolun altında bulunan kapak vidasını açarak kolayca demonte edilebilir ve sonrasında ağız ve bileşenler temizlenebilir.

İPUCU Lütfen yumuşak deterjanlar kullanın ama hiçbir aşındırıcı temizleyici kullanmayın. Kapak, BRITA Meter ve Smart Light'taki kireci gidermek için yaygın kullanılan ev tipi limon tuzu bazlı kireç sökme sıvıları kullanın.

2 MAXTRA+ Universal kartuşun hazırlanması D

Temiz sürahiyi soğuk su ile doldurun. Koruyucu ambalajı MAXTRA+ Universal kartuşundan çıkarın (Not: Yeni MAXTRA+ Universal kartuşu buhar işlemi nedeniyle nemli olabilir). MAXTRA+ Universal kartuşu soğuk suya batırın ve oluşabilecek hava kabarcıklarını yok etmek için yavaşça sallayın. MAXTRA+ Universal kartuşu çıkarıp sürahideki suyu dökün.

3 MAXTRA+ Universal kartuşu takın E

Huniyi sürahiye yerleştirin. MAXTRA+ Universal kartuşu, huninin deliğine yerleştirin ve yerine sağlam biçimde oturana kadar aşağıya bastırın.

4 BRITA su filtreli sürahinin doldurulması

Su doldurma metodu, BRITA filtreli sürahi modelinizin kapak özelliklerine bağlıdır. Huni içindeki su, otomatik olarak filtrelenerek, sürahinin içine akar.

Kapak çeşitleri

Otomatik açılan su kapağına sahip BRITA su filtresi

BRITA su filtrenizin BRITA Meter özelliği varsa, lütfen kapağı arka kısmından açın ve kapağın içine BRITA Meter'ı takın. Kapaktaki montaj ayırıcısı içine "START" düğmesi altına kancayı yerleştirin. Yerine "tıklayarak" oturana kadar BRITA Meter'ı ileri doğru sıkıca eğin. F

Kapağı, sürahinin içindeki montaj ayırıcılarına takın ve tutamağa doğru aşağı bastırın. G

BRITA su filtresi sürahisini, doğrudan soğuk musluk suyu ile doldurun. Musluk suyunun akışı, otomatik açılan su doldurma kapağı aktif hale getirir. Maksimum doldurma seviyesine erişildiğinde, açılan su doldurma kapağı otomatik olarak kapanır. H

BRITA tek elle açılan kapaklı su filtresi I

Sürahi üzerindeki kapağa, yerine oturana kadar, dikkatle bastırın. Tek elle açılan kapağı açın ve deliği musluğun altına yerleştirin. BRITA su filtresi sürahisini doğrudan soğuk musluk suyu ile doldurun.

Akıtma deliği olmayan BRITA su filtresi J

Kapağı çıkarın ve huniyi soğuk musluk suyu ile doldurun. Sürahi üzerindeki kapağı, yerine oturana kadar dikkatle bastırın.

5 MAXTRA+ Universal kartuşunu aktif hale getirmek K

MAXTRA+ Universal kartuş ilk iki su doldurma işlemi ile aktifleştirilmelidir. İlk iki dolumu atın veya suyu bitkilleriniz için kullanın.

MAXTRA+ Universal kartuş üçüncü su dolumu ile kullanıma hazırdır. BRITA ile filtrelenmiş daha temiz, daha taze tada sahip suyun keyfine varacaksınız.

Karbon parçacıklarının serbest kalması durumunda, lütfen huniyi durulayın ve kartuşu tekrar takın. Parçacıklar hakkında ayrıntılı bilgi için, lütfen "Önemli notlar" altında "Doğal kalıntılar" paragrafına bakın.

6 Kartuş değişimi göstergesi ayarı

BRITA kartuş değiştirme göstergeniz MAXTRA+ Universal kartuşu ne zaman değiştirmeniz gerektiğini bildirecektir. Gösterge, BRITA su filtrenizin kapağında yer almaktadır. BRITA; optimum filtreleme performansını sağlamak için, MAXTRA+ Universal kartuşunuzu en azından her dört haftada bir değiştirmenizi tavsiye eder.

Kapak çeşitleri

BRITA Smart Light ile donatılmış BRITA su filtresi L

BRITA Smart Light, her zaman daha iyi filtrelenmiş daha temiz ve taze suyun tadını çıkarmanızı sağlar. En yeni teknolojiler kullanılarak, yeni nesil BRITA su filtreli sürahiler için özel olarak geliştirilmiştir. Filtreleme performansını izler ve optimum filtreleme performansı için kartuşun ne zaman değiştirileceğini bildirir. Akıllı bir sensör kullanarak, yalnızca son kartuş değişiminden sağlamak için, MAXTRA+ Universal kartuşunuzu en azından her dört haftada bir değiştirmenizi tavsiye eder.

Kapak çeşitleri

BRITA Smart Light ile donatılmış BRITA su filtresi L

BRITA Smart Light, her zaman daha iyi filtrelenmiş daha temiz ve taze suyun tadını çıkarmanızı sağlar. En yeni teknolojiler kullanılarak, yeni nesil BRITA su filtreli sürahiler için özel olarak geliştirilmiştir. Filtreleme performansını izler ve optimum filtreleme performansı için kartuşun ne zaman değiştirileceğini bildirir. Akıllı bir sensör kullanarak, yalnızca son kartuş değişimi süresini hesaplamakla kalmaz, aynı zamanda kullanılan hacmi de göz önünde bulundurur.

İlk kullanımdan önce ve MAXTRA+ Universal kartuşun her değişiminden sonra etkinleştirmek için, LED lambası üç kez M yeşil yanıp sönene kadar BRITA Smart Light LED sıfırlama düğmesine yaklaşık 5-10 saniye M basın. Artık su filtreniz kullanıma hazırdır.

Su filtresinin her kullanımında BRITA Smart Light, farklı renkte yanıp sönen ışıklarla kartuşun değişim zamanının gelip gelmediğini size bildirecektir.

Yeşil ışık: MAXTRA+ Universal kartuşları optimum performansla filtreler.

Sarı ışık: Yakında kartuşunuzu değiştirmeniz gerekecek, lütfen stoklayın.

Kırmızı ışık: Lütfen kartuşunuzu değiştirin. Bu durum, 4 hafta veya genel akış hızında150l filtrelenmiş su kullanımından sonra ortaya çıkacaktır.

Filtreleme performansının durumunu dilediğiniz zaman izleyebilirsiniz. Gerçek filtre durumunu görmek için yalnızca BRITA Smart Light'a parmağınızla bastırın. M N

BRITA Meter ile donatılmış BRITA su filtresi O

MAXTRA+ Universal için özel olarak geliştirilmiş akıllı BRITA Meter sayesinde BRITA ile filtrelenmiş daha temiz ve daha taze su tadının keyfini her zaman çıkarın. BRITA Meter, filtreleme performansını izler ve kalan kartuş ömrünü belirtir. 3 yollu ölçümde filtrelenmiş suyun hacmi, su kalitesi (sertlik) ve süre göz önünde bulundurulur.

MAXTRA+ Universal kartuşu aktif duruma getirildikten sonra lütfen koruyucu folyoyu BRITA Meter'ın ekranından çıkarın ve "START" (Başlat) düğmesine yaklaşık altı saniye, ekrandaki dört çubuğun tümü görünene kadar basın. Ekran yanıp sönmeye başladığında düğmeyi serbest bırakın. P

Ekranda "O.K." gösterildiği sürece, MAXTRA+ Universal kartuşu optimum performans ile filtrelemeye devam eder. Göstergenizdeki her çubuktaki yüzde (%), kalan MAXTRA+ Universal kartuş kapasitesini gösterir. Sürekli olarak yukarıdan aşağıya doğru tekrar eden su damlamaları, aktif olarak devam eden bir filtreleme işleminin olduğunu göstermektedir. Eğer boş kartuş sembolü "NEW" yanıp sönüyorsa, MAXTRA+ Universal kartuşunuzu değiştirmelisiniz. Q

Memo R S **ile donatılmış BRITA su filtresi**

BRITA Memo (hatırlatıcı) size MAXTRA+ Universal kartuşunuzu her dört haftada bir değiştirmenizi hatırlatır.

MAXTRA+ Universal kartuşu aktif duruma getirildikten sonra lütfen koruyucu folyoyu Memo ekranından çıkarın ve "START" (Başlat) düğmesine, ekrandaki dört çubuğun tümü görünene kadar basın. Ekranın sağ alt köşesinde yanıp sönen küçük bir nokta, BRITA Memo'nun çalıştığını gösterir. Her çubuk yaklaşık bir haftalık kullanım ömrüne karşılık gelir. Önerilen dört haftalık MAXTRA+ Universal kartuş ömrü, dört çubuk veya %100 anlamına gelir. Her hafta bitiminde, kalan MAXTRA+ Universal kartuş ömrünü göstermek için bir adet çubuk kaybolacaktır. MAXTRA+ Universal kartuşunuzu, dört çubuğun hepsi kaybolunca ve yukardaki ok yanıp sönmeye başlayınca değiştirin.

Calendarli BRITA su filtresi T

BRITA Calendar değişim için sonraki tarihi size bildirir.

MAXTRA+ Universal kartuşunu etkinleştirdikten sonra, BRITA Calendar'da bir sonraki değişim tarihini ayarlayın. Soldaki kadran ayın gününü, sağdaki ise ayı gösterir. İki kadranı sola veya sağa çevirin ve bir sonraki MAXTRA+ Universal kartuş değişimi için bir tarih ayarlayın. Yer sıkışıklığı nedeniyle, 1'den 31'e tüm günler sol taraftaki göstergeden seçilemez. Yalnızca bir sonraki numaraya çevirin.

7 MAXTRA+ Universal kartuşunun hazırlanması U

MAXTRA+ Universal kartuşu çekerek çıkarın. "İlk andan itibaren kalite" için 1'den 6'ya kadar belirtilen talimatları izleyin.

III. Önemli notlar

BRITA su filtrenizi doğrudan güneş ışığına maruz bırakmayın. BRITA su filtrenizi fırın, kahve makinesi gibi ısıtıcı cihazlardan uzak tutun. BRITA su filtrenizi gölgeli ve serin bir yerde muhafaza edin.

BRITA ile filtrelenmiş su, yalnızca insanların tüketimi içindir. Kolay bozulan yiyecek kategorisindedir, bu nedenle lütfen bir gün içerisinde tüketin.

Değişim için yedek bir MAXTRA+ Universal kartuşunu hazırda bulundurmanızı öneririz. MAXTRA+ Universal kartuşlarınızı, kendi orijinal ambalajında, serin ve kuru bir yerde muhafaza ediniz.

BRITA su filtrenizin kullanım ömrü boyunca kapak ve otomatik açılan su doldurma kapağı üzerinde kireç oluşumu fark edebilirsiniz. Bunun nedeni daima karbonat sertliği (kireç) içeren filtrelenmemiş suyla temas etmesidir. BRITA; kapağı, BRITA Smart Light'ı, BRITA Meter'ı ve otomatik açılan su doldurma kapağını kireç sökücü sıvı bazlı genel evsel kullanıma yönelik sitrik asit ile düzenli olarak temizlemenizi ve kireçleri sökmenizi önerir.

BRITA Smart Light'ın düşmesi halinde lütfen hasarları kontrol edin ve hasarların görünür olması halinde BRITA Smart Light'ı değiştirin. İmha işlemi yürürlükteki tüm hükümler ve yönetmelikler uyarınca olacaktır. Lütfen BRITA Smart Light'ı çocukların ulaşamayacağı yerlerde tutun (yutma riski).

BRITA; BRITA su filtrenizin uzun süre kullanılmaması durumunda (örneğin tatillerde), MAXTRA+ Universal kartuşunu çıkarmanızı, BRITA su filtresinin içinde kalan suyu boşaltmanızı ve MAXTRA+ Universal kartuşu tekrar gevşek şek

26.04.19 13:15
1036396-00-YAM_IM_Universal_MXPlus_Faltblatt_ROW01.indd 2

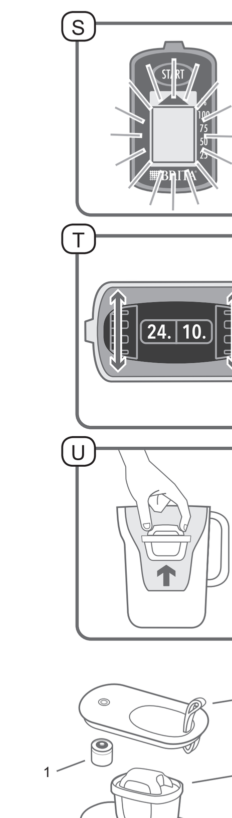

EN
1. Cartridge exchange indicator
2. Lid
3. MAXTRA+ Universal cartridge
4. Funnel
5. Jug / Tank
6. Tap spout

TR
1. Kartuş değişimi göstergesi
2. Kapak
3. MAXTRA+ Universal kartuş
4. Huni
5. Sürahi / Hazne
6. Musluk ağzı

RU
1. Индикатор ресурса картриджа
2. Крышка
3. Картридж MAXTRA+ Universal
4. Воронка
5. Кувшин / резервуар
6. Носик крана

UA
1. Індикатор заміни картриджа
2. Кришка
3. Картридж MAXTRA+ Universal
4. Лійка
5. Глек/дозатор
6. Носик крана

RO
1. Indicator de schimbare a cartuşului
2. Capac
3. Cartuş MAXTRA+ Universal
4. Pâlnie
5. Cană / Distribuitor
6. Ţeavă de baterie

AR
1. مؤشر استبدال الخراطيش
2. غطاء
3. خرطوشة MAXTRA+ Universal
4. القمع
5. إبريق/خزان
6. ميزاب الصنبور

TH
1. ไฟแจ้งเตือนการเปลี่ยนไส้กรอง
2. ฝา
3. ไส้กรอง MAXTRA+ Universal
4. กรวย
5. เหยือก / ถังน้ำ
6. หัวก๊อก

TW
1. 濾芯更換指示器
2. 上蓋
3. MAXTRA+ Universal 濾芯
4. 漏斗
5. 水壺 / 水箱
6. 水龍頭出水嘴

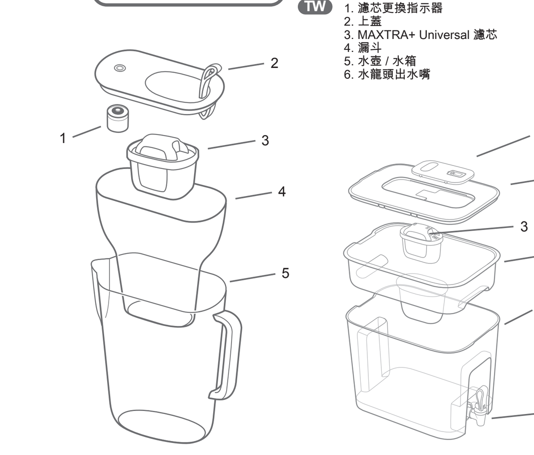

RO

I. Vă felicităm pentru noua dumneavoastră cană filtrantă BRITA cu MAXTRA+ Universal!

Vă mulţumim că aţi ales calitatea BRITA pentru apă filtrată BRITA – mai curată şi cu un gust mai proaspăt

MAXTRA+ Universal este soluţia pentru apă filtrată BRITA – mai curată şi cu un gust mai proaspăt

Tehnologia inovatoare BRITA MicroFlow Technology asigură o filtrare mult mai puternică a apei:

- Noile microperle din carbon, de dimensiuni şi mai mici, sunt realizate din cărbune obţinut din coji naturale de nucă de cocos. Graţie tehnologiei BRITA MicroFlow Technology, substanţele care pot afecta gustul şi mirosul apei - precum clorul - sunt absorbite şi blocate eficient de milioanele de pori ai microperlelor din carbon ale filtrului.
- Perlele cu schimb de ioni asigură reducerea puternică, dovedită, a depunerilor de calcar, iar aparatele dumneavoastră electrocasnice vor beneficia astfel de o protecţie fiabilă.
- Reducerea eficientă a metalelor, cum ar fi plumbul şi cuprul, care pot fi în apa potabilă de la robinet din cauza coroziunii conductelor.

Pentru o apă mai curată, cu gust mai proaspăt, ideală pentru băuturile calde sau reci şi pentru prepararea alimentelor.

Contaminanţii sau alte substanţe care sunt eliminate sau reduse de acest sistem de tratare a apei nu sunt neapărat prezente în apa din gospodăria dumneavoastră.

MAXTRA+ Universal FlowControl: o filtrare perfectă

MAXTRA+ Universal FlowControl asigură durata de filtrare optimă, pentru cele mai bune rezultate, prin combinaţia ideală dintre cartuşul MAXTRA+ Universal şi pâlnia filtrului de apă BRITA.

Durata de viaţă a cartuşului MAXTRA+ Universal

Durata de viaţă a cartuşului MAXTRA+ Universal depinde de calitatea apei locale, definită în principal prin nivelul ei de duritate.

Cartuşul MAXTRA+ Universal filtrează până la 150 de litri.*

Pentru a asigura performanţe optime, cartuşul MAXTRA+ Universal trebuie schimbat la patru săptămâni. Pentru a vă reaminti despre următoarea schimbare a cartuşului, cana dumneavoastră filtrantă BRITA este echipată cu un indicator de schimbare a cartuşului.

* Reducere certificată a depunerilor de calcar pentru 120 de litri, conform DIN 10521.

Cei peste 50 de ani de experienţă reprezintă o garanţie a calităţii

De peste 50 de ani, BRITA a susţinut inovaţia constantă şi cea mai bună calitate în dezvoltarea soluţiilor de filtrare a apei. Pentru a justifica cerinţele privind calitatea superioară, la BRITA există controale severe de calitate, interne şi externe. Organizaţia independentă şi renumită TÜV SÜD controlează în mod regulat calitatea consecventă a filtrelor şi a cartuşelor pentru apa de uz casnic. TÜV SÜD certifică conformitatea filtrelor de apă BRITA şi a cartuşelor MAXTRA+ Universal cu standardele de siguranţă alimentară şi cu legislaţia germană şi europeană.

Satisfacţie garantată: garanţia BRITA

BRITA este convinsă că acest produs BRITA va satisface toate exigenţele dumneavoastră în materie de calitate şi performanţă. Dacă nu sunteţi pe deplin mulţumit de produsul dumneavoastră BRITA, BRITA vă garantează returnarea banilor în termen de 30 de zile de la data achiziţiei. Nu trebuie decât să trimiteţi filtrul de apă însoţit de chitanţă, specificând motivul de returnare, numele dumneavoastră complet, numărul de telefon şi datele dumneavoastră bancare, în atenţia serviciului local de asistenţă pentru clienţi BRITA, ale cărui date sunt menţionate pe ultima pagină.

II. Calitate din primul moment

Pentru a vă asigura că obţineţi rezultate optime în urma utilizării filtrului de apă BRITA, respectaţi cu stricteţe instrucţiunile.

1 Instrucţiuni de curăţare pentru noul dumneavoastră filtru de apă BRITA înainte de prima utilizare şi la fiecare schimbare a cartuşului

Pâlnie şi cană

Pot fi spălate în maşina de spălat vase (max. 50°C).

Dacă filtrul de apă BRITA a intrat în contact cu alimente care pot cauza decolorarea (de ex. sos de roşii, muştar), curăţaţi filtrul de apă BRITA. Pentru a evita posibila decolorare a filtrului de apă BRITA, nu-l introduceţi într-o maşină de spălat vase care conţine veselă murdărită de astfel de alimente.

Te rugăm să speli filtrul de apă BRITA fill&enjoy Fun sau BRITA fill&enjoy Flow doar manual, cu apă rece sau călduţă.

Capac cu dispozitiv BRITA Smart Light A1

Înainte de a curăţa capacul în maşina de spălat vase, scoateţi dispozitivul BRITA Smart Light din capac, rotindu-l în sens invers acelor de ceasornic. A1

Dispozitivul BRITA Smart Light scos nu trebuie spălat în maşina de spălat vase. După îndepărtare, curăţaţi dispozitivul BRITA Smart Light manual, folosind o cârpă moale şi umedă. După curăţarea capacului, introduceţi înapoi în capac dispozitivul BRITA Smart Light, rotindu-l în sensul acelor de ceasornic până ce se blochează. A2

Capac cu BRITA Meter B

Înainte de a curăţa capacul în maşina de spălat vase, scoateţi BRITA Meter din capac. Apăsaţi cele două lamele de pe ambele părţi ale BRITA Meter şi înclinaţi BRITA Meter înapoi, spre capacul mânerului, pentru a-l scoate complet. BRITA Meter scos nu trebuie spălat în maşina de spălat vase. Curăţaţi manual dispozitivul BRITA Meter detaşat.

Capac cu dispozitive BRITA Memo S **sau BRITA Calendar** T **nedetaşabile.**

Capacul nu trebuie spălat în maşina de spălat vase. Curăţaţi capacul manual.

Filtru de apă BRITA cu ţeavă de baterie C

Clătiţi ţeava de baterie cu apă caldă, după care puteţi şterge interiorul acesteia cu un beţişor cu capete de bumbac sau un obiect similar. Vă rugăm să strângeţi cu mâna piuliţa de cuplare pentru a evita scurgerile. Robinetul poate fi demontat cu uşurinţă, deşurubând capacul aflat sub manetă, apoi curăţând ţeava de baterie şi componentele.

SUGESTIE
Utilizaţi detergenţi slabi, dar nu şi soluţii de curăţat abrazive. Pentru înlăturarea depunerilor de calcar de pe capac şi dispozitivele BRITA Meter şi Smart Light, folosiţi lichide pentru înlăturarea calcarului, pe bază de acid citric, destinate uzului menajer.

2 Pregătirea cartuşului MAXTRA+ Universal D

Umpleţi cana curată cu apă rece. Înlăturaţi ambalajul de protecţie de pe cartuşul MAXTRA+ Universal (Notă: Noul cartuş MAXTRA+ Universal poate fi umed în urma procesului de tratare cu abur). Scufundaţi cartuşul MAXTRA+ Universal în apă rece şi scuturaţi-l încet, pentru a îndepărta bulele de aer. Scoateţi cartuşul MAXTRA+ Universal şi aruncaţi apa utilizată.

3 Introducerea cartuşului MAXTRA+ Universal E

Introduceţi pâlnia în cană. Plasaţi cartuşul MAXTRA+ Universal în cavitatea pâlniei şi împingeţi în jos până când se fixează ferm.

4 Umplerea cănii filtrante BRITA

Metoda de umplere depinde de caracteristicile din capacul modelului de filtru de apă BRITA. Apa din pâlnie este filtrată automat şi curge în cană.

Variante de capac

Filtru de apă BRITA cu capac cu orificiu de umplere automată

Dacă filtrul dumneavoastră de apă BRITA este prevăzut cu BRITA Meter, întoarceţi capacul pe spate şi introduceţi dispozitivul BRITA Meter în capac. Puneţi cârligul de sub butonul „START" în dispozitivul de asamblare din capac. Înclinaţi BRITA Meter înainte până când se fixează cu un „clic". F

Prindeţi capacul în dispozitivele lui de asamblare din cană şi apăsaţi-l în jos, spre mâner. G

Umpleţi filtrul de apă BRITA cu apă rece, direct de la robinet. Apa care curge de la robinet activează capacul cu orificiu de umplere automată. Capacul cu orificiu de umplere se închide automat când este atins nivelul maxim de umplere. H

Filtru de apă BRITA cu capac cu balama I

Apăsaţi cu atenţie capacul pe cană până când se fixează. Deschideţi capacul cu balama şi plasaţi orificiul sub robinet. Umpleţi filtrul de apă BRITA cu apă rece, direct de la robinet.

Filtru de apă BRITA fără orificiu de umplere J

Scoateţi capacul şi umpleţi pâlnia cu apă rece de la robinet. Apăsaţi capacul pe cană până când se fixează.

5 Activarea cartuşului MAXTRA+ Universal K

Cartuşul MAXTRA+ Universal trebuie activat la primele două umpleri. Aruncaţi apa rezultată în urma primelor două umpleri sau utilizaţi-o pentru a uda florile.

La a treia umplere, cartuşul MAXTRA+ Universal este gata de utilizare – veţi savura o apă filtrată BRITA mai curată şi cu un gust mai proaspăt.

În cazul în care se eliberează particule de carbon, clătiţi pâlnia şi introduceţi din nou cartuşul. Pentru informaţii detaliate despre particule, consultaţi paragraful „Urme naturale" de la „Note importante".

6 Reglarea indicatorului de schimbare a cartuşului

Indicatorul dvs. de schimbare a cartuşului BRITA vă va sugera când trebuie să schimbaţi cartuşul MAXTRA+ Universal. Indicatorul se află în capacul filtrului dvs. de apă BRITA. BRITA vă recomandă să schimbaţi cartuşul dvs. MAXTRA+ Universal cel puţin o dată la patru săptămâni, pentru performanţă optimă de filtrare.

Variante de capac

Filtru de apă BRITA cu dispozitiv BRITA Smart Light L

Dispozitivul BRITA Smart Light vă ajută să savuraţi în permanenţă o apă filtrată BRITA mai curată şi cu un gust mai proaspăt. Dispozitivul a fost special conceput pentru noua generaţie de căni filtrante BRITA cu ajutorul tehnologiilor de ultimă oră. Acesta monitorizează performanţa de filtrare şi indică, în mod intuitiv, momentul în care trebuie să schimbaţi cartuşul, pentru a vă bucura de o performanţă optimă de filtrare. Cu ajutorul unui senzor inteligent, dispozitivul măsoară nu doar timpul scurs de la ultima schimbare a cartuşului, ci ţine cont şi de volumul de apă filtrat.

Pentru activare înainte de prima utilizare şi după fiecare schimbare a cartuşului MAXTRA+ Universal, apăsaţi butonul Reset cu LED BRITA Smart Light timp de aproximativ 5-10 secunde M, până când lumina LED-ului devine verde şi clipeşte de trei ori N. Filtrul dvs. de apă este gata de utilizare.

De fiecare dată când utilizaţi filtrul de apă, dispozitivul BRITA Smart Light vă va anunţa dacă este necesar să schimbaţi cartuşul, prin intermediul unor lumini colorate diferit, intermitente.

Lumină verde: cartuşul MAXTRA+ Universal filtrează cu performanţă optimă.

Lumină galbenă: în curând va fi necesar să schimbaţi cartuşul. Asiguraţi-vă că aveţi o rezervă.

Lumină roşie: vă rugăm să schimbaţi cartuşul. Acest lucru este necesar fie după 4 săptămâni, fie după filtrarea a 150 l de apă, presupunând un debit de turnare obişnuit.

Puteţi să urmăriţi în orice moment starea performanţei de filtrare. Trebuie doar să apăsaţi dispozitivul BRITA Smart Light cu degetul pentru a vedea starea actuală a filtrului. M N

Filtru de apă BRITA cu BRITA Meter O

Savuraţi întotdeauna o apă filtrată BRITA mai curată şi cu un gust mai proaspăt, graţie dispozitivului inteligent BRITA Meter – conceput exclusiv pentru MAXTRA+ Universal. BRITA Meter monitorizează performanţa de filtrare şi indică durata de viaţă rămasă a cartuşului. Măsurarea în 3 direcţii ia în considerare volumul de apă filtrată, calitatea apei (duritatea) şi durata.

După activarea cartuşului MAXTRA+ Universal, vă rugăm să îndepărtaţi folia de protecţie de pe ecranul BRITA Meter şi să apăsaţi butonul „START" timp de aprox. şase secunde, până când toate cele patru bare apar pe ecran. Încetaţi apăsarea butonului imediat ce ecranul începe să lumineze intermitent. P

Atât timp cât ecranul dvs. afişează „O.K.", cartuşul MAXTRA+ Universal filtrează cu performanţa optimă. Procentajul din fiecare bară a ecranului arată capacitatea rămasă a cartuşului dvs. MAXTRA+ Universal. Picăturile de apă care se aprind în mod repetat de sus în jos indică un proces de filtrare activ. Dacă simbolul pentru cartuş gol „NEW (NOU)" luminează intermitent, trebuie să schimbaţi acum cartuşul MAXTRA+ Universal. Q

Filtru de apă BRITA cu Memo R S

BRITA Memo vă reaminteşte să schimbaţi cartuşul dvs. MAXTRA+ Universal o dată la patru săptămâni. După activarea cartuşului MAXTRA+ Universal, îndepărtaţi folia de protecţie de pe ecranul Memo şi apăsaţi butonul „START" până când toate cele patru bare apar pe ecran şi luminează intermitent de două ori. Un punct mic, care luminează intermitent în colţul din dreapta jos al ecranului, indică faptul că BRITA Memo funcţionează. Fiecare bară reprezintă o durată de viaţă de aprox. o săptămână. Durata de viaţă recomandată, de patru săptămâni, a cartuşului MAXTRA+ Universal este egală cu patru bare sau 100%. După fiecare săptămână, de pe afişaj dispare câte o bară, pentru a indica durata de viaţă rămasă a cartuşului MAXTRA+ Universal. Schimbaţi cartuşul MAXTRA+ Universal după ce au dispărut toate barele, iar săgeata începe să lumineze intermitent.

Filtru de apă BRITA cu Calendar T

BRITA Calendar vă indică data următoarei schimbări.

După activarea cartuşului MAXTRA+ Universal, setaţi data următoarei schimbări în BRITA Calendar. Cadranul din partea stângă indică ziua din lună, iar cel din partea dreaptă indică luna. Rotiţi cele două cadrane la stânga sau la dreapta şi setaţi o dată pentru următoarea schimbare a cartuşului MAXTRA+ Universal. Din motive de lipsă de spaţiu, nu pot fi selectate toate zilele de la 1 la 31 pe cadranul din stânga. Rotiţi la numărul următor.

7 Schimbarea cartuşului MAXTRA+ Universal U

Trageţi de cartuşul MAXTRA+ Universal pentru a-l scoate. Urmaţi instrucţiunile pentru „Calitate din primul moment", de la pasul 1 la 6.

III. Note importante

Nu expuneţi filtrul de apă BRITA în lumina directă a soarelui. Ţineţi filtrul de apă BRITA la distanţă de elemente de încălzire, precum cuptorul, filtrul de cafea. Păstraţi filtrul de apă BRITA într-un loc umbrit şi răcoros.

Apa filtrată cu BRITA este destinată exclusiv consumului uman. Reprezintă un aliment perisabil şi, prin urmare, trebuie consumată în decurs de o zi.

Asiguraţi-vă că aveţi un cartuş MAXTRA+ Universal nou, pregătit pentru înlocuire. BRITA vă recomandă să păstraţi cartuşele MAXTRA+ Universal în ambalajul lor original, într-un loc răcoros şi uscat.

Pe durata de viaţă a filtrului de apă BRITA este posibil să remarcaţi depuneri de calcar pe capac şi pe capacul cu orificiu de umplere automat. Acest lucru se datorează faptului că se află în contact permanent cu apa nefiltrată, care prezintă alcalinitate ridicată (depunere de calcar). BRITA recomandă curăţarea şi îndepărtarea regulată a depunerilor de calcar de pe capac, de pe BRITA Smart Light, de pe BRITA Meter şi de pe capacul cu orificiu de umplere automat, cu lichid pentru înlăturarea calcarului pe bază de acid citric, destinat operaţiilor casnice.

În cazul în care scăpaţi pe jos dispozitivul BRITA Smart Light, vă rugăm să verificaţi dacă s-a deteriorat şi să îl înlocuiţi, dacă prezintă deteriorări vizibile. Metoda de eliminare trebuie să respecte toate prevederile şi reglementările în vigoare. Nu lăsaţi dispozitivul BRITA Smart Light la îndemâna copiilor (pericol de ingerare).

Dacă nu utilizaţi filtrul de apă BRITA o perioadă îndelungată (de ex. pe perioada vacanţei), BRITA recomandă să scoateţi cartuşul MAXTRA+ Universal, să aruncaţi apa rămasă în filtrul de apă BRITA şi să introduceţi cartuşul MAXTRA+ Universal din nou, fără să-l fixaţi. Înainte să utilizaţi din nou filtrul de apă BRITA, scoateţi cartuşul MAXTRA+ Universal, curăţaţi filtrul de apă şi repetaţi paşii 3 – 5 din secţiunea „Calitate din primul moment". Vă rugăm să acordaţi o atenţie deosebită indicatorului de schimbare a cartuşului dvs. BRITA.

Dacă filtrul de apă BRITA a intrat în contact cu alimente care pot cauza decolorarea (de ex. sos de roşii, muştar), curăţaţi filtrul de apă BRITA. Pentru a evita posibila decolorare a filtrului de apă BRITA, nu-l introduceţi într-o maşină de spălat vase care conţine veselă murdărită de astfel de alimente.

Dacă, în cazul unui filtru de apă BRITA cu un canal de scurgere, remarcaţi orice infiltraţii de apă între robinet şi vas, strângeţi piuliţa hexagonală din interiorul vasului.

Eliminarea cănii precum şi a cartuşului filtrant uzat se face în conformitate cu prevederile locale.

Performanţă optimă

Filtraţi numai apă rece de la robinet.

Eventual: filtraţi mai întâi, apoi fierbeţi

Filtrele de apă BRITA sunt concepute pentru a fi utilizate numai cu apă de la robinet tratată (notă: această apă este controlată permanent şi este potabilă, conform reglementărilor locale) sau cu apă din surse proprii, care a fost testată şi declarată potabilă.

Dacă autorităţile anunţă că apa de la robinet trebuie fiartă înainte de a fi consumată, atunci şi apa filtrată cu BRITA trebuie fiartă. Când restricţiile care impun fierberea apei nu mai sunt în vigoare, întregul filtru de apă BRITA trebuie curăţat bine şi trebuie introdus un cartuş MAXTRA+ Universal nou.

Pentru anumite persoane (de ex. pentru persoanele cu sistemul imunitar slăbit sau pentru bebeluşi), se recomandă de obicei fierberea apei de la robinet; acest lucru este valabil şi pentru apa filtrată cu BRITA. Indiferent de apa folosită, trebuie să utilizaţi vase din oţel inoxidabil sau fierbătoare cu elemente protejate. În particular, persoanele cu alergie la nichel trebuie să folosească numai vase din oţel inoxidabil sau ibrice cu elemente izolate.

Igienă absolută

Din motive de igienă, conţinutul cartuşului MAXTRA+ Universal este supus unui tratament special cu argint. Este posibil ca o cantitate foarte mică de argint să fie transferată în apă. Această cantitate de argint transferată trebuie să se încadreze în directivele Organizaţiei Mondiale a Sănătăţii (OMS).

Sensibilitate la potasiu?

Este posibil ca, pe parcursul procesului de filtrare, conţinutul de potasiu să crească uşor. Totuşi, un litru de apă filtrată cu BRITA conţine mai puţin potasiu decât, de exemplu, un măr. Dacă suferiţi de o boală de rinichi şi/sau trebuie să ţineţi un regim alimentar fără potasiu, vă recomandăm să consultaţi medicul înainte de a utiliza metoda BRITA de filtrare a apei.

Urme naturale

Asemenea oricărui produs natural, consistenţa micro perlelor din carbon BRITA este supusă variaţiilor naturale. Aceasta poate duce la prezenţa unor particule mici de carbon în apa dvs. filtrată, observabile sub formă de particule negre. Aceste particule nu au niciun efect negativ asupra sănătăţii. Dacă sunt înghiţite, acestea nu vor dăuna organismului uman. Dacă observaţi particule de carbon, BRITA vă recomandă să clătiţi cartuşul de mai multe ori sau până când fragmentele negre dispar.

Eliminarea corectă a BRITA Smart Light, BRITA Meter şi BRITA Memo

BRITA Smart Light, BRITA Meter şi BRITA Memo conţin o baterie şi au o durată de viaţă de aprox. cinci ani. La sfârşitul duratei lor de viaţă, vă rugăm să vă reamintiţi că aceste dispozitive trebuie eliminate în conformitate cu normele şi reglementările în vigoare.

Pentru a elimina dispozitivul BRITA Smart Light uzat, scoateţi-l din capac printr-o rotire în sens invers acelor de ceasornic A1.

Pentru a scoate dispozitivul BRITA Meter uzat, respectaţi pasul 1 din secţiunea „Calitate din primul moment".

Pentru a scoate dispozitivul BRITA Memo uzat, introduceţi o şurubelniţă în fanta de lângă BRITA Memo şi împingeţi-l în afară. Reţineţi că BRITA Memo nu trebuie scos din niciun alt motiv, în afară de cel al eliminării, la sfârşitul duratei sale de viaţă.

Declinarea responsabilităţii

Vă rugăm să luaţi la cunoştinţă că BRITA nu îşi poate asuma nicio responsabilitate, dacă nu respectaţi instrucţiunile de utilizare furnizate.

Eliminarea cănii precum şi a cartuşului filtrant uzat se face în conformitate cu prevederile locale.

AR

I. تهانينا على شرائك إبريق مرشح المياه BRITA الجديد مع MAXTRA+ Universal!

نشكرك على اختيارك جودة BRITA للحصول على مياه أنظف، وأنقى، وأطيب مرشَّح بواسطة مرشح BRITA

إنّ MAXTRA+ Universal هو مفتاح الحصول على مياه أنظف، وأنقى، وأطيب مرشَّحة بواسطة مرشح BRITA

تضمن تقنية MicroFlow Technology المبتكرة من BRITA منحك أفضل نتائج ترشيح المياه:

- إنّ حبيبات Micro Carbon Pearls الأصغر حجمًا الجديدة مصنوعة من كربون قشور ثمار جوز الهند الطبيعية. بفضل تقنية BRITA MicroFlow، يتم بفعالية تامة امتصاص المواد التي تؤثر سلبًا على المذاق والرائحة، مثل الكلور، واحتجازها في ملايين المسام المنتشرة في حبيبات Micro Carbon الموجودة في المرشح.
- تضمن حبيبات Ion-Exchange Pearls تقليل الكلس بقوة وكفاءة لتوفير أفضل حماية للأجهزة المنزلية.
- التخلص الفعال من المعادن مثل الرصاص والنحاس التي قد توجد في المياه التي تستخدمها بسبب التمديدات الصحية.

مياه أنظف، وأنقى، وأطيب لإعداد المشروبات الساخنة والباردة ولأغراض الطهي.

إنّ الملوّثات والمواد الأخرى التي يعمل نظام معالجة المياه على إزالتها أو الحد منها ليست بالضرورة موجودة في مياهك.

MAXTRA+ Universal FlowControl: ترشيح مثالي

تضمن تقنية MAXTRA+ Universal FlowControl وقت الترشيح الأفضل للحصول على أفضل النتائج من خلال الجمع الرائع بين خرطوشة MAXTRA+ Universal وقمع مرشح المياه BRITA.

عمر خرطوشة MAXTRA+ Universal

يعتمد عمر خرطوشة MAXTRA+ Universal على جودة المياه المحلية، على سبيل المثال عسر المياه.

ترشّح خرطوشة MAXTRA+ Universal ما يصل إلى ١٥٠ لترًا.*

لضمان الحصول على الأداء الأمثل، يجب عليك تغيير خرطوشة MAXTRA+ Universal كل أربعة أسابيع. لتذكيرك بموعد تغيير الخرطوشة التالي، فإنّ إبريق مرشح المياه BRITA مزوّد بمؤشر استبدال الخراطيش.

*تقليل مضمون لنسبة الكلس حتى 120 لترًا وفقًا لمعيار DIN 10521.

تُمثّل خبرتنا التي تمتد لأكثر من 50 عامًا ضمانة للجودة

ظلّت BRITA لأكثر من 50 عامًا مثال الابتكار الدائم وأفضل جودة في مجال تطوير حلول ترشيح المياه. ومن أجل تلبية متطلبات الجودة العالية في BRITA فإنّها تضع ضوابط داخلية وخارجية صارمة لضمان الجودة. وتضبط منظمة TÜV SÜD المستقلة والمعروفة الجودة المتّسقة لمرشحات المياه والخراطيش المنزلية بشكل منتظم. تُصدّق TÜV SÜD على أنّ مرشحات مياه BRITA وخرطوشة MAXTRA+ Universal تفي بمستوى جودة المواد الغذائية وفقًا للتشريع الألماني والتشريع الأوروبي.

رضا بنسبة 100٪: ضمان BRITA

تثق BRITA أنّ هذا المنتج سيفي باحتياجاتك من حيث الجودة والأداء على حد سواء. إذا لم ينل منتج BRITA على رضاك الكامل، تتعهّد BRITA بإعادة نقودك إليك خلال 30 يومًا من تاريخ الشراء. يُرجى إرسال مرشح المياه مع إيصال الشراء، وسبب الإعادة، واسمك بالكامل، ورقم هاتفك، ومعلومات حسابك البنكي، إلى مكتب خدمة عملاء BRITA المحلي المذكور في الصفحة الخلفية.

ثانيًا. الجودة منذ البداية

لضمان حصولك على أفضل النتائج من مرشح مياه BRITA، يُرجى اتّباع الإرشادات بعناية.

1 إرشادات التنظيف لمرشح المياه BRITA الجديد قبل استعماله للمرة الأولى وقبل كل استبدال للخرطوشة

القمع والإبريق

استخدام آمن مع غسالة الصحون (٥٠ درجة مئوية كحد أقصى)

في حال ملامسة مرشح مياه BRITA لطعام يمكن أن يُسبّب تغيير اللون (مثل صلصة الطماطم والخردل)، نظّفه. ولتجنّب تغيير محتمل في لون مرشح المياه BRITA، لا تضعه في غسالة صحون يكون فيها أوانٍ تحتوي على أوساخ طعام يمكن أن تؤدي إلى تغيير لون المرشح.

يُرجى تنظيف BRITA fill&enjoy Fun أو BRITA fill&enjoy Flow فقط باستخدام يدك مع الماء البارد أو الفاتر.

الغطاء مع BRITA Smart Light A1

قبل تنظيف الغطاء في غسالة الصحون، يُرجى إزالة BRITA Smart Light من الغطاء عبر تدويره عكس اتجاه عقارب الساعة. A1

يجب عدم غسل BRITA Smart Light الذي أزلته في غسالة الصحون. عقب إزالة BRITA Smart Light، نظّفه يدويًا باستخدام قطعة قماش رطبة وناعمة. بعد الانتهاء من تنظيف الغطاء، ما عليك سوى إعادة إدخال BRITA Smart Light في الغطاء عبر تدويره في اتجاه عقارب الساعة لأقصى حد. A2

الغطاء مع BRITA Meter B

قبل تنظيف الغطاء في غسالة الصحون، يُرجى إزالة BRITA Meter من الغطاء. اضغط على اللسانَين الموجودين على جانبَيْ BRITA Meter وأدر BRITA Meter إلى الوراء باتجاه غطاء المقبض لإخراجه بالكامل. يجب عدم غسل BRITA Meter الذي أزلته، في غسالة الصحون. نظّف BRITA METER يدويًا.

الغطاء مع BRITA Memo أو BRITA Calendar غير القابل للإزالة

يجب عدم غسل الغطاء في غسالة الصحون. نظّف الغطاء يدويًا.

مرشح المياه BRITA مع ميزاب الصنبور C

يُرجى تمرير مياه دافئة عبر ميزاب الصنبور، ويمكن مسحه من الداخل بأداة قطنية أو ما شابه. يُرجى إحكام ربط صامولة الأنابيب يدويًا لمنع التسربات. يمكن فك الصنبور بسهولة عن طريق فك الغطاء الموجود تحت العتلة، ثم يمكنك تنظيف الميزاب ومكوناته.

تلميح
يُرجى استخدام منظفات خفيفة وغير كاشطة. لإزالة الترسبات من الغطاء وBRITA Meter و Smart Light، استخدم سوائل منزلية عادية يدخل في تركيبتها حامض الليمون.

2 تحضير خرطوشة MAXTRA+ Universal D

املأ الإبريق النظيف بالمياه الباردة. أزل التغليف الواقي عن خرطوشة MAXTRA+ Universal (ملاحظة: خرطوشة MAXTRA+ Universal الجديدة ربما تكون مبللة بسبب عملية العلاج بالبخار). اغمر خرطوشة MAXTRA+ Universal في مياه باردة ورُجّها برفق لإخراج أي فقاعات هواء بداخلها. أزل خرطوشة MAXTRA+ Universal وتخلّص من المياه المستخدمة.

3 أدخل خرطوشة MAXTRA+ Universal E

أدخل القمع في الإبريق. ضع خرطوشة MAXTRA+ Universal داخل المنطقة المجوفة في القمع واضغطها لأسفل حتى يتم تثبيتها بإحكام.

4 تعبئة إبريق مرشح المياه BRITA

يعتمد أسلوب التعبئة على ميزات الغطاء الخاص بطراز مرشح المياه BRITA لديك. يتم ترشيح المياه الموجودة في القمع تلقائيًا وتتدفق داخل الإبريق.

أشكال الغطاء المختلفة

مرشح مياه BRITA مع غطاء تتدفق المياه من خلاله تلقائيًا

إذا كان مرشح مياه BRITA الموجود لديك مزوّدًا بـ BRITA Meter، يُرجى قلب الغطاء وإدخال BRITA Meter فيه. ضع الخطاف تحت زر "بدء" في أداة التوجيه للتثبيت الموجودة على الغطاء. قم بإمالة BRITA Meter إلى الأمام حتى تسمع "طقطقة" تشير إلى تثبيته بإحكام. F

اشبك الغطاء بأداة التوجيه للتثبيت في الإبريق واضغط عليه للأسفل نحو المقبض. G

ضع مرشح مياه BRITA تحت الصنبور مباشرةً ليمتلئ بالمياه الباردة. ينشّط تدفق مياه الصنبور عمل الغطاء الذي تتدفق المياه من خلاله تلقائيًا. يغلق الغطاء الذي تتدفق المياه من خلاله تلقائيًا عند بلوغ الحد الأقصى لمستوى التعبئة. H

مرشح مياه BRITA مع غطاء علوي قلاب I

اضغط الغطاء بعناية إلى داخل الإبريق حتى يثبت في مكانه. افتح الغطاء العلوي القلاب وضع الفتحة تحت الصنبور. املأ مرشح المياه BRITA تحت الصنبور مباشرةً ليمتلئ بالمياه الباردة.

مرشح المياه BRITA من دون فتحة تتدفق المياه من خلالها J

أزل الغطاء واملأ القمع بمياه الصنبور الباردة. اضغط الغطاء إلى الإبريق حتى يثبت في مكانه.

5 قم بتنشيط خرطوشة MAXTRA+ Universal K

ينبغي تنشيط خرطوشة MAXTRA+ Universal مع أول عمليتَي تعبئة بالمياه. تخلّص من المياه التي ملأتها في أول عمليتَي تعبئة أو استخدمها لسقي النباتات لديك.

مع التعبئة للمرة الثالثة، تُصبح خرطوشة MAXTRA+ Universal جاهزة للاستخدام - سوف تستمتع بمياه أنظف، وأنقى، وأطيب مرشّح بواسطة مرشّح BRITA.

إذا تسرّبت أي جزيئات كربون، يُرجى غسل القمع وإدخال الخرطوشة مجددًا. لمزيد من المعلومات عن الجزيئات، يُرجى مراجعة فقرة «العناصر الكيميائية الطبيعية» تحت «ملاحظات هامة».

6 ضبط مؤشر استبدال الخراطيش

يُنبّهك مؤشر BRITA لاستبدال الخراطيش عند وجود الحاجة إلى تغيير خرطوشة MAXTRA+ Universal. المؤشر موجود في غطاء مرشح المياه BRITA. تنصح BRITA باستبدال خرطوشة MAXTRA+ Universal مرة كل أربعة أسابيع على الأقل لضمان الحصول على أداء الترشيح الأفضل.

أشكال الغطاء المختلفة

مرشح المياه BRITA المزوّد بـ BRITA Smart Light L

يضمن لك BRITA Smart Light الاستمتاع في جميع الأوقات بمذاق أكثر نقاءً وعذوبة للماء المرشح باستخدام مرشح المياه BRITA. لقد طُوّر حصريًا ليتماشى مع الجيل الجديد من أباريق مرشح المياه BRITA وذلك باستخدام أحدث التقنيات. فهو يرصد أداء التصفية ويشير بشكل حدسي عندما تستدعي الضرورة تغيير الخرطوشة لتحقيق أفضل أداء للمرشح. يُفيد استخدام جهاز الاستشعار الذكي ليس فقط في قياس الوقت منذ آخر مرة تم فيها تغيير آخر خرطوشة ولكنّه أيضًا يضع في الاعتبار كمية المياه المستخدمة.

للتنشيط قبل أول استخدام وبعد كل تغيير لخرطوشة مرشح MAXTRA+ Universal، اضغط على زر إعادة ضبط مصباح LED لـ BRITA Smart Light لمدة 5 إلى 10 ثوانٍ M تقريبًا حتى يخبو ضوء مصباح LED باللون الأخضر للداخل وللخارج ثلاث مرات N. المياه الآن جاهزة للاستخدام.

أثناء كل استخدام لمرشح المياه، سينبّهك BRITA Smart Light إلى ما إذا كان قد حان الوقت لتغيير الخرطوشة وذلك من خلال أضواء وامضة مختلفة الألوان.

الضوء الأخضر: خرطوشة MAXTRA+ Universal تعمل على أكمل وجه.

الضوء الأصفر: تحتاج الخرطوشة إلى الاستبدال في أقرب وقت، يرجى التزوّد.

الضوء الأحمر: يرجى استبدال الخرطوشة. سيكون هذا هو الحال بعد 4 أسابيع أو 150 لترًا من استخدام المياه المرشحة مع افتراض تدفق صب نموذجي.

يمكنك رصد حالة أداء التصفية في أي وقت. ما عليك إلا الضغط بكل بساطة على BRITA Smart Light بإصبعك لترى حالة المرشِّح الفعلية. M N

مرشح المياه BRITA المزوّد بـ BRITA Meter O

استمتع دائمًا بمذاق أكثر نقاءً وعذوبة من الماء المرشح باستخدام مرشح BRITA وذلك بفضل BRITA Meter الذكي - المُصمّم حصريًا من أجل MAXTRA+ Universal. BRITA Meter يراقب أداء التصفية ويُشير إلى العمر المتبقي للخرطوشة. إن وسيلة القياس ذات الاتجاهات الثلاث تأخذ بعين الاعتبار كمية المياه التي تم ترشيحها وجودة المياه (مثل عسر المياه) والوقت.

بعد تفعيل خرطوشة MAXTRA+ Universal، يرجى نزع رقاقة الغلاف الواقي من على شاشة BRITA Meter والضغط على زر "بدء" لحوالي ست ثوانٍ حتى تظهر الأعمدة الأربعة جميعها على الشاشة. حرّر الزر بمجرد أن تبدأ الشاشة بالوميض. P

طالما تعرض الشاشة «O.K.»، فإنّ ذلك يدل على الأداء الأمثل لخرطوشة MAXTRA+ Universal. تُشير النسبة المئوية لكل عمود إلى السعة المتبقية لخرطوشة MAXTRA+ Universal. وتُشير قطرات المياه التي تومض بشكل متكرر من الأعلى إلى الأسفل إلى عملية ترشيح نشطة. في حال وميض رمز الخرطوشة الفارغة «NEW»، يتوجب عليك عندها استبدال خرطوشة MAXTRA+ Universal. Q

مرشح المياه BRITA المزوّد بـ Memo S R

تذكرك BRITA Memo بتغيير خرطوشة MAXTRA+ Universal كل أربعة أسابيع.

بعد تفعيل خرطوشة MAXTRA+ Universal، يرجى نزع رقاقة الغلاف الواقي من على شاشة BRITA Meter والضغط على زر "بدء" حتى تظهر الأعمدة الأربعة جميعها على الشاشة وتومض مرتين. تُشير نقطة وامضة صغيرة في الزاوية اليمنى السفلى من الشاشة إلى أن BRITA Memo تعمل.

يُشير كل عمود إلى فترة عمل أسبوع تقريبًا. يساوي عمر خرطوشة MAXTRA+ Universal الموصى به والذي يبلغ أربعة أسابيع، أربعة أعمدة أو نسبة 100٪. بعد كل أسبوع، سيختفي أحد الأعمدة لعرض العمر المتبقي لخرطوشة MAXTRA+ Universal. عند اختفاء جميع الأعمدة وبدء السهم بالوميض، عليك تغيير خرطوشة MAXTRA+ Universal.

مرشح المياه BRITA المزوّد بـ Calendar T

يخبرك BRITA Calendar بالتاريخ التالي للاستبدال.

بعد تنشيط خرطوشة MAXTRA+ Universal، اضبط تاريخ الاستبدال التالي في BRITA Calendar.

تُشير المدالة اليسرى إلى اليوم في الشهر والمدالة اليمنى إلى الشهر. أدر المدالتين إلى اليسار أو إلى اليمين واضبط تاريخًا لاستبدال خرطوشة MAXTRA+ Universal التالي.

لضيق المساحة، يتعذّر تحديد كل الأيام من ١ إلى ٣١ في جهة المدالة اليسرى. انتقل ببساطة إلى الرقم التالي.

7 استبدال خرطوشة MAXTRA+ Universal U

اسحب خرطوشة MAXTRA+ Universal إلى الخارج. اتبع الإرشادات الواردة في القسم "الجودة منذ البداية" من الخطوة ١ إلى الخطوة ٦.

ثالثاً. ملاحظات هامة

لا تُعرّض مرشح المياه BRITA لأشعة الشمس المباشرة. ضع مرشح المياه BRITA بعيدًا عن مصادر الحرارة مثل الفرن وآلة القهوة. احتفظ بمرشح المياه BRITA في مكان ظليل ومعتدل البرودة.

المياه المرشّحة بواسطة مرشح المياه BRITA مخصّصة للاستهلاك البشري فقط. بالتالي ننصح باستهلاك المياه خلال يوم واحد.

احرص على أن يكون لديك خرطوشة MAXTRA+ Universal جديدة جاهزة للاستبدال. توصي BRITA بتخزين خراطيش MAXTRA+ Universal في أغلفتها الأصلية في مكان جاف ومعتدل البرودة.

قد تلاحظ على طول عمر مرشح المياه BRITA تكوّنًا للكلس على الغطاء وعلى الغطاء الذي تتدفق المياه من خلاله تلقائيًا. ويرجع هذا في حقيقة الأمر إلى ملامسته الدائمة للماء غير المرشح الذي يحتوي على عسر الكربون (الكلس). توصي BRITA بتنظيف الغطاء وBRITA Smart Light وBRITA Meter والغطاء الذي تتدفق المياه من خلاله تلقائيًا، بشكل منتظم باستخدام سائل منزلي عادي لإزالة الترسبات يدخل في تركيبته حامض الليمون.

في حالة سقوط BRITA Smart Light، يُرجى التحقق من وجود أي ضرر واستبداله إذا كانت الأضرار مرئية. يجب أن يتبع التخلص من الخراطيش كافة الأحكام واللوائح المعمول بها. يُرجى الاحتفاظ بـBRITA Smart Light بعيدًا عن متناول الأطفال (خطر الابتلاع).

إذا لم يتم استخدام مرشح المياه BRITA لفترة طويلة (العطلة مثلاً)، تنصحك BRITA باستخراج خرطوشة MAXTRA+ Universal وطرح أي مياه داخل مرشح المياه BRITA وإدخال خرطوشة MAXTRA+ Universal مرةً أخرى بشكلٍ طليق. قبل استخدام مرشح المياه BRITA مجددًا، أزل خرطوشة MAXTRA+ Universal، ونظّف مرشح المياه وكرّر الخطوات من 3 إلى 5 في القسم "الجودة منذ البداية". يرجى الانتباه جيدًا إلى مؤشر استبدال خرطوشة BRITA.

في حال ملامسة مرشح مياه BRITA لطعام يمكن أن يُسبّب تغيير اللون (مثل صلصة الطماطم والخردل)، نظّفه. ولتجنّب تغيير محتمل في لون مرشح المياه BRITA، لا تضعه في غسالة صحون يكون فيها أوانٍ تحتوي على أوساخ طعام يمكن أن تؤدي إلى تغيير لون المرشح.

إذا لاحظت في مرشح المياه BRITA المزود بميزاب الصنبور، حدوث أي تسرّب للمياه بين قطعة الصنبور وجسم الوعاء، قم ببساطة بشد الصمولة السداسية الشكل الموجودة داخل الوعاء.

الأداء الأمثل

يرجى ترشيح مياه الصنبور الباردة فقط.

في حال: أولاً ترشيح ثم غلي

مرشح المياه BRITA مصمّم خصيصاً للاستخدام فقط مع مياه الصنبور المعالجة لدى البلدية (ملاحظة: يتم التحكم باستمرار في هذه المياه وهي صالحة للشرب وفقاً للوائح القانونية) أو مع المياه المتوفرة من مصدر خاص والتي تم اختبارها كمياه صالحة للشرب.

إذا تسلّمت أي إرشادات من السلطات المختصة تُفيد بأنه يجب غلي مياه الصنبور العامة، فيجب أيضاً غلي المياه المرشحة بأنظمة BRITA . وعندما تُصبح الإرشادات التي تُفيد بغلي المياه غير سارية، يجب تنظيف مرشح المياه BRITA بكامله بعناية كما يجب إدخال خرطوشة MAXTRA+ Universal جديدة.

يُنصح بصفةٍ عامة بالنسبة لمجموعات معينة من الناس (مثل الأطفال وأولئك الذين يعانون من ضعف المناعة)، أن تُغلى مياه الصنبور؛ وينطبق ذلك أيضاً على الماء المرشح باستخدام مرشح BRITA. بغض النظر عن المياه المستخدمة، يجب عليك استخدام أواني مصنوعة من الستانليس ستيل أو غلايات ذات عناصر مخفية عازلة. ويجب على الأشخاص الحساسين لمادة النيكل بشكل خاص استخدام أدوات مصنوعة من الستانليس ستيل أو غلايات ذات عناصر مخفية عازلة.

وقاية صحية مطلقة

لأسباب صحية، تخضع محتويات خرطوشة MAXTRA+ Universal لمعالجة خاصة بالفضة. ويمكن أن تنتقل كمية صغيرة جداً من الفضة إلى الماء. يتم هذا الانتقال في حدود إرشادات منظمة الصحة العالمية (WHO).

هل تعاني من حساسية من البوتاسيوم؟

أثناء عملية الترشيح، قد يوجد زيادة بسيطة في محتوى البوتاسيوم. لكن اللتر الواحد من المياه المرشحة بواسطة مرشح BRITA يحتوي على بوتاسيوم أقل من تفاحة مثلاً. إذا كنت تعاني من مشاكل في الكلى و/أو تتبع نظاماً غذائياً يُقيّد استهلاك البوتاسيوم، ننصحك باستشارة طبيبك قبل استخدام مرشح المياه BRITA.

العناصر البسيطة الطبيعية

مثل أي منتج طبيعي، يخضع تناسق BRITA Micro Carbon Pearls لتفاوتات طبيعية. ويمكن أن يؤدي ذلك إلى تدفق بسيط لجزيئات صغيرة من الكربون تظهر كقطع صغيرة سوداء اللون في المياه التي تخضع للترشيح. هذه الجزيئات ليس لها أي آثار سلبية على الصحة. إذا تم ابتلاعها، فإنّها لن تضر الجسم البشري. إذا لاحظت وجود جزيئات كربون، تنصحك BRITA بشطف الخرطوشة عدة مرات أو حتى اختفاء القطع الصغيرة سوداء اللون.

تخلص من BRITA Smart Light وBRITA Meter وBRITA Memo بشكلٍ صحيح.

تحتوي BRITA Smart Light وBRITA Meter وBRITA Memo على بطارية ويصل عمرها إلى حوالي خمس سنوات. عند انتهاء عمر هذه الأجهزة، يرجى التذكّر أنّه يجب التخلص منها وفقاً للأحكام واللوائح المعمول بها. للتخلص من BRITA Smart Light المستنفدة، يُرجى إزالتها من الغطاء عن طريق تدويرها عكس اتجاه عقارب الساعة A1.

لإزالة BRITA Meter المستنفد، اتبع الخطوة 1 من "الجودة منذ البداية". لإزالة BRITA Memo المستنفدة، ضع مفك براغي في الفتحة الموجودة إلى جانب BRITA Memo وادفعها خارجًا. يرجى الملاحظة أنه لا ينبغي تحت أي ظرف من الظروف إخراج BRITA Memo إلا بغرض التخلص منها.

الإعفاء من المسؤولية

يرجى الفهم أنّ BRITA لا تتحمّل أي مسؤولية على منتجاتها إذا لم يتقيّد المستهلك بإرشادات الاستخدام الموفرة.

التخلص من الإبريق بالإضافة إلى خرطوشة المرشح المستخدمة وفقًا للأحكام المحلية.

TH

I. ยินดีด้วยที่คุณจะได้รับสิ่งดี ๆ จากเหยือกกรองน้ำ BRITA ใหม่พร้อมไส้กรอง MAXTRA+ Universal!

ขอขอบคุณที่เลือก BRITA เพื่อน้ำที่กรองด้วย BRITA ซึ่งสะอาดกว่าและมีรสชาติดีขึ้น

MAXTRA+ Universal คือหัวใจสำคัญที่ทำให้น้ำที่กรองด้วย BRITA สะอาดกว่าและมีรสชาติสดชื่นขึ้น

นวัตกรรม BRITA MicroFlow Technology ที่มั่นใจได้ในการกรองที่เปี่ยมประสิทธิภาพ

- Micro Carbon Pearl แบบใหม่ที่มีขนาดเล็กลง ซึ่งผลิตจากคาร์บอนธรรมชาติ ที่ทำมาจากกะลามะพร้าว ด้วย BRITA MicroFlow Technology ช่วยให้สารที่ส่งผลต่อกลิ่นและรสชาติของน้ำ เช่น คลอรีน ถูกดูดซับอย่างมีประสิทธิภาพและกักไว้ด้วยรูพรุนเล็ก ๆ หลายล้านช่องภายในเม็ดไมโครคาร์บอนของไส้กรอง
- Ion-Exchange Pearl ช่วยลดตะกรันหินปูนได้อย่างมีประสิทธิภาพ และผ่านการทดสอบมาแล้วว่าสามารถปกป้องเครื่องใช้ต่าง ๆ ภายในบ้านของท่านได้เป็นอย่างดี
- การดูดซับโลหะหนัก เช่น สารตะกั่ว ทองแดง ที่อาจปนเปื้อนมากับระบบท่อประปาภายในบ้าน

เพื่อให้ได้น้ำดื่มที่ใสสะอาดและสดชื่นขึ้น สำหรับเครื่องดื่มร้อนและเย็น และสำหรับการปรุงอาหาร

สารปนเปื้อนหรือสารเคมีอื่น ๆ ที่ไม่ควรอยู่ในน้ำดื่มของคุณ จะถูกขจัดออกหรือลดปริมาณลงมากด้วยระบบการกรองน้ำนี้

MAXTRA+ Universal FlowControl: การกรองที่สมบูรณ์แบบ

MAXTRA+ Universal FlowControl ช่วยให้มั่นใจว่ามีเวลาในการกรองอย่างเหมาะสมเพื่อให้ได้ผลลัพธ์ที่เยี่ยมด้วยประสิทธิภาพของไส้กรอง MAXTRA+ Universal ที่สมบูรณ์แบบ และกรวยของเครื่องกรองน้ำ BRITA

อายุการใช้งานของไส้กรอง MAXTRA+ Universal

อายุการใช้งานของไส้กรอง MAXTRA+ Universal ขึ้นอยู่กับคุณภาพน้ำในท้องถิ่น เช่น ความกระด้างของน้ำ

ไส้กรอง MAXTRA+ Universal สามารถกรองน้ำได้สูงสุด 150 ลิตร*

เพื่อให้มั่นใจถึงประสิทธิภาพการทำงานที่ดีเยี่ยม คุณควรเปลี่ยนไส้กรอง MAXTRA+ Universal ทุก ๆ 4 สัปดาห์ เพื่อแจ้งเตือนคุณเกี่ยวกับการเปลี่ยนไส้กรองครั้งต่อไป เหยือกกรองน้ำ BRITA จึงติดตั้งไฟแจ้งเตือนการเปลี่ยนไส้กรอง

*ผ่านการรับรองว่าเกิดตะกรันหินปูนน้อยลงสำหรับน้ำ 120 ลิตร ตามมาตรฐาน DIN 10521

รับประกันคุณภาพด้วยประสบการณ์ยาวนานกว่า 50 ปี

ด้วยประสบการณ์นานกว่า 50 ปี BRITA ได้สร้างนวัตกรรมอย่างต่อเนื่อง และนำเสนอคำตอบเครื่องกรองน้ำที่ได้รับการพัฒนาให้มีคุณภาพสูงสุด เพื่อให้ตรงกับความต้องการคุณภาพสูงสุด ที่ BRITA เรายังมีมาตรการควบคุมคุณภาพที่เข้มงวดทั้งภายในและภายนอก TÜV SÜD องค์กรอิสระซึ่งมีชื่อเสียง ทำหน้าที่ควบคุมคุณภาพเครื่องกรองน้ำและไส้กรองน้ำที่ใช้ในครัวเรือนให้มีคุณภาพคงที่ TÜV SÜD รับรองเครื่องกรองน้ำ BRITA และไส้กรอง MAXTRA+ Universal ว่ามีคุณภาพในระดับเดียวกับอาหารและเป็นไปตามกฎหมายของเยอรมนีและยุโรป

ความพึงพอใจ 100% : การรับประกันของ BRITA

BRITA มั่นใจว่าผลิตภัณฑ์ BRITA นี้จะตอบสนองความต้องการของคุณทั้งในด้านคุณภาพและประสิทธิภาพการทำงานของอุปกรณ์ หากคุณไม่พอใจในผลิตภัณฑ์ BRITA ของคุณ BRITA รับประกันการคืนเงินให้คุณภายใน 30 วันหลังจากวันที่ซื้อ โปรดส่งเครื่องกรองน้ำพร้อมใบเสร็จรับเงิน เหตุผลที่ส่งคืน ชื่อและนามสกุลของคุณ หมายเลขโทรศัพท์ และข้อมูลบัญชีธนาคารของคุณไปยังฝ่ายบริการลูกค้าของ BRITA ในประเทศของคุณ ซึ่งระบุไว้ที่ด้านหลัง

II. คุณภาพตั้งแต่จุดเริ่มต้น

เพื่อให้แน่ใจว่าคุณจะได้รับผลลัพธ์ที่ดีที่สุดจากเครื่องกรองน้ำ BRITA โปรดปฏิบัติตามคำแนะนำอย่างเคร่งครัด

1 ทำความสะอาดเครื่องกรองน้ำ BRITA เครื่องใหม่ของคุณตามคำแนะนำก่อนที่จะใช้ครั้งแรกและทุกครั้งที่เปลี่ยนไส้กรอง

กรวยและเหยือกน้ำ

สามารถล้างในเครื่องล้างจานได้ (อุณหภูมิสูงสุด 50 °C)

ถ้าเครื่องกรองน้ำ BRITA ของคุณสัมผัสกับอาหารซึ่งมีแนวโน้มว่าจะทำให้เปลี่ยนสี (เช่น ซอสมะเขือเทศ มัสตาร์ด) ควรทำความสะอาดเครื่องกรองน้ำ BRITA ของคุณ เพื่อหลีกเลี่ยงไม่ให้เครื่องกรองน้ำ BRITA ของคุณมีการเปลี่ยนสี อย่าใส่ลงในเครื่องล้างจาน ที่มีถ้วยชามเลอะคราบอาหาร

กรุณาทำความสะอาดเครื่องกรองน้ำรุ่น fill&enjoy Fun ของ BRITA หรือรุ่น fill&enjoy Flow ของ BRITA ด้วยมือเท่านั้นโดยใช้น้ำเย็นหรือน้ำอุ่น

ฝาที่มี BRITA Smart Light A1

ก่อนจะใส่ฝาปิดลงในเครื่องล้างจานเพื่อทำความสะอาด โปรดถอด BRITA Smart Light ออกจากฝาก่อนโดยหมุนทวนเข็มนาฬิกา A1

อย่าใส่ BRITA Smart Light ที่ถอดออกมานี้ ลงในเครื่องล้างจานเป็นอันขาด หลังจากถอดออกแล้ว ให้ทำความสะอาด BRITA Smart Light ด้วยมือโดยใช้ผ้านุ่มที่เปียกหมาดเพียงเท่านั้น หลังจากทำความสะอาดฝาแล้ว ให้ใส่ BRITA Smart Light กลับเข้าที่ฝา โดยหมุนตามเข็มนาฬิกากลับไปล็อก A2

ฝาที่มี BRITA Meter B

ก่อนจะใส่ฝา ลงในเครื่องล้างจานเพื่อทำความสะอาด โปรดถอด BRITA Meter ออกจากฝาก่อน กดลิ้นสองข้างที่แต่ละด้านของ BRITA Meter แล้วเอียง BRITA Meter กลับมาทางที่ครอบจับเพื่อถอดออก อย่าใส่ BRITA Meter ที่ถอดออกมานี้ลงในเครื่องล้างจานเป็นอันขาด ให้เช็ดทำความสะอาด BRITA Meter

ฝาที่มี BRITA Memo หรือ BRITA Calendar ซึ่งไม่สามารถถอดออกได้

ห้ามใส่ฝานี้ลงในเครื่องล้างจานเพื่อทำความสะอาด ให้ทำความสะอาดฝานี้ด้วยมือ

เครื่องกรองน้ำ BRITA พร้อมหัวก๊อก C

โปรดเปิดน้ำอุ่นผ่านทางหัวก๊อกออกจนหมด กรุณาขันน็อตให้แน่น เพื่อป้องกันการรั่วไหล และเช็ดทำความสะอาดภายในโดยใช้สำลีก้านหรือสิ่งอื่นที่คล้ายกัน ก๊อกน้ำนี้สามารถถอดออกได้โดยง่ายโดยการขันเกลียวออกจากฝาครอบที่บริเวณใต้คันโยก และทำความสะอาดท่อน้ำและส่วนประกอบ

เคล็ดลับ
โปรดใช้ผลิตภัณฑ์ชักล้างอย่างอ่อน และไม่ใช้วัสดุขัดถูอย่างหยาบ หากต้องการขจัดคราบตะกรันที่ฝาปิด สำหรับฝาที่มี BRITA Meter และ Smart Light ให้ใช้น้ำยาล้างตะกรันสูตรกรดซิตริกที่ใช้ในครัวเรือนทั่วไป

2 การเตรียมไส้กรอง MAXTRA+ Universal D

เติมน้ำเย็นลงในเหยือกที่สะอาด แกะวัสดุห่อหุ้มออกจากไส้กรอง MAXTRA+ Universal (หมายเหตุ: ไส้กรอง MAXTRA+ Universal ใหม่อาจเปียกชื้นเนื่องจากกระบวนการฆ่าเชื้อด้วยไอน้ำ) จุ่มไส้กรอง MAXTRA+ Universal ลงในน้ำเย็น และเขย่าเบา ๆ เพื่อขจัดฟองอากาศ ถอดไส้กรอง MAXTRA+ Universal ออก และเทน้ำที่ใช้แล้วทิ้งไป

3 ใส่ไส้กรอง MAXTRA+ Universal E

ใส่กรวยลงในเหยือก วางไส้กรอง MAXTRA+ Universal ลงตรงบริเวณคอกรวย และดันลงล่างจนเข้าที่

4 เติมน้ำลงในเหยือกของเครื่องกรองน้ำ BRITA

วิธีการเติมน้ำจะเป็นไปตามคุณสมบัติของฝาเครื่องกรองน้ำ BRITA แต่ละรุ่นที่คุณใช้อยู่ น้ำที่ไหลผ่านกรวยจะได้รับการกรองอัตโนมัติ และไหลลงในเหยือก

รูปแบบของฝาปิด

เครื่องกรองน้ำ BRITA ที่มีคุณสมบัติการกรอกน้ำผ่านฝาเหยือกอัตโนมัติ

ถ้าเครื่องกรองน้ำ BRITA ของคุณมี BRITA Meter โปรดหันด้านล่างของฝากลับขึ้นด้านบนและใส่ BRITA Meter ลงบนฝาปิด กดตะขอเกี่ยวที่ด้านล่างของปุ่ม "START" ลงในอุปกรณ์จับยึดของฝา เอียง BRITA Meter ไปด้านหน้าจนกระทั่งได้ยินเสียง "คลิก" เข้าที่ F

เกี่ยวฝาเข้ากับอุปกรณ์จับยึดฝาในเหยือกและกดลงไปทางหูจับ G

นำเครื่องกรองน้ำ BRITA ของคุณไปรองน้ำเย็นโดยตรงจากก๊อกน้ำ น้ำประปาที่ไหลจากก๊อกจะเปิดใช้งานการกรอกน้ำผ่านฝาเหยือกอัตโนมัติ ฝาเติมน้ำจะปิดลงโดยอัตโนมัติเมื่อเติมน้ำถึงระดับสูงสุดแล้ว H

เครื่องกรองน้ำ BRITA พร้อมฝาปิดแบบฟลิป I

ค่อย ๆ กดฝาปิดลงตรงปากเหยือกจนเข้าที่ เปิดฝาปิดแบบฟลิปและนำไปรองใต้ก๊อกน้ำ นำเครื่องกรองน้ำ BRITA ของคุณไปรองน้ำเย็นโดยตรงจากก๊อกน้ำ

เครื่องกรองน้ำ BRITA ที่ไม่มีช่องเติมน้ำ J

ถอดฝาออกและเติมน้ำเย็นจากก๊อกน้ำลงในกรวย กดฝาปิดลงตรงปากเหยือกจนเข้าที่

5 เปิดใช้งานไส้กรอง MAXTRA+ Universal K

ไส้กรอง MAXTRA+ Universal ต้องได้รับการเปิดใช้งานเมื่อมีการเติมน้ำสองครั้งแรก ให้เทน้ำที่เติมสองครั้งแรกนั้นทิ้งไป หรือนำไปใช้รดต้นไม้

เมื่อเติมน้ำครั้งที่สาม ไส้กรอง MAXTRA+ Universal จะพร้อมใช้งาน ครั้งนี้คุณจะได้รับน้ำที่กรองด้วย BRITA ซึ่งสะอาดและสดชื่นยิ่งขึ้น

ในกรณีที่มีอนุภาคคาร์บอนหล่นลงมา โปรดเปิดน้ำล้างส่วนของกรวย และใส่ไส้กรองเข้าไปใหม่อีกครั้ง สำหรับข้อมูลเพิ่มเติมเกี่ยวกับอนุภาคคาร์บอน โปรดดูย่อหน้า "ส่วนประกอบทางธรรมชาติ" ข้างใต้ "ข้อควรทราบ"

6 การปรับไฟแจ้งเตือนการเปลี่ยนไส้กรอง

ไฟแจ้งเตือนการเปลี่ยนไส้กรอง BRITA ของคุณจะแจ้งให้คุณทราบว่าคุณจำเป็นจะต้องเปลี่ยนไส้กรอง MAXTRA+ Universal เมื่อใด ไฟแจ้งเตือนนี้อยู่ที่ฝาของเครื่องกรองน้ำ BRITA BRITA ขอแนะนำให้ทำการเปลี่ยนไส้กรอง MAXTRA+ Universal ของคุณอย่างน้อยทุกสี่สัปดาห์ เพื่อประสิทธิภาพการกรองที่ดีที่สุด

รูปแบบของฝาปิด

เครื่องกรองน้ำ BRITA ที่มี BRITA Smart Light L

BRITA Smart Light จะช่วยสร้างความมั่นใจว่าคุณจะได้น้ำดื่มจากเครื่องกรองน้ำ BRITA ที่สะอาดและมีรสชาติสดชื่นอยู่เสมอ สัญญาณไฟนี้ ได้รับการพัฒนาขึ้นโดยเฉพาะสำหรับเหยือกกรองน้ำ BRITA รุ่นใหม่ที่มีเทคโนโลยีล่าสุด สัญญาณนี้จะติดตามประสิทธิภาพในการกรอง และแจ้งเตือนให้เปลี่ยนไส้กรองเมื่อถึงเวลาที่เหมาะสม เพื่อประสิทธิภาพการกรองที่ดีที่สุด การใช้เซนเซอร์อัจฉริยะ ไม่เพียงแต่นับเวลาจากเปลี่ยนไส้กรองครั้งล่าสุดเท่านั้น หากยังนับปริมาณน้ำที่ผ่านเครื่องกรองอีกด้วย

สำหรับการเปิดใช้งานก่อนการใช้งานไส้กรอง MAXTRA+ Universal ครั้งแรกและหลังจากเปลี่ยนไส้กรองใหม่ทุกครั้ง ให้กดปุ่มรีเซ็ต LED ของ BRITA Smart Light ค้างไว้ประมาณ 5-10 วินาที M จนกระทั่งไฟ LED ค่อย ๆ ติดแล้วดับทั้งหมดสามครั้ง N. ตอนนี้เครื่องกรองน้ำของคุณพร้อมใช้งานแล้ว

ทุกครั้งที่ใช้งานเครื่องกรองน้ำ สัญญาณ BRITA Smart Light จะเตือนให้คุณทราบว่าถึงเวลาต้องเปลี่ยนไส้กรองแล้วหรือยัง โดยจะแสดงไฟกระพริบเป็นสีต่างกัน

ไฟสีเขียว : ไส้กรอง MAXTRA+ Universal มีประสิทธิภาพการทำงานสูงสุด

ไฟสีเหลือง : ใกล้ถึงเวลาที่ต้องเปลี่ยนไส้กรองแล้ว โปรดเตรียมไส้กรองอันใหม่

ไฟสีแดง : โปรดเปลี่ยนไส้กรองของคุณ การแจ้งเตือนนี้จะเกิดขึ้นหลังจากใช้ไส้กรองน้ำไปได้ 4 สัปดาห์ หรือกรองน้ำในปริมาณ 150 ลิตรโดยที่น้ำไหลในอัตราปกติ

คุณสามารถติดตามสถานะประสิทธิภาพในการกรองน้ำได้ทุกเวลา เพียงแค่ใช้นิ้วกด BRITA Smart Light เพื่อดูสถานะการกรองที่แท้จริง M N

เครื่องกรองน้ำ BRITA ที่มี BRITA Meter O

คุณจะได้รับความพึงพอใจจากการดื่มน้ำจากเครื่องกรอง BRITA ที่สะอาดและรสชาติที่สดชื่นขึ้น ด้วยเทคโนโลยี BRITA Meter อัจฉริยะ ซึ่งพัฒนาขึ้นโดยเฉพาะสำหรับรุ่น MAXTRA+ Universal BRITA Meter จะแสดงประสิทธิภาพการกรองและระบุอายุการใช้งานที่เหลืออยู่ของไส้กรอง การวัดปริมาณ 3 วิธี จะพิจารณาจากปัจจัยต่าง ๆ ร่วมกัน ทั้งปริมาณน้ำที่ผ่านเครื่องกรองน้ำ คุณภาพของน้ำ (ความกระด้าง) และระยะเวลาการใช้งาน

หลังจากเริ่มใช้งานไส้กรอง MAXTRA+ Universal โปรดดึงกระดาษฟอยล์ป้องกันหน้าจอแสดงผลของ BRITA Meter ออก และกดปุ่ม "START" ค้างไว้ประมาณหกวินาที จนกว่าแถบสี่แถบจะปรากฏขึ้นบนจอแสดงผล ปล่อยมือจากปุ่มดังกล่าวทันทีที่จอแสดงผลเริ่มกระพริบ P

ทันทีที่จอแสดงผลแสดงว่า "O.K." แสดงว่าไส้กรอง MAXTRA+ Universal มีประสิทธิภาพการทำงานสูงสุด

อัตราเปอร์เซ็นต์ของแต่ละแถบของจอแสดงผลจะเป็นการระบุถึงความสามารถที่เหลืออยู่ของไส้กรอง MAXTRA+ Universal

น้ำที่หยดจากด้านบนมาสู่ด้านล่าง แสดงว่าการกรองกำลังดำเนินการ

ถ้ามีสัญลักษณ์รูปไส้กรองที่ว่างเปล่า "NEW" กระพริบ แสดงว่าคุณควรเปลี่ยนไส้กรอง MAXTRA+ Universal แล้ว Q

เครื่องกรองน้ำ BRITA ที่มี Memo R S

BRITA Memo จะเตือนให้คุณเปลี่ยนไส้กรอง MAXTRA+ Universal ทุกสี่สัปดาห์

หลังจากเริ่มใช้งานไส้กรอง MAXTRA+ Universal โปรดดึงกระดาษฟอยล์ป้องกันหน้าจอแสดงผล Memo ออก และกดปุ่ม "START" ค้างไว้ประมาณหกวินาที จนกว่าแถบสี่แถบจะปรากฏขึ้นบนจอแสดงผล และมีไฟกระพริบสองครั้ง จุดกระพริบเล็ก ๆ ที่มุมขวาล่างของหน้าจอแสดงผลเป็นการแสดงว่า BRITA Memo กำลังทำงาน

แต่ละแถบหมายถึงอายุการทำงานประมาณหนึ่งสัปดาห์ อายุการใช้งานของไส้กรอง MAXTRA+ Universal ที่แนะนำอยู่ที่ประมาณสี่สัปดาห์ เท่ากับแถบสี่แถบหรือ 100% หลังจากผ่านไปแต่ละสัปดาห์ แถบหนึ่งแถบจะหายไป เพื่อแสดงอายุการใช้งานที่เหลืออยู่ของไส้กรอง MAXTRA+ Universal เปลี่ยนไส้กรอง MAXTRA+ Universal เมื่อแถบทั้งหมดหายไปและลูกศรเริ่มกะพริบ

เครื่องกรองน้ำ BRITA ที่มี Calendar T

The BRITA Calendar tells you the next date for exchange.

BRITA Calendar จะบอกให้คุณทราบถึงวันที่ต้องเปลี่ยนไส้กรองครั้งต่อไป

หลังจากเริ่มใช้งานไส้กรอง MAXTRA+ Universal ให้ตั้งวันที่ครั้งต่อไปในการเปลี่ยนไส้กรองครั้งต่อไปลงใน BRITA Calendar

หน้าปัดด้านซ้ายจะแสดงวันที่ ส่วนหน้าปัดด้านขวาจะแสดงเดือน หมุนหน้าปัดทั้งสองไปทางซ้ายหรือขวาเพื่อตั้งวันที่สำหรับการเปลี่ยนไส้กรอง MAXTRA+ Universal ครั้งต่อไป

ด้วยเหตุผลด้านพื้นที่ วันที่ 1 ถึง 31 อาจแสดงไม่ครบทั้งหมดบนหน้าปัดด้านซ้าย คุณเพียงเลือกตัวเลขถัดไป

7 การเปลี่ยนไส้กรอง MAXTRA+ Universal U

ดึงไส้กรอง MAXTRA+ Universal ออกมา ปฏิบัติตามคำแนะนำใน "คุณภาพตั้งแต่จุดเริ่มต้น" ตั้งแต่ขั้นตอนที่ 1 ถึง 6

III. ข้อมูลสำคัญที่ควรทราบ

อย่าให้เครื่องกรองน้ำ BRITA โดนแดดโดยตรง ควรเก็บรักษาเครื่องกรองน้ำ BRITA ของคุณให้ห่างจากอุปกรณ์ที่ให้ความร้อน เช่น เตาอบ เครื่องชงกาแฟ จัดเก็บเครื่องกรองน้ำ BRITA ไว้ในที่ร่มและเย็น

น้ำที่กรองด้วย BRITA เหมาะสำหรับการบริโภคของคนเท่านั้น น้ำที่ผ่านเครื่องกรองนี้มีอายุสำหรับการบริโภค ดังนั้นควรดื่มให้หมดภายในหนึ่งวัน

ต้องแน่ใจว่าคุณมีไส้กรอง MAXTRA+ Universal ใหม่เตรียมพร้อมไว้เสมอ BRITA ขอแนะนำให้คุณจัดเก็บไส้กรอง MAXTRA+ Universal ไว้ในห่อบรรจุเดิมและเก็บไว้ในสถานที่แห้งและเย็น

ตลอดอายุการใช้งานของเครื่องกรองน้ำ BRITA คุณอาจสังเกตเห็นว่าเริ่มมีการก่อตัวของคราบตะกรันหินปูนขึ้นที่ฝาเครื่องและตำแหน่งใส่น้ำประปาผ่านทางฝาเครื่อง ทั้งนี้เป็นเพราะอุปกรณ์ส่วนนี้มีการสัมผัสกับน้ำที่ยังไม่ได้กรอง ซึ่งมีความกระด้างของเกลือคาร์บอเนต (ตะกรันหินปูน) BRITA ขอแนะนำให้คุณทำความสะอาดและขจัดคราบตะกรันออกจากฝาเครื่อง BRITA Smart Light, BRITA Meter และฝาเติมน้ำอัตโนมัติ โดยทำอย่างสม่ำเสมอและใช้น้ำยาขจัดตะกรันที่มีส่วนผสมของกรดซิตริกสำหรับใช้ทั่วไปภายในครัวเรือน

หากคุณทำ BRITA Smart Light หล่น โปรดตรวจดูความเสียหายและการเปลี่ยนชิ้นส่วนทดแทน ถ้าร่องรอยความเสียหายนั้นปรากฏให้เห็น ในการกำจัดชิ้นส่วนทิ้ง โปรดปฏิบัติตามข้อกำหนดและข้อบังคับที่เกี่ยวข้องทั้งหมด โปรดเก็บรักษา BRITA Smart Light ไว้ให้พ้นมือเด็ก (เพื่อป้องกันความเสี่ยงจากการกลืนชิ้นส่วนดังกล่าวเข้าไป)

หากคุณไม่ได้ใช้เครื่องกรองน้ำ BRITA ของคุณเป็นเวลานานติดต่อกันสักระยะ (เช่น ในช่วงวันหยุดยาว) ทาง BRITA ขอแนะนำว่าคุณควรถอดไส้กรอง MAXTRA+ Universal ออก และเทน้ำที่ค้างอยู่ในเครื่องกรองน้ำ BRITA ทิ้งไป (ถ้ามี) จากนั้นให้ใส่ไส้กรอง MAXTRA+ Universal เข้าไปใหม่แบบหลวม ๆ และก่อนที่จะใช้เครื่องกรองน้ำ BRITA อีกครั้ง ให้ถอดไส้กรอง MAXTRA+ Universal ออก และทำความสะอาดเครื่องกรองน้ำและทำซ้ำขั้นตอนที่ 3 ถึง 5 ของส่วน "คุณภาพตั้งแต่จุดเริ่มต้น" โปรดให้ความสนใจเป็นพิเศษกับไฟแจ้งเตือนให้เปลี่ยนไส้กรอง BRITA ของคุณ

ถ้าเครื่องกรองน้ำ BRITA ของคุณสัมผัสกับอาหารซึ่งมีแนวโน้มว่าจะทำให้เปลี่ยนสี (เช่น ซอสมะเขือเทศ มัสตาร์ด) ควรทำความสะอาดเครื่องกรองน้ำ BRITA ของคุณ เพื่อหลีกเลี่ยงไม่ให้เครื่องกรองน้ำ BRITA ของคุณมีการเปลี่ยนสี อย่าใส่ลงในเครื่องล้างจาน ที่มีถ้วยชามเลอะคราบอาหาร

หากคุณสังเกตเห็นว่าเครื่องกรองน้ำ BRITA แบบมีหัวก๊อกมีน้ำรั่วซึมออกมาจากส่วนเชื่อมต่อระหว่างหัวก๊อกกับตัวภาชนะ เพียงแค่ใช้เกลียวหกเหลี่ยมขันด้านในภาชนะให้แน่น

ประสิทธิภาพการทำงานที่ดีเยี่ยม

โปรดกรองน้ำประปา ณ อุณหภูมิห้องเท่านั้น

ในบางกรณีให้กรองก่อน แล้วจึงค่อยต้มน้ำ

เครื่องกรองน้ำ BRITA ออกแบบมาเพื่อให้ใช้กับน้ำประปาที่ผลิตโดยการประปาในเขตเมืองเท่านั้น (หมายเหตุ : การผลิตน้ำประปานี้อยู่ภายใต้การควบคุมอย่างต่อเนื่องและเป็นไปตามข้อบังคับตามกฎหมายว่าสามารถดื่มได้อย่างปลอดภัย) หรือใช้กับน้ำประปาที่จัดหาโดยองค์การประปาของเอกชนซึ่งผ่านการทดสอบแล้วว่าสามารถดื่มได้อย่างปลอดภัย

หากได้รับคำแนะนำจากหน่วยงานทางการที่เกี่ยวข้องว่าต้องต้มน้ำก่อนดื่ม โปรดใช้เครื่องกรอง BRITA กรองน้ำนั้นก่อนแล้วค่อยนำไปต้ม ถ้ามีการยกเลิกคำแนะนำที่ให้ต้มน้ำก่อนดื่ม คุณควรทำความสะอาดเครื่องกรองน้ำ BRITA โดยละเอียดและทั่วถึงและต้องเปลี่ยนไส้กรอง MAXTRA+ Universal ใหม่

สำหรับผู้ใช้บางกลุ่ม (เช่น ผู้มีภูมิต้านทานบกพร่องและเด็กทารก) ซึ่งโดยทั่วไปแล้วได้รับคำแนะนำว่าควรต้มน้ำก่อนดื่ม ในกรณีนี้ให้ทำการต้มน้ำสำหรับน้ำที่กรองด้วย BRITA ด้วย ทั้งนี้ไม่ว่าคุณจะดื่มน้ำที่กรองแล้วหรือไม่ก็ตาม คุณควรใช้อุปกรณ์ต้มน้ำที่ทำจากเหล็กกล้าไร้สนิมหรือกาต้มน้ำที่มีแผ่นทำความร้อน โดยเฉพาะอย่างยิ่ง ผู้ที่แพ้สารนิกเกิลควรใช้เครื่องใช้ไฟฟ้าที่ทำจากเหล็กกล้าไร้สนิมหรือกาต้มน้ำที่มีแผ่นทำความร้อนเท่านั้น

ถูกสุขอนามัย

เพื่อสุขอนามัย ส่วนประกอบของไส้กรอง MAXTRA+ Universal จำเป็นต้องมีธาตุเงินเพื่อการบำบัดน้ำเป็นพิเศษด้วย โดยอาจมีธาตุเงินในปริมาณที่น้อยมากปนอยู่ในน้ำดื่มด้วย แต่ปริมาณของธาตุเงินที่ปนอยู่ในน้ำนี้อยู่ภายใต้ปริมาณที่กำหนดตามคำแนะนำขององค์การอนามัยโลก (WHO)

หากคุณแพ้สารโปแตสเซียม

ในกระบวนการกรองน้ำ อาจมีปริมาณโปแตสเซียมเพิ่มขึ้นเล็กน้อย อย่างไรก็ตาม น้ำที่กรองด้วย BRITA ปริมาณหนึ่งลิตรมีโปแตสเซียมน้อยกว่าแอปเปิ้ลหนึ่งผล เป็นต้น หากคุณเป็นโรคไตและ/หรือต้องจำกัดการรับประทานโปแตสเซียม เราขอแนะนำว่าคุณควรปรึกษาแพทย์ก่อนที่จะใช้เครื่องกรองน้ำ BRITA

แร่ธาตุ

เช่นเดียวกับผลิตภัณฑ์ทางธรรมชาติอื่น ๆ มาตรฐานของ BRITA Micro Carbon Pearls อาจมีการเปลี่ยนแปลงตามธรรมชาติ ซึ่งอาจนำไปสู่การสึกกร่อนเล็กน้อยของอนุภาคคาร์บอนขนาดเล็กที่ปะปนในน้ำที่กรองแล้วของคุณ ซึ่งบางครั้งอาจสังเกตเห็นได้ในลักษณะของเศษเล็กเศษน้อยสีดำ อนุภาคคาร์บอนเหล่านี้ไม่เป็นโทษต่อร่างกายแต่อย่างใด หากรับประทานเข้าไปก็จะไม่ส่งผลอันตรายใด ๆ ต่อร่างกายของคนเรา ในกรณีที่คุณสังเกตเห็นอนุภาคคาร์บอน BRITA ขอแนะนำให้คุณล้างไส้กรองหลายๆ ครั้ง หรือจนกว่าผงสีดำจะหายไป

การกำจัด BRITA Smart Light, BRITA Meter และ BRITA Memo อย่างถูกต้อง

BRITA Smart Light, BRITA Meter และ BRITA Memo มีส่วนของแบตเตอรี่และมีอายุการใช้งานประมาณห้าปี เมื่อสิ้นสุดอายุการใช้งาน โปรดอย่าลืมกำจัดอุปกรณ์เหล่านี้ทิ้งโดยเป็นไปตามข้อกำหนดและข้อบังคับที่เกี่ยวข้องทั้งหมด

เมื่อต้องการกำจัด BRITA Smart Light ที่ใช้แล้ว ให้ถอดอุปกรณ์ออกจากฝาโดยหมุนทวนเข็มนาฬิกา A1

เมื่อต้องการถอด BRITA Meter ให้ทำตามขั้นตอนที่ 1 ของส่วน "คุณภาพตั้งแต่จุดเริ่มต้น"

เมื่อต้องการจะถอด BRITA Memo ให้ใช้ไขควงขันน็อตที่อยู่ติดกับ BRITA Memo แล้วดึงออกมา โปรดทราบว่า ไม่ควรถอด BRITA Memo ออก ยกเว้นเมื่อจะกำจัด

ข้อยกเว้นความรับผิด

โปรดทราบว่า BRITA ไม่ขอรับผิดชอบใด ๆ ในส่วนของบริษัทหากคุณไม่ได้ปฏิบัติตามคำแนะนำการใช้งานนี้

การกำจัดทิ้งเหยือกและกระบอกไส้กรองที่ใช้แล้วตามข้อกำหนดของท้องถิ่น

HK

I. 恭喜您擁有全新 BRITA MAXTRA+ Universal 濾水壺！

感謝您選擇 BRITA 優質產品，享受更純淨、口感絕佳的 BRITA 過濾水

MAXTRA+ Universal 濾芯是提供純淨可口 BRITA 過濾水的重要關鍵

創新的 BRITA MicroFlow Technology 能確保更強大的過濾功效：

- 全新的活性碳微粒子 (Micro Carbon Pearl) 體積更小，且以天然椰子殼為原料所製造而成。透過 BRITA MicroFlow Technology 微流控制科技，濾芯中活性碳微粒子 (Micro Carbon Pearl) 的數百萬個微孔，能有效吸附並過濾影響口感與氣味的物質（例如：氯）。
- 經實驗證明，離子交換微粒子 (Ion Exchange Pearl) 能有效減少水垢，為家用電器提供可靠的防護。
- 有效減少可能經由輸水管線進入水中的鉛、銅等金屬物質。

提供純淨好喝的飲用水，製作冷熱飲及烹煮食物都非常適合。

可經由這套淨水處理系統所去除或減少的汙染物質，不一定存在於您家的自來水中。

MAXTRA+ Universal FlowControl：完美濾水效能

MAXTRA+ Universal FlowControl 完美結合 MAXTRA+ Universal 濾芯與 BRITA 濾水器漏斗，提供最適當的過濾時間，讓您享有最佳的濾水效果。

MAXTRA+ Universal 濾芯的使用壽命

MAXTRA+ Universal 濾芯壽命取決於當地水質（例如，水質硬度）。

MAXTRA+ Universal 濾芯可過濾高達 150 公升的水。*

為確保最佳濾水效能，請務必每四週更換一次 MAXTRA+ Universal 濾芯。BRITA 濾水壺配備濾芯更換指示器，可貼心提醒您下次更換濾芯的時間。

*根據DIN10521檢驗標準，MAXTRA+濾芯可於120公升濾水量之內減少水垢。

超過 50 年的技術經驗，是讓您感到安心的品質保證

50 多年以來，BRITA 始終秉持不斷創新與最高品質標準，持續研發濾水器解決方案。為確保 BRITA 達到最高品質要求，本公司設置嚴謹的內外部品質控管機制。知名的獨立檢驗機構 TÜV SÜD 定期控管家用濾水器及濾芯的穩定品質。TÜV SÜD 檢驗機構依照德國及歐盟法令規範的標準，在檢測後頒予 BRITA 濾水器和 MAXTRA+ Universal 濾芯食用級品質認證。

滿意度 100%：BRITA 品質保證

BRITA 相信，這款 BRITA 產品必能滿足您對品質與效能的要求。如果您對購買的 BRITA 產品不甚滿意，BRITA 保證在購買後 30 天內退費。請將濾水器連同收據一併寄給您當地的 BRITA 顧客服務部 (詳見封底)，並附上退貨原因、您的全名、電話號碼和銀行帳戶資訊。

II. 品質從根本做起

為確保您的 BRITA 濾水器達到最佳濾水效果，請依照使用說明謹慎操作。

1 初次使用全新 BRITA 濾水器及每次更換濾芯前的清潔說明

漏斗與水壺

可以洗碗機清洗（水溫限制 50°C）

如果您的 BRITA 濾水器曾與可能造成變色（例如番茄醬、芥末）的食物接觸，請清洗您的 BRITA 濾水器。為了避免 BRITA 濾水器變色，請勿在洗碗機中同時放入沾有上述食物的器皿。

請僅使用冷水或溫水以手清洗您的 BRITA fill&enjoy Fun 或 BRITA fill&enjoy Flow。

附有 BRITA Smart Light 的上蓋 A1

使用洗碗機清洗上蓋前，請以逆時鐘方向旋轉，小心拆除 BRITA Smart Light。 A1

卸除的 BRITA Smart Light 請勿放入洗碗機內清洗。拆除後，請將軟布沾濕，將 BRITA Smart Light 擦拭乾淨。完成清潔後，請以順時鐘方向轉緊，將 BRITA Smart Light 裝回上蓋。 A2

附有 BRITA Meter 的上蓋 B

使用洗碗機清洗上蓋前，請先將 BRITA Meter 卸除。按壓 BRITA Meter 兩側的扣板，並朝把手蓋後方傾斜，即可完全拆除。拆除的 BRITA Meter 請勿放入洗碗機內清洗。請用手洗方式清潔拆除的 BRITA Meter。

附有無法拆除的 BRITA Memo 與 BRITA Calendar的上蓋

請勿將此上蓋放入洗碗機內清洗。請以手洗方式清潔上蓋。

配備水龍頭出水嘴的 BRITA 濾水器 C

請以溫水沖洗水龍頭噴嘴，並使用棉花棒或類似物品擦拭內部。請用手擰緊管接螺母，以確保防止洩漏。轉動控制桿下方的蓋子，輕鬆拆除水龍頭，即可清潔噴嘴及其他零件。

提示
請使用溫和的清潔劑，切勿使用腐蝕性清潔劑。若要清除上蓋、BRITA Meter 及 Smart Light 上的水垢，請使用一般家用檸檬酸水垢去除劑。

2 準備 MAXTRA+ Universal 濾芯 D

請在乾淨的水壺中注入冷水。拆除 MAXTRA+ Universal 濾芯的防護包裝紙（請注意：全新的 MAXTRA+ Universal 濾芯可能會在蒸氣處理過程中變得潮濕）。將 MAXTRA+ Universal 濾芯浸泡到冷水中，輕輕搖動，以去除氣泡。取出 MAXTRA+ Universal 濾芯，並將浸泡過濾芯的水倒掉。

3 裝入 MAXTRA+ Universal 濾芯 E

將漏斗裝進水壺。將 MAXTRA+ Universal 濾芯裝入漏斗凹槽，向下推至定位加以固定。

4 在 BRITA 濾水壺中注水

注水方式會因 BRITA 濾水器不同款式的上蓋特色而有所不同。漏斗會自動過濾注入的水，過濾後的水會順勢流入水壺中。

上蓋款式

附有自動加水用上蓋的 BRITA 濾水器

若您的 BRITA 濾水器配備 BRITA Meter，請先將上蓋向後方掀起，再裝入 BRITA Meter。將鉤扣置於「START」按鈕下方，並扣至上蓋的組裝夾具。將 BRITA Meter 向前傾斜，使其穩固緊扣至定位。 F

將上蓋扣至水壺內的組裝夾具，並向下按壓至把手位置。 G

將冷水注入水龍頭下方的 BRITA 濾水器。自來水的水流會啟動自動加水上蓋。注水水位達到上限時，加水用上蓋會自動關閉。 H

附有掀蓋式上蓋的 BRITA 濾水器 I

將上蓋置於水壺上並小心地按壓直至定位。打開掀蓋式上蓋，將開口對準水龍頭下方。將冷水注入水龍頭下方的 BRITA 濾水器。

沒有加水口的 BRITA 濾水器 J

將上蓋拆下，並將漏斗裝滿冷自來水。將上蓋置於水壺上並按壓直至定位。

5 啟用 MAXTRA+ Universal 濾芯 K

初次啟用 MAXTRA+ Universal 濾芯必須注水兩次。將最初兩次注入的水倒掉，或用來澆花。

第三次注水後， MAXTRA+ Universal 濾芯即可開始使用 - 您將能享用更純淨可口的 BRITA 過濾水。

若碳微粒滲漏，請沖洗漏斗並重新裝入濾芯。如需有關碳微粒的詳細資訊，請參閱「重要須知」的「天然微粒」段落。

6 調整濾芯更換指示器

BRITA 濾芯更換指示器會及時提醒您必須更換 MAXTRA+ Universal 濾芯。指示器位於 BRITA 濾水器的上蓋。建議您至少每四週更換一次 MAXTRA+ Universal 濾芯，以確保濾芯發揮最佳效能。

上蓋款式

附有 BRITA Smart Light 的 BRITA 濾水器 L

BRITA Smart Light 可確保您隨時能享用更純淨清新的 BRITA 過濾水。BRITA 採用最新技術，為新一代 BRITA 濾水壺獨家研發這項裝置。該裝置可監控過濾效能，自動提示濾芯更換時間，隨時保持濾芯最佳效能。指示器的智慧感應器不僅能估算上次更換濾芯後經過的時間，也會將濾水量列入考量。

若要在初次使用前和每次更換 MAXTRA+ Universal 濾芯後啟用指示器，請按住 BRITA Smart Light LED Reset 按鈕約 5-10 秒 M，等到 LED 燈閃爍綠色三次 N。現在您可以開始使用濾水器了。

每次使用濾水器時，BRITA Smart Light 都會透過不同顏色的閃爍燈號，提示您更換濾芯的時機。

綠燈：MAXTRA+ Universal 濾芯處於最佳效能狀態。

黃燈：接近更換濾芯的時機，請準備新的濾芯。

紅燈：請更換濾芯。正常倒水流速下，此狀態會在使用 4 週或濾水量達 150 公升後顯示。

您可以隨時監控過濾效能狀態。只要按下 BRITA Smart Light 按鈕，即可檢視實際過濾狀態。 M N

附有 BRITA Meter 的 BRITA 濾水器 O

有了智慧型 BRITA Meter，就能隨時享用純淨可口的 BRITA 過濾水 - 專為 MAXTRA+ Universal 濾芯所研發。BRITA Meter 可監控過濾效能並顯示剩餘的濾芯壽命。此功能將濾水量、水質（硬度）及時間三種量測方式列入考量。

啟用 MAXTRA+ Universal 濾芯後，請撕除 BRITA Meter 顯示器的保護膜，然後按住「START」按鈕約六秒，直到顯示器出現四個長條圖示為止。顯示器開始閃爍時，即可鬆開按鈕。 P

只要顯示器顯示「O.K.」，即表示 MAXTRA+ Universal 濾芯處於最佳過濾效能狀態。

顯示器中，每個長條圖示的百分比代表 MAXTRA+ Universal 濾芯的剩餘容量。

若出現水滴由上而下反覆滴落的閃爍狀態，即表示系統正在濾水。

若出現含有「NEW」文字的空濾芯閃爍圖示，即表示該更換 MAXTRA+ Universal 濾芯了。 Q

附有 Memo 的 BRITA 濾水器 R S

BRITA Memo 每四週會提醒您更換 MAXTRA+ Universal 濾芯。

啟用 MAXTRA+ Universal 濾芯後，請撕除 Memo 顯示器的保護膜，然後按下「START」按鈕，直到顯示器出現四個長條圖示並閃爍兩次為止。若顯示器右下角出現閃爍的小點，即表示 BRITA Memo 正在運作。

每個長條圖示約莫代表一週的使用時間。顯示四個 100% 長條圖示，等同於 MAXTRA+ Universal 為期四週的建議更換週期。每經一週就會有一個長條圖示消失，由此可知 MAXTRA+ Universal 剩餘的濾芯壽命。當所有長條圖示皆已消失，且箭頭開始閃爍時，請更換 MAXTRA+ Universal 濾芯。

附有 Calendar 的 BRITA 濾水器 T

BRITA Calendar 會告知您下次更換濾芯的日期。

啟用 MAXTRA+ Universal 濾芯後，請在 BRTIA Calendar 中設定下次更換濾芯的日期。

左邊的刻度顯示日期，右邊則是顯示月份。請撥動左右兩邊的刻度，設定下次更換 MAXTRA+ Universal 濾芯的日期。

由於空間有限，左邊刻度可能無法選取 1 至 31 之間的特定日期。若發生這種情況，請撥動至下一個數字。

7 更換 MAXTRA+ Universal 濾芯 U

拉出 MAXTRA+ Universal 濾芯。依照「品質從根本做起」中步驟 1 至 6 的指示操作。

III. 重要須知

請勿將 BRITA 濾水器置於陽光底下直接曝曬。請讓 BRITA 濾水器遠離熱源，例如烤箱、咖啡機。請將 BRITA 濾水器放置在陰涼處。

BRITA 過濾水僅供人飲用。過濾水屬於易腐壞的食物，請於一天內飲用完畢。

請確認手邊隨時備有新的 MAXTRA+ Universal 濾芯可供更換。BRITA 建議您將未拆封的 MAXTRA+ Universal 濾芯存放於乾燥陰涼的地方。

BRITA 濾水器使用期間，上蓋與自動加水用上蓋可能會有水垢堆積。這是因為濾水器必須經常接觸未經過濾的水質，水中含有碳酸鹽硬度物質（水垢）所致。BRITA 建議您定期使用一般家用檸檬酸水垢去除劑，清除上蓋、BRITA Smart Light、BRITA Meter 及自動加水用上蓋上的水垢。

萬一 BRITA Smart Light 不慎掉落，請檢查是否損壞，若有明顯損壞，請予以更換。若須丟棄損壞零件，請遵循所有適用條款規範。請將 BRITA Smart Light 放置於孩童無法取得的地方（以免發生吞食）。

若長時間不使用 BRITA 濾水器（例如假日），建議您取出 BRITA 濾水器中的 MAXTRA+ Universal 濾芯，將剩餘的過濾水倒掉，再將濾芯輕輕放回原處（不須固定）。恢復使用 BRITA 濾水器前，請取出 MAXTRA+ Universal 濾芯，清潔濾水器後，重新執行「品質從根本做起」的步驟 3 至 5。請特別注意 BRITA 濾芯更換指示器的狀態。

如果您的 BRITA 濾水器曾與可能造成變色（例如番茄醬、芥末）的食物接觸，請清洗您的 BRITA 濾水器。為了避免 BRITA 濾水器變色，請勿在洗碗機中同時放入沾有上述食物的器皿。

若您發現配備水龍頭噴頭的 BRITA 濾水器水龍頭組件及水箱之間出現滲水現象，請將水箱內的六邊型螺帽轉緊。

最佳效能

僅限過濾冷自來水。

請先過濾再煮沸

BRITA 濾水器僅限過濾主管機關處理後的自來水 (附註：水質經過定期監控且符合法律規範，能安全飲用)，或是私人供應水 (經測試可安全飲用)。

如果相關單位指示主要用水須煮沸才能飲用，即表示 BRITA 過濾水亦必須煮沸。如果煮沸自來水的指示失效，請務必徹底清潔 BRITA 濾水器，並換上新的 MAXTRA+ Universal 濾芯。

對於部分人士（例如免疫功能失調者或嬰兒），一般建議應將自來水煮沸再飲用；此建議亦適用於 BRITA 過濾水。無論過濾水用途為何，請使用不鏽鋼器皿或附有隱藏元件的水壺盛裝。請特別注意，若飲水者對鎳金屬過敏，請使用不鏽鋼製器具或附有隱藏元件的水壺盛裝。

極致衛生

為確保水質衛生，MAXTRA+ Universal 濾芯皆經過銀金屬特別處理。可能會有極少量的銀金屬成分滲入水中。此滲透量符合世界衛生組織 (WHO) 的標準。

對鉀金屬過敏？

過濾期間，水中可能會滲入少量的鉀金屬成分。不過，一公升 BRITA 過濾水中所含的鉀金屬其實少於一顆蘋果（舉例）的含量。若您患有腎臟疾病，及/或需依指示攝取低鉀成分飲食，建議您在使用 BRITA 濾水器前先詢問主治醫師。

天然微粒

如同所有天然產品，BRITA 活性碳微粒子 (Micro Carbon Pearl) 的耐用度可能會因天然因素而不盡相同。由於可能會有少量小型碳微粒滲入過濾水中，因此水中難免會發現黑色微粒。這些微粒不會對健康產生任何影響。如不慎飲用，不會對人體造成任何傷害。如發現水中含有碳微粒，BRITA 建議您反覆沖洗濾芯數次，或沖洗至黑色微粒消失為止。

若須丟棄 BRITA Smart Light、BRITA Meter 與 BRITA Memo，請依規定妥善處理。

BRITA Smart Light、BRITA Meter 及 BRITA Memo 皆配備電池，使用壽命約五年。達到使用壽命期限時，請務必遵循各項適用條款規範丟棄這些裝置。

如須丟棄使用期限結束的 BRITA Smart Light，請以逆時鐘方向旋轉，從上蓋卸除裝置 A1.

如須卸除使用期限結束的 BRITA Meter，請依照「品質從根本做起」步驟 1 的指示操作。

如須卸除使用期限結束的 BRITA Memo，請將螺絲起子插入 BRITA Memo 旁的凹槽處，按壓使其退出。請注意，若非必須丟棄，請勿任意卸除 BRITA Memo。

免責聲明

請注意，若您未遵循本使用說明操作產品，BRITA 將不承擔任何責任。

请根据当地规定弃置水壶和使用过的滤芯。