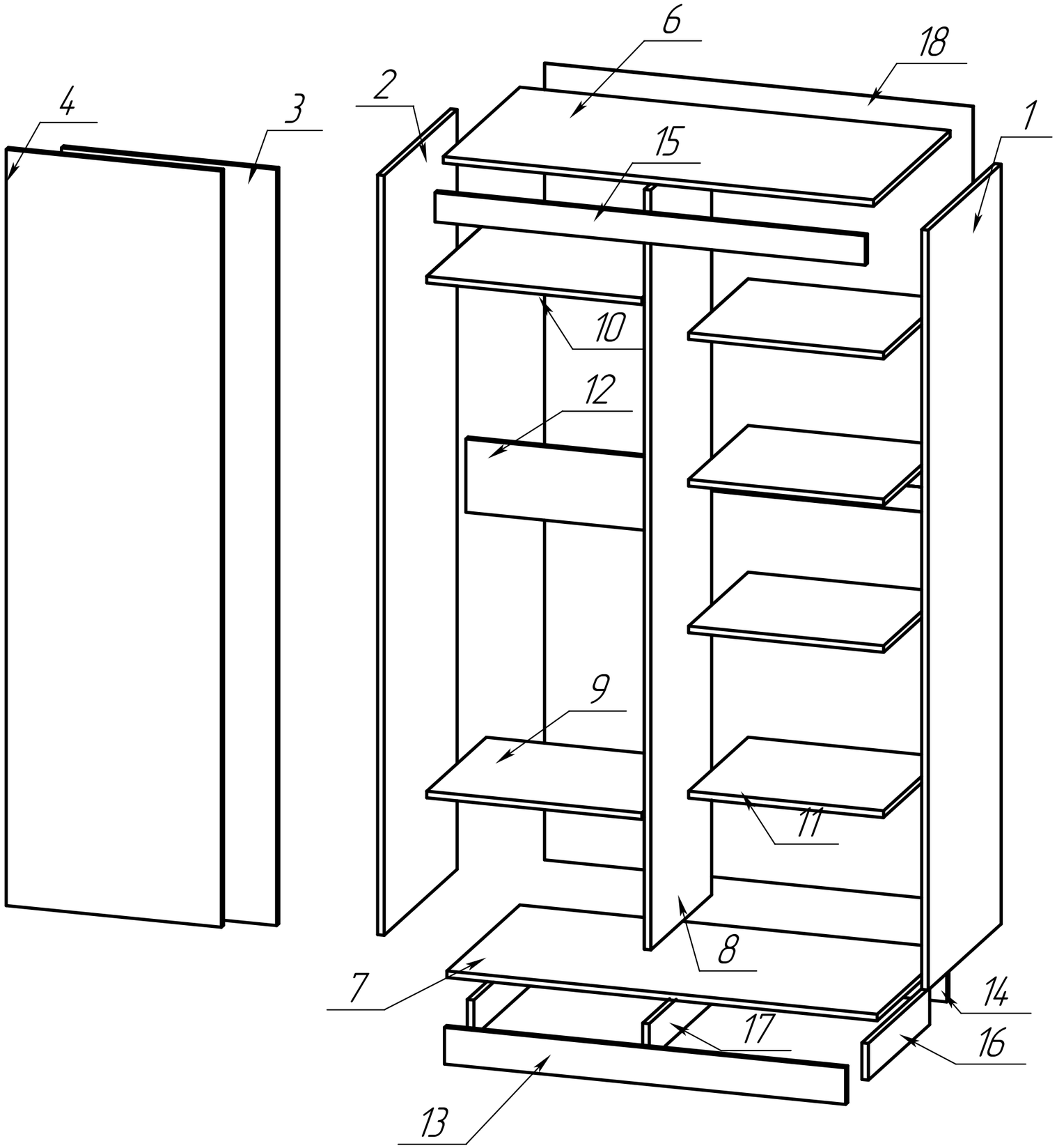

ШЛМ 01				
Поз.	Наименование	Кол-во	Длина	Ширина
1	Бок правый	1	2072	450
2	Бок левый	1	2072	450
3	Дверь правая	1	2052	582
4	Дверь левая	1	2052	582
6	Крыша	1	1182	475
7	Дно	1	1182	450
8	Перегородка	1	2072	350
9	Полка стяжка большая	1	586	340
10	Полка стяжка большая	1	586	340
11	Полка стяжка	4	540	340
12	Царга	1	200	586
13	Цоколь передняя стенка	1	100	1120
14	Цоколь задняя стенка	1	100	1120
15	Планка	1	80	1181
16	Цоколь Боковой	2	354	100
17	Цоколь перегородка	1	354	100
18	Задняя стенка	4	575	1175

3d