фурнитура	эскиз	количество на ящик				
		ВУС 60*60	ВП 20ср	НП 20ср	НК 100 (ф40)	ПН 50
Конфирмат шт.		12	14	10	12	4
Евровинт шт.		4			4	10
Шуруп 3.5х16 шт.		4			24	30
Шуруп 3.5х30 шт.		10	8	4	4	4
Полкодержатель шт.						12
Гвозди шт.		28				50
Подвес мебельный шт.		2	2			
Ручка шт.		1			1	2
Петля накладная шт.					2	5
Петля углов шт.		2				
Ножка кухонная шт.					4	4
Крепление цоколя к-т.					2	2
подпятник				4	2	2
командорка				4	4	
шкант					4	8
эксцентрик, компл						8

* количество гвоздей может меняться в зависимости от ширины ящиков

деталировка	поз на рис	размеры/количество на ящик				
		ВУС 60*60	ВП 20ср	НП 20ср	НК 100 (ф40)	ПН 50
Боковина	1	720х300-2шт	720х300-1шт 720х182-1шт	820х550-1шт 820х182-1шт	702х480-2шт	2060х550-2шт
Полик	2	564х564-2шт(скос)	182х282-2шт(скос)		960Х 480-1ШТ	500х550-1шт 464х550-2шт
Полка	3			182х532-2шт(скос)		464х532-3шт
Царга	4				924х 64-2шт	
Цоколь	5				960Х96-1ШТ	500Х96-1ШТ
Задняя стенка (ДВП)	6	596Х 718-1ШТ				2076х498-1шт
Дверь (фасад)	7	716Х398-1ШТ			716Х396-1ШТ	716х496-1шт 1354х496-1шт
фальшфасад	8				716х32-1шт 716х100-1шт	
задняя стенка дсп	9	684*581-1шт				
фальшкорпус	10				720х32-1шт 460х50-1шт	

Изготовитель: " VersoMebel " Республика Беларусь 231300 Гродненская обл.г.Лида,ул Докучаева,63
тел/факс :+375(154)620 777, моб.тел:+375(29)76 32 349 +375(44)73 24 144. e-mail: info@vmebel.by

Дополнительные шкафы для угловых наборов кухонной мебели "ЭКО-5", "ЭКО-6"

рисунок имеет общий характер (набор ящиков может различаться)

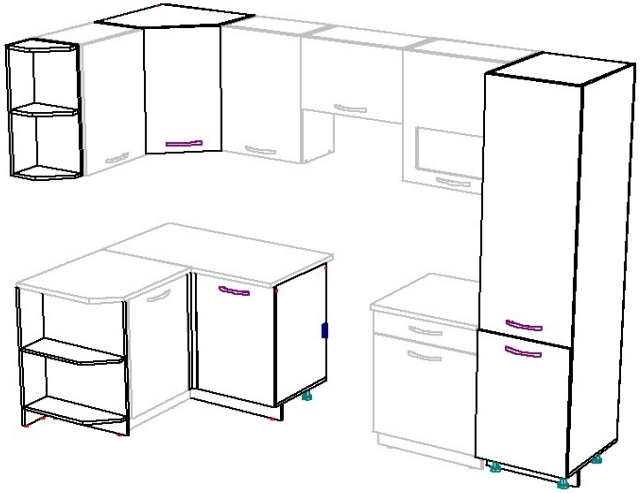

ИНСТРУКЦИЯ ПО ЭКСПЛУАТАЦИИ МЕБЕЛИ

Сохранность и долговечность мебельных изделий зависят от эксплуатации и ухода за ними.В период эксплуатации

рекомендуется:

- при перемещении мебели освобождать ее от содержимого;
- лицевые поверхности беречь от механических повреждений, т.к. их ремонт в домашних условиях практически невозможен;
- предохранять поверхность от воздействия открытого огня и применяемых в быту кислот, щелочей, растворителей; пролившуюся воду сразу убирать с поверхностей мебели и столешниц, особенно со стыковочных швов столешниц;
- удаление пыли с поверхностей изделий производить мягкой тканью;
- стекла и зеркала чистить любым, специально предназначенным для этого средством;
- пользоваться разделочной доской, чтобы не оставлять царапин и вмятин на поверхности столешниц;
- для предотвращения разбухания столешниц, необходимо перед их установкой на место эксплуатации- обработать торцы силиконом;
- сохранять упаковку до полной сборки и установки мебели;

не рекомендуется:

- содержать мебель в сырых не отапливаемых помещениях, где влажность превышает 60…70%;
- оставлять на поверхности мебели и столешниц разлитую жидкость, так как это приведет к разбуханию основы деталей;
- устанавливать мебель вблизи источников тепла;
- ставить на поверхности полок, столешниц горячие предметы без теплоизоляционной прокладки;
- оставлять без необходимости двери открытыми, ящики выдвинутыми, т.к. это ведет к их перекосам;

запрещается:

- воздействие на поверхность столешниц сильно разогретых предметов с температурой выше 120°С;
- воздействие на мебель и столешницы более 5 минут водяного пара, холодной и горячей воды;
- применение для чистки мебели абразивных материалов, воздействие агресивных жидкостей- кислот, щелочей, масел, раств-лей и т.д;
- механическое воздействие на поверхности и торцы деталей мебели и столешниц.

Гарантии изготовителя

Предприятие-изготовитель гарантирует покупателю сохранность всех качественных показателей, обусловленных ГОСТом в течение всего срока службы мебели со дня её приобретения при условии соблюдения правил ухода и эксплуатации мебели. За механические повреждения, возникшие при транспортировке, сборке и хранении, предприятие-изготовитель ответственности не несет.
Гарантийный срок эксплуатации мебели – 24 месяца. Срок службы мебели -15 лет со дня ее приобретения.

Порядок предъявления претензий

Претензии по качеству и комплектности мебели должны направляться покупателем непосредственно продавцу, у которого была приобретена мебель, который, в свою очередь, решает возникшие проблемы с предприятием-изготовителем.

Требования покупателя об обмене либо возврате товара подлежит удовлетворению, если товар не был в употреблении, сохранены его конструктивные, качественные и потребительские свойства. По дефектам, появившимся из-за несоблюдения покупателем правил сборки, эксплуатации и ухода за мебелью, претензии не принимаются.

Претензии о повреждении или отсутствии деталей принимаются только при наличии фабричной упаковки.

Претензии от покупателей принимаются торговыми организациями, а также изготовителем мебели в течение всего срока службы мебели .

При нарушении условий эксплуатации изготовитель снимает с себя гарантийные обязательства.

ВУС 60*60

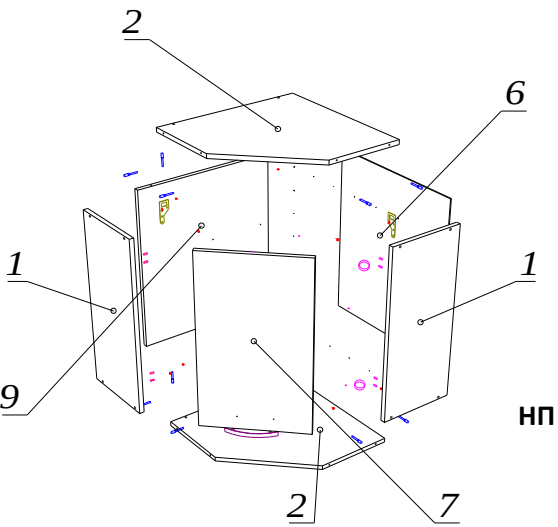

ВП 20ср

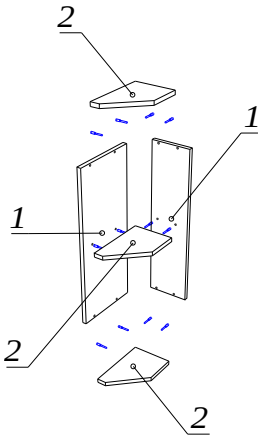

НП 20ср

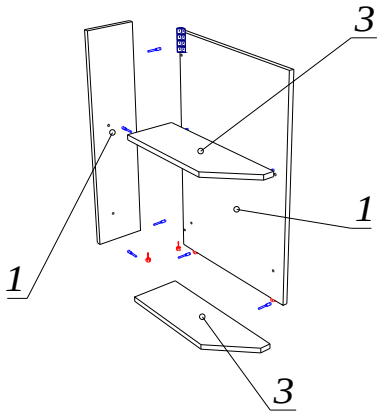

НК 100 (ф40)

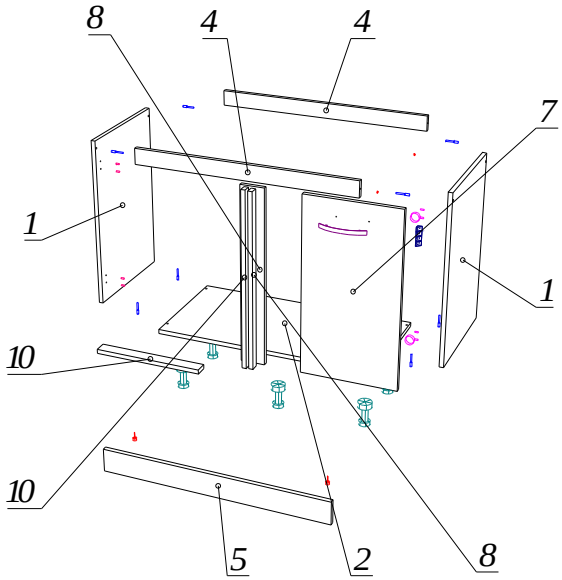

ПН50

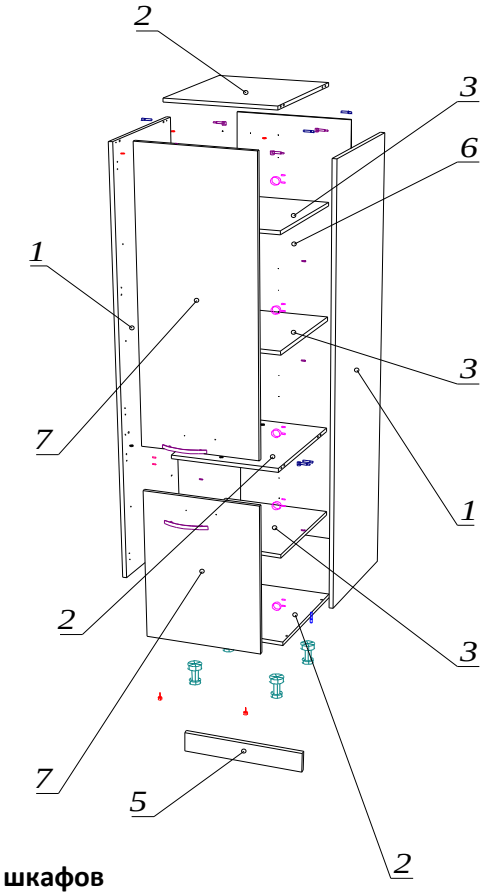

Регулировка фасадов

Петли обеспечивают трехмерное регулирование для точного выставления позиции двери по высоте, в боковом направлении и глубине.

Регулировка по высоте	Регулировка наложения	Регулировка по глубине
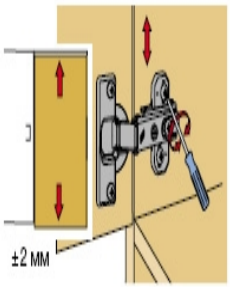	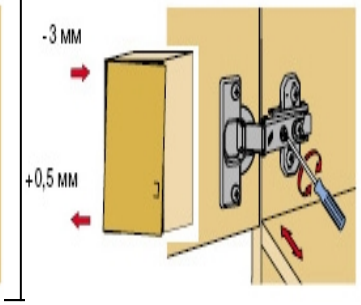	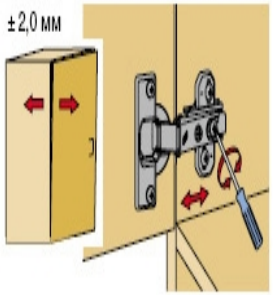

Порядок сборки шкафов

ВУС 60.К боковинам(1) прикрепите ответные планки петель евровинтами. Соедините между собой при помощи конфирматов боковины(1),полики(2) и заднюю стенку дсп(9). Обязательно, проверив диагонали корпуса, набейте заднюю стенку(6)при помощи гвоздей.Прикрутите мебельные подвесы при помощи шурупов 3,5х30. Установите в шкаф посудосушитель. К фасадам(7) прикрепите угловые петли при помощи саморезов 3,5х16,прикрутите ручку. После навески шкафов на место эксплуатации, установите фасад на корпус шкафа и проведите его регулировку.

ВП 20 срез. Соедините между собой при помощи конфирматов боковины(1) и полики(2) .Прикрутите мебельные подвесы при помощи шурупов 3,5х30.

НП 20срез. В боковины(1) в нижние торцы вбейте подпятники. Соедините между собой при помощи конфирматов боковины(1) и полки(3). При установке ящика на место эксплуатации прикрепите его к столешнице мебельными уголками.

НК 100(ф40). К полику(2) прикрепите пластиковые ножки при помощи шурупов 3,5*16. К одной боковине прикрепите ответные планки петель евровинтами. Соедините между собой при помощи конфирматов боковины(1), полик(2) и царги(4). Установите на шканты к собранной конструкции фальшфасад шириной 100мм(8) и фальшкорпус (10) шириной 50мм. Прикрутите через переднюю царгу(4) верхний край фальшфасада(8) при помощи саморезов 3,5*30. Скрутите между собой фасадную и каркасную планки(8,10) шириной 32мм при помощи саморезов 3,5*30. После выставления шкафов на место эксплуатации, прикрутите их к примыкающему под углом 90* ящику таким образом, чтобы фальшфасад стал в одну линию с фасадом этого ящика. К фасаду(7) прикрепите петли при помощи саморезов 3,5х16,прикрутите ручку. Навесьте фасад на корпус шкафа и проведите его регулировку. Прикрепите столешницу к царгам при помощи командорок. Прикрутите к цоколю(5) крепления шурупами3,5х16 и установите цоколя на место, защелкнув крепления на ножках. Для более мягкого закрывания фасадов в местах их прилегания к боковинам приклейте силиконовые отбойники.

Слегка ослабить крепежные винты ответной планки, выверить по высоте позицию двери. Затем крепежные винты снова затянуть	Вращать регулировочный винт вправо- наложение двери становится меньше (-) Вращать винт влево- наложение двери становится больше (+).	Ослабить крепежный винт петли и отрегулировать расстояние между дверью и боковиной шкафа. Затем снова затянуть крепежный винт.

ПН50. К нижнему полику(2) прикрепите пластиковые ножки при помощи шурупов3,5х16. К боковине(1) прикрепите ответные планки петель евровинтами, вставьте полкодержатели. Соедините между собой при помощи конфирматов боковины(1) и полики(2).Обязательно, проверив диагонали корпуса, набейте заднюю стенку(6)при помощи гвоздей. К фасадам(7) прикрепите петли при помощи саморезов 3,5х16,прикрутите ручки. Установите полки на полкодержатели, навесьте фасады на корпус пенала и проведите их регулировку. Прикрутите к цоколю(5) крепления шурупами3,5х16 и установите цоколя на место, защелкнув крепления на ножках.