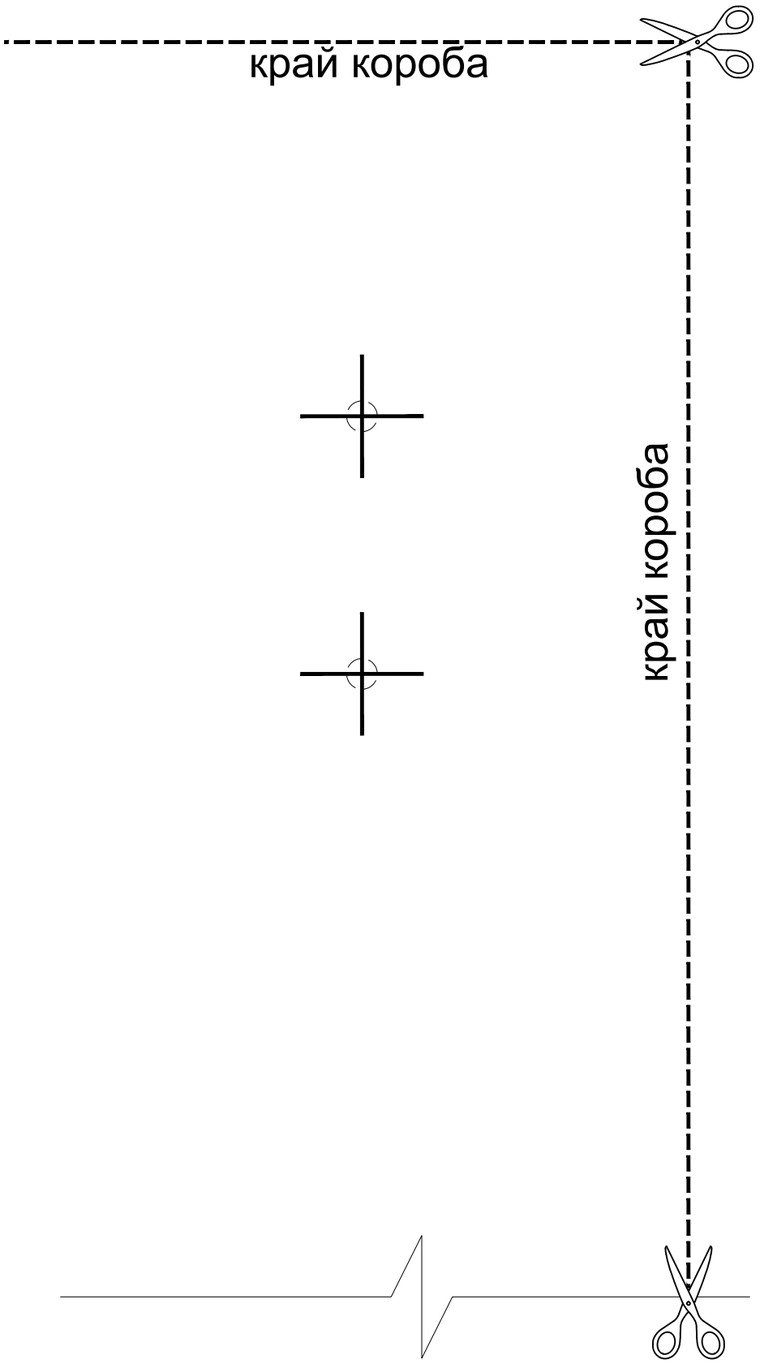

18.10.2021

Инструкция по сборке

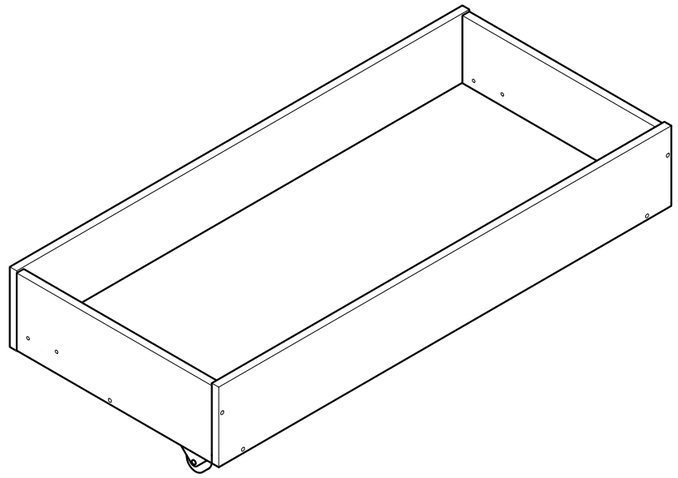

Короб для постельных принадлежностей
048-41

Н10, Н20, Н30, Н30С

© 1997-2021 ООО «ЖИВЫЕ ДИВАНЫ»

© 1997-2021 ООО «ЖИВЫЕ ДИВАНЫ»
© 1997-2021 ООО «ЖИВЫЕ ДИВАНЫ»

7

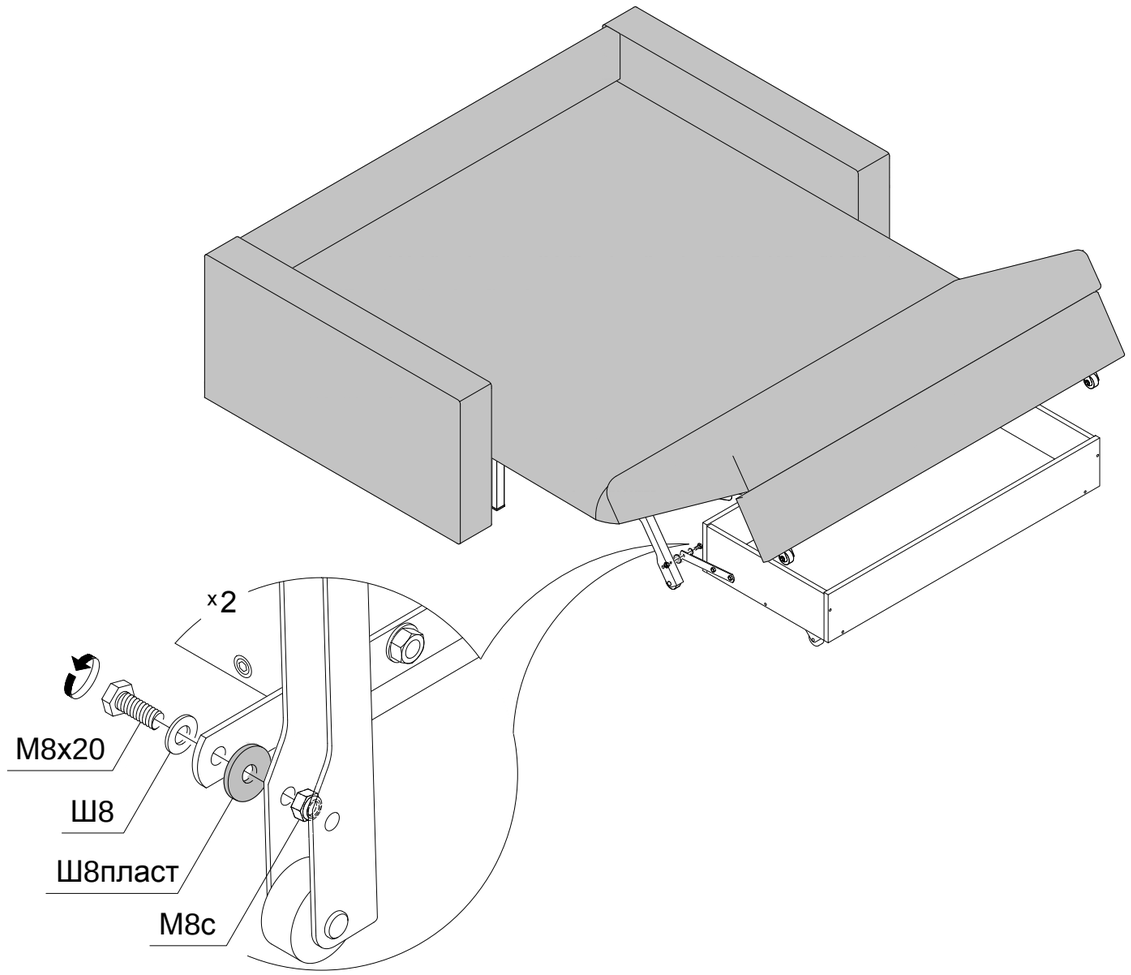

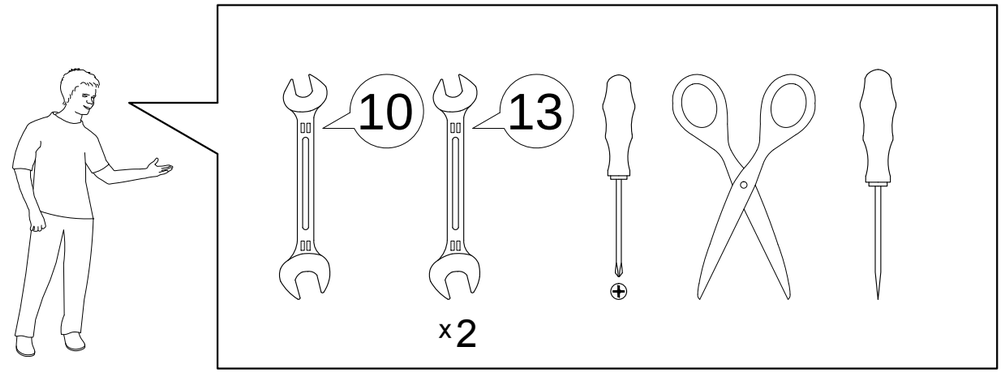

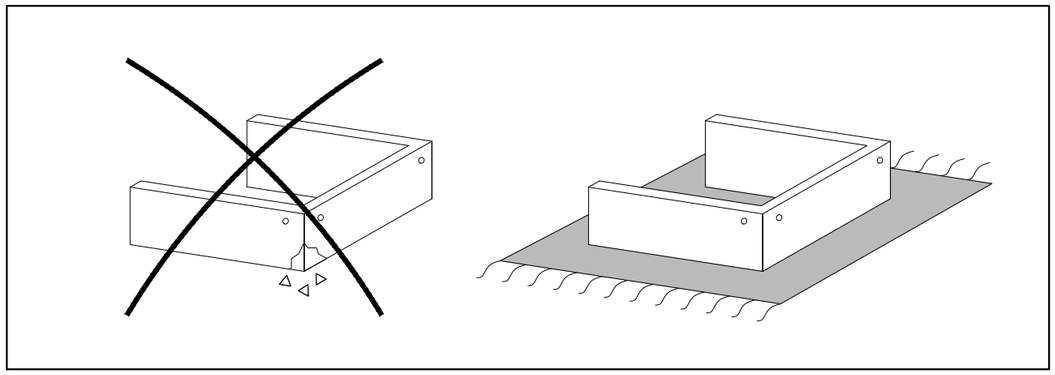

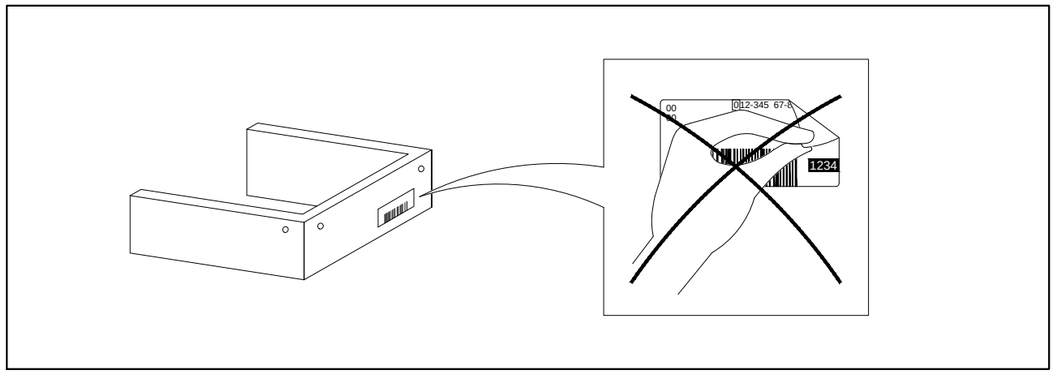

© 1997-2021 ООО «ЖИВЫЕ ДИВАНЫ»

© 1997-2021 ООО «ЖИВЫЕ ДИВАНЫ»

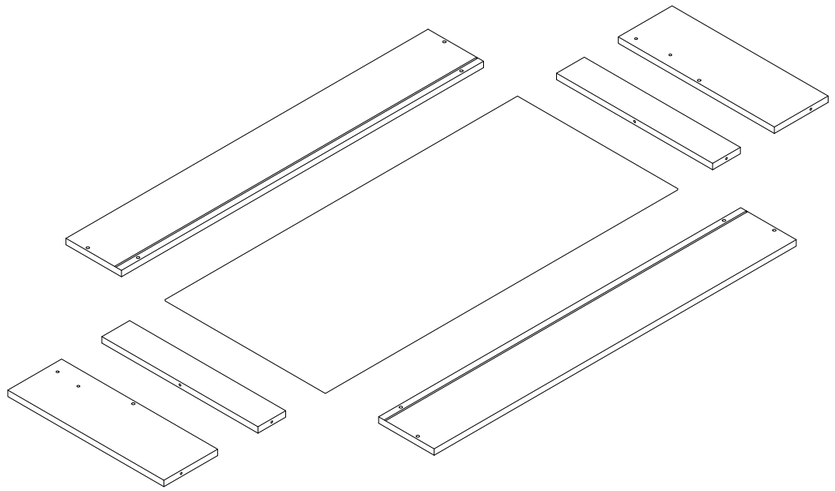

M 1:1

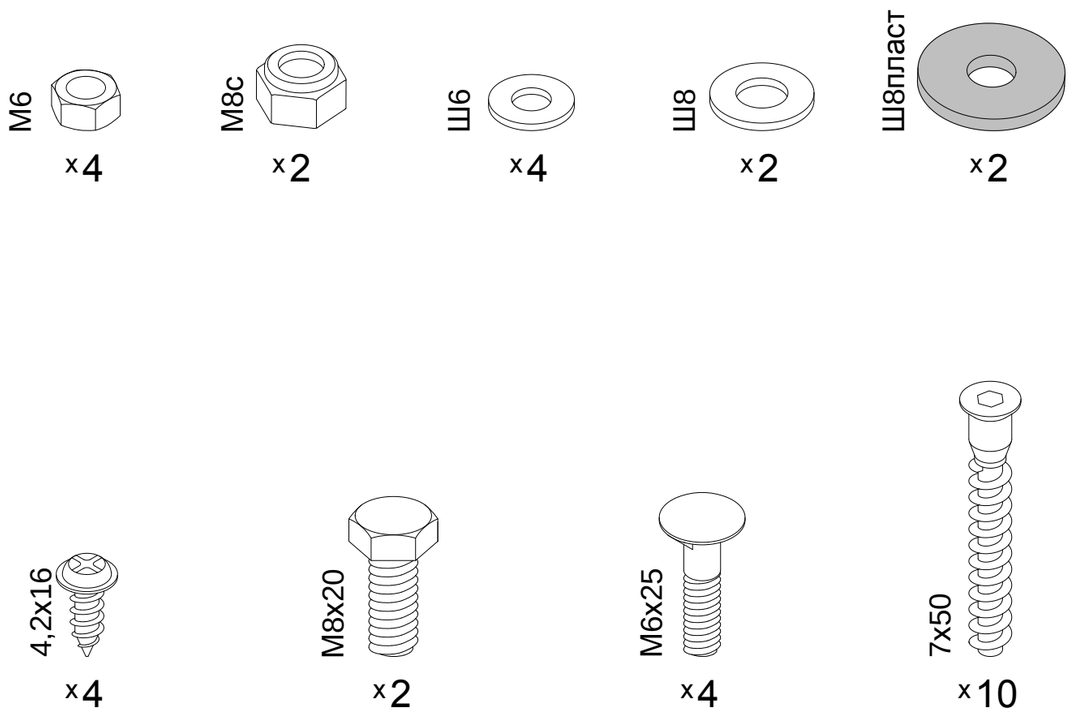

© 1997-2021 ООО «ЖИВЫЕ ДИВАНЫ»

6

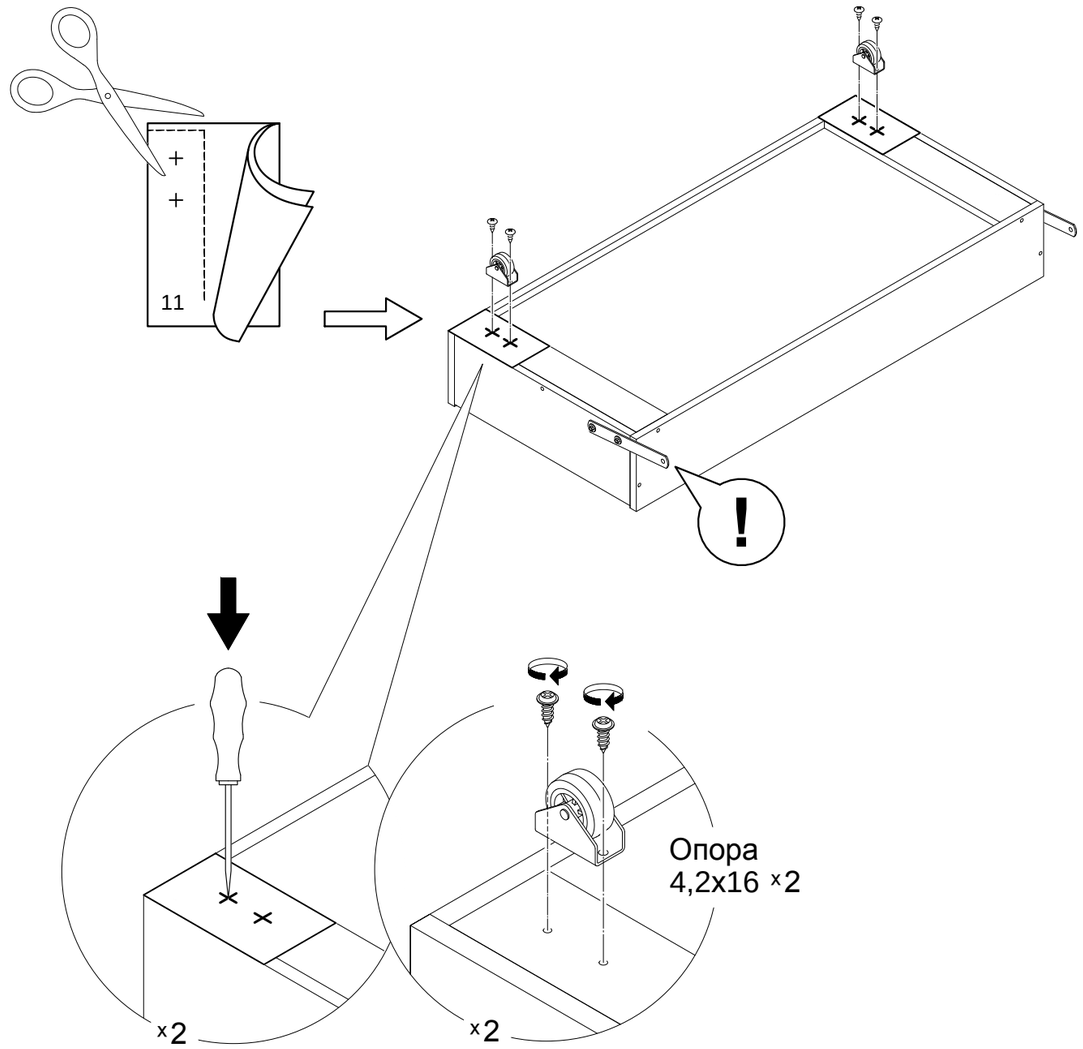

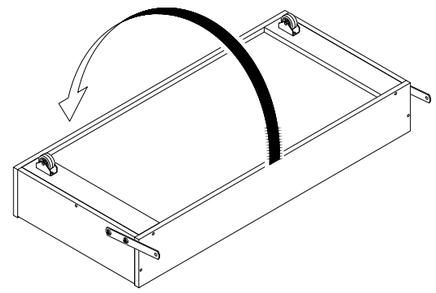

© 1997-2021 ООО «ЖИВЫЕ ДИВАНЫ»

5

M 1:1

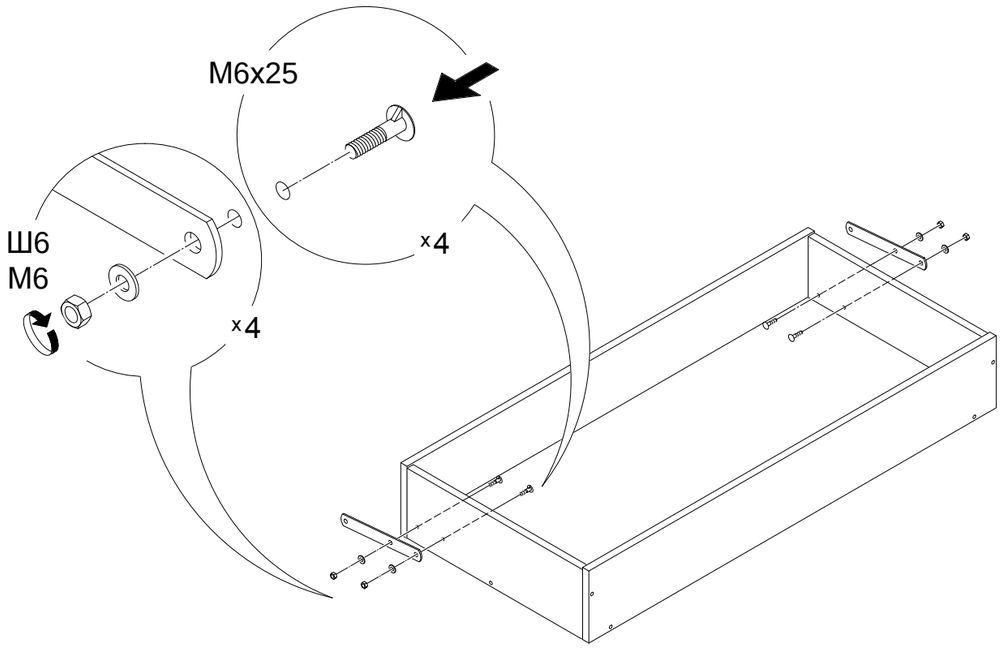

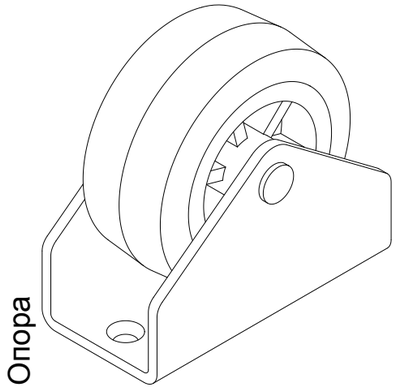

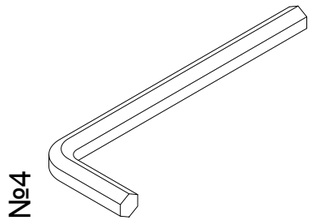

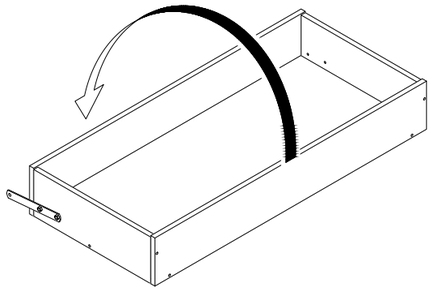

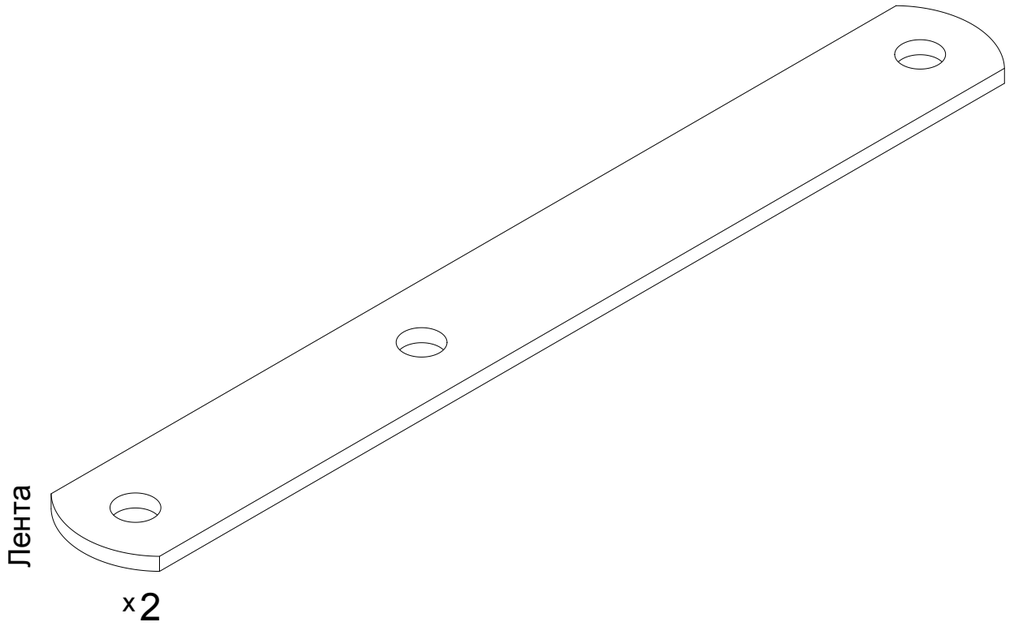

© 1997-2021 ООО «ЖИВЫЕ ДИВАНЫ»

© 1997-2021 ООО «ЖИВЫЕ ДИВАНЫ»

1

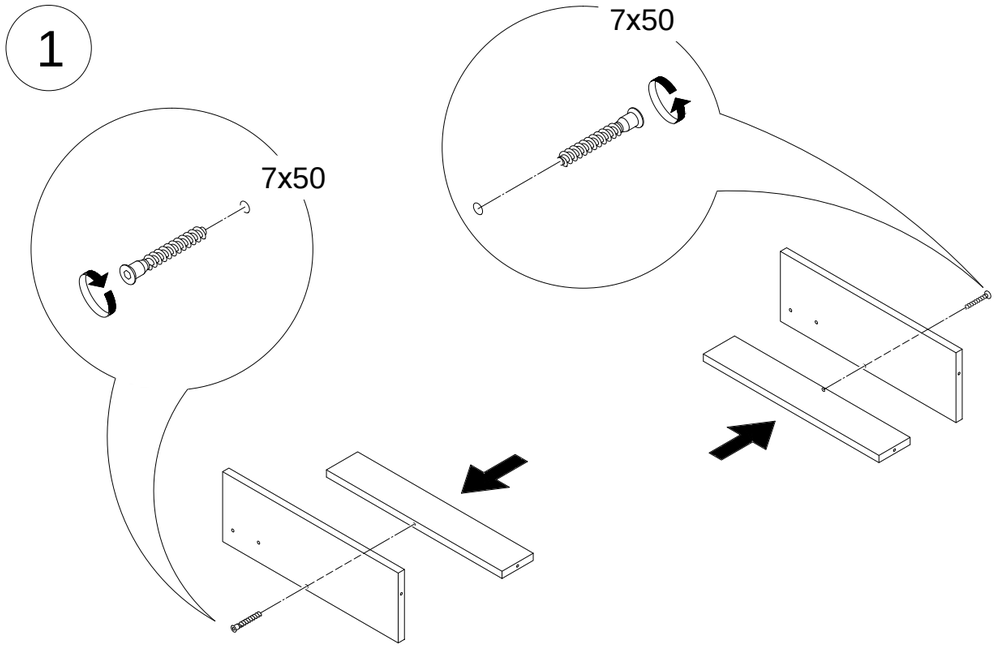

2

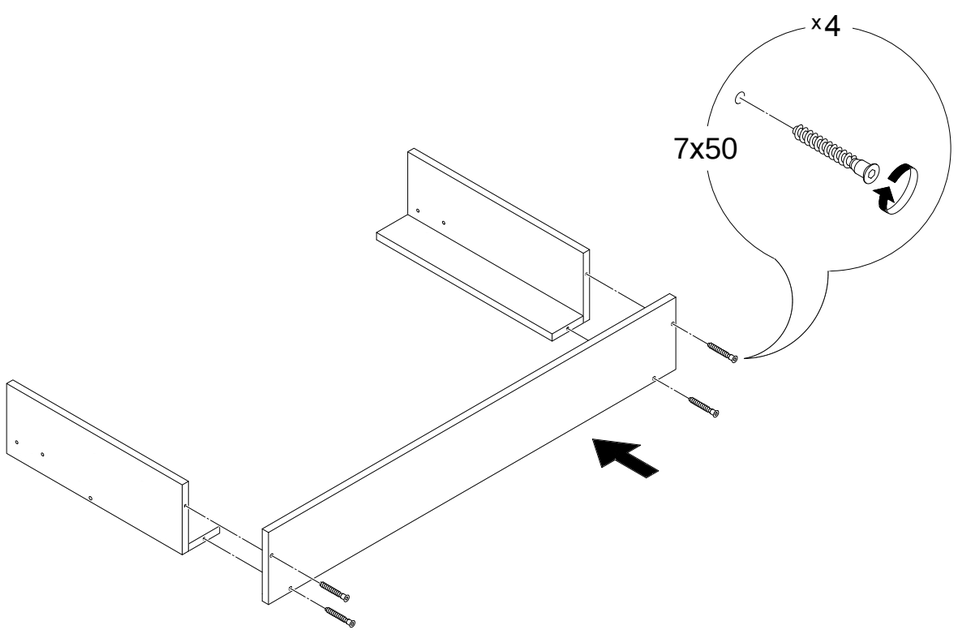

© 1997-2021 ООО «ЖИВЫЕ ДИВАНЫ»

3

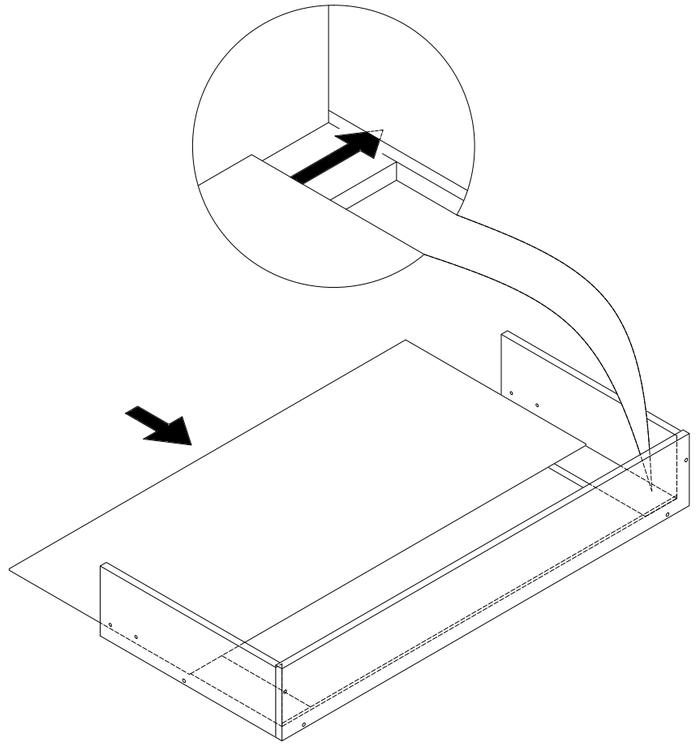

4

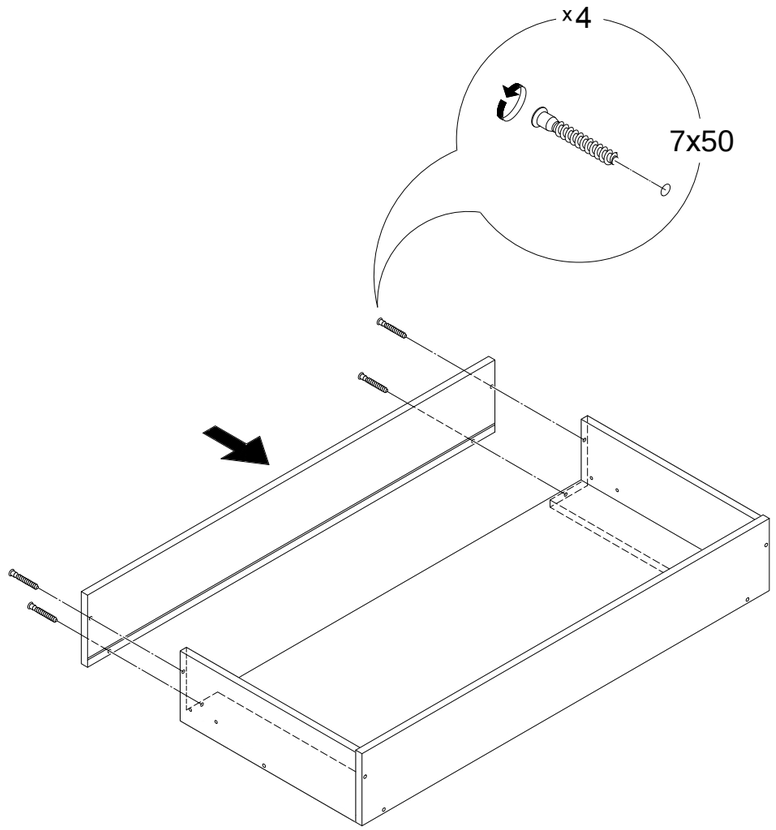

© 1997-2021 ООО «ЖИВЫЕ ДИВАНЫ»