AEG

Встраиваемая Варочная панель Чёрный 60 см

IKR64301XB

Индукционная варочная поверхность - быстрота реакции и высокая эффективность работы
Индукционный нагрев позволяет точно и мгновенно изменять температуру в диапазоне от минимальной и до максимальной. Индукционная варочная поверхность нагревает только саму посуду, а не собственную поверхность.

Product Benefits & Features

Легко готовить. Легко мыть.
Варочная панель абсолютно плоская, гладкая и устойчивая к повреждениям. Поверхность вокруг сковород и кастрюль остается прохладной, благодаря чему брызги не прикипают. Привести варочную панель в порядок после готовки элементарно: достаточно просто протереть ее влажной тряпкой

Непосредственное переключение на нужную температуру
Прямой доступ к управлению нагревом позволяет непосредственно задавать нужную температуру. Достаточно коснуться указателя нужного уровня на сенсорном ползунке.

Не нужно переключать режимы вытяжки вручную
Функция Hob2Hood соединяет вытяжку и варочную поверхность. Интенсивность работы вытяжки напрямую зависит от интенсивности готовки: режимы вытяжки будут переключаться автоматически.

Максимальная мощность за минимальное время
Функция BOOSTER, которой оснащена эта варочная поверхность, является идеальным решением для тех случаев, когда Вам нужно быстро добиться высокой температуры нагрева. С ее помощью блюда можно нагревать практически мгновенно.

Полностью контролируйте время приготовления
Регулируемый таймер, который может отсчитывать до 99 минут, напоминает о времени приготовления, а также может использоваться в качестве обычного таймера, когда варочная поверхность не используется.

- Индукционная варочная поверхность
- XL рамка OptiFit Frame™
- Сенсорное управление
- Положение панели управления: Спереди справа
- Подсветка панели управления
- Индукционные зоны нагрева с функцией PowerBoost
- Обнаружение посуды
- Левая ближняя зона нагрева: Индукция, 2300/3700Вт / 210мм
- Левая дальняя зона нагрева: Индукция, 1800/2800Вт / 180мм
- Средняя передняя зона нагрева: Нет,
- Средняя зона нагрева: Нет,
- Правая ближняя зона нагрева: Индукция, 1400/2500 Вт / 145 мм
- Правая дальняя зона нагрева: Индукция, 1800/2800Вт / 180мм
- Система быстрого автоматического нагрева
- Блокировка управления
- Функция Защита детей
- Функции безопасности:
- Звуковая индикация с функцией отключения
- Таймер
- Индикация остаточного тепла OptiHeat
- Простая установка
- Технология OptiFix™
- Цвет: Чёрный

Встраиваемая Варочная панель Чёрный 60 см

IKR64301XB

Product Specification

Рекомендованная цена. Перейдите на сайт магазина, чтобы узнать о возможных специальных предложениях.	57990.00
Размещение панели управления	Спереди справа
Тип рамки	Металлическая Promise XL
Материал рамки	Нержавеющая сталь
Тип поверхности	Индукционная
Тип установки	независимый
Тип управления	Электронное, Falcon 14-Steps
Размеры (ВхШ), мм	576x516
Размеры для встраивания (ВхШхГ), мм	x560x490
Вес нетто, кг	10.68
При продаже установлены форсунки для газа	Нет
Длина сетевого шнура, м	1.5
Страна производства	Германия

PSGBHO170DE0002U

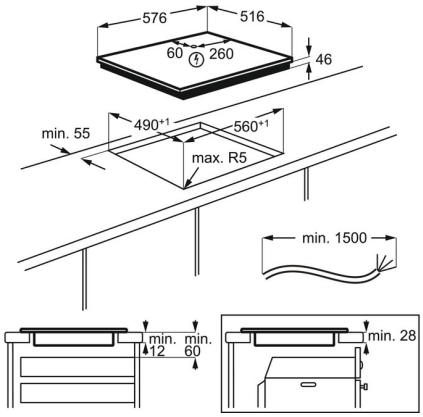
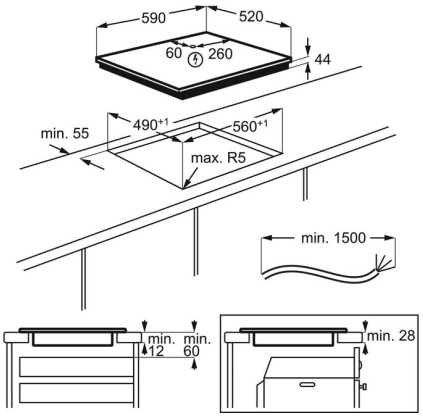
PSGBHO170DE00030