SKR81811DC Refrigerator

Полностью контролируйте все параметры с помощью сенсорных элементов управления

Дисплей температуры и современные сенсоры дают полный контроль над условиями хранения продуктов. Элементы управления так чувствительны, что можно точно задать настройки одним касанием пальца. Дисплей выдает

Совершенно свежие продукты благодаря контролируемым условиям хранения

Технология DynamicAir поддерживает одинаковую температуру по всему объему холодильника, что гарантирует безопасное хранение всех типов пищевых продуктов.

Холодильник в открытом и закрытом виде

Оставленная открытой дверца – это пустая трата электроэнергии, потеря холода и риск порчи продуктов. Если вы случайно забудете закрыть эти дверцы, их конструкция позволит им плавно и плотно закрыться самостоятельно.

Дополнительные преимущества:

- Внутренняя светодиодная подсветка осветит каждый уголок
- Холодильник-морозильник Side-by-side вместит все ваши свежие и замороженные продукты
- Увеличенный ящик с разделителем

Свойства:

- Полное встраивание, навешиваемый фасад на дверь
- Полезный объем холодильного отделения: 310 л
- Очень низкий уровень шума: всего 0 дБ
- Автоматическое размораживание холодильного отделения
- Функция Отпуск
- Функция Coolmatic для быстрого охлаждения свежих продуктов
- Вентилятор для выравнивания температуры
- Акустический и визуальный сигнал открытой дверцы
- Полки холодильной камеры: 4 Full Width + 1Flexi shelf , Стекло с передним и задним бортиком
- Лоток для яиц: 2 на 6 яиц
- Освещение холодильной камеры: 1 лампа, Светодиодная лампа, Сбоку, With rise-on effect
- Цвет: Белый
- Расположение креплений для дверцы: Справа, перенавешиваемая
- Высота встраивания 1780 мм

Характеристики:

- Рекомендованная цена. Перейдите на сайт магазина, чтобы узнать о возможных специальных предложениях. : 104490.00
- Цвет : Белый
- Класс энергопотребления : A+
- Годовое потребление электроэнергии, кВт : нет данных
- Мощность замораживания, кг/24ч : 0
- Время размораживания (ч) : 0
- Общий полезный объем холодильного отделения, л : 310
- Климатический класс : SN-N-ST
- Размеры для встраивания (ВхШхГ), мм : 1780x560x560
- Размеры (ВхШхГ), мм : 1769x556x549
- Вес нетто, кг : 55
- Длина сетевого шнура, м : 2.4
- Мощность подключения, Вт : 100
- Номинальное напряжение, В : 230-240
- Страна производства : Италия
- ColorEnglish : White
- Цвет : Белый

Описание продукта:
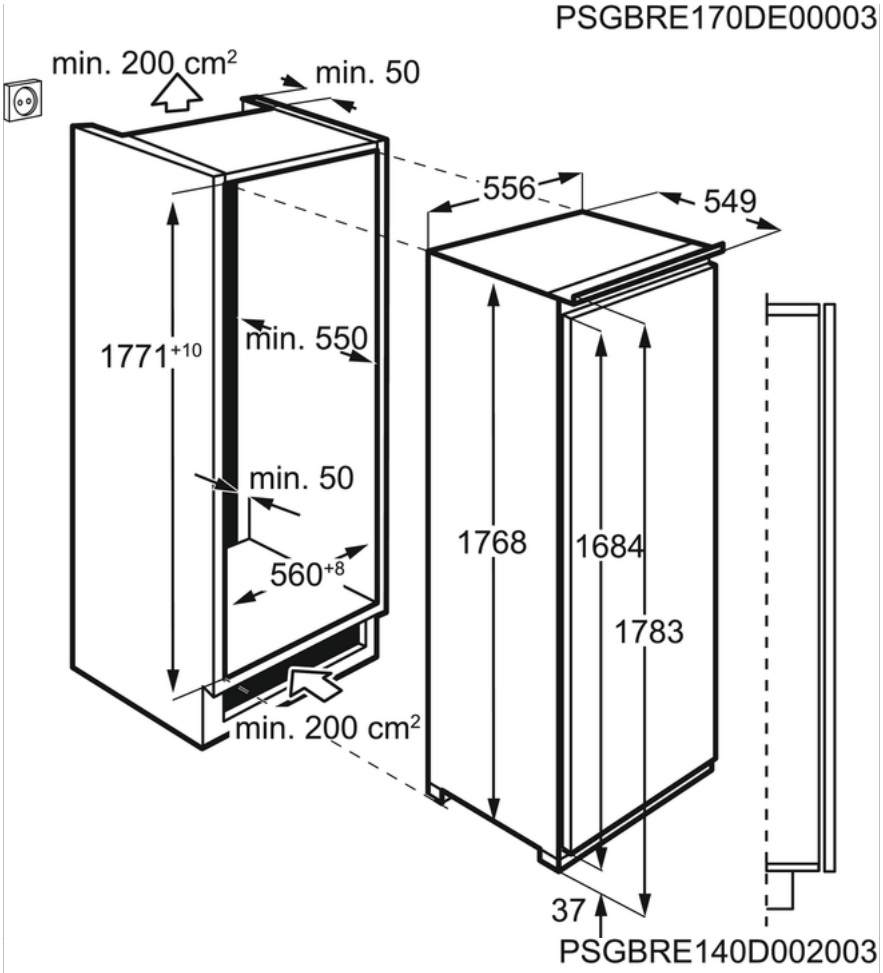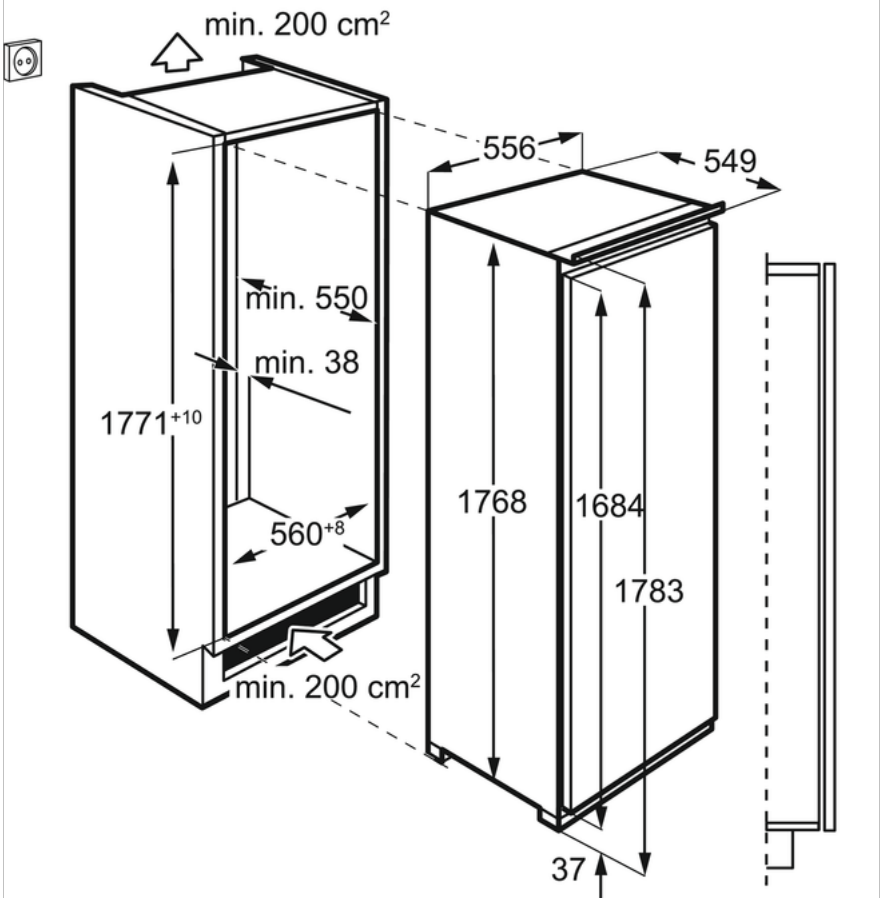
SKR81811DC Refrigerator