Порядок сборки:

Перед тем как приступить к сборке ознакомьтесь с инструкцией, убедиться в правильности полученных Вами комплектующих деталей, наличии крепежной фурнитуры и уяснить значение каждой детали.

Для сборки Вам понадобятся: отвертка (крестовая), ключ для конфирмата, либо шуруповерт с крестовой и шестигранной насадками, рулетка, молоток. Сборку следует производить на горизонтальной твердой поверхности, застеленной тканью или упаковочной тарой. Полы должны быть ровными.

Начните сборку с установки фурнитуры. На боковины **8** установите направляющие для ящиков **010**. В отверстия **d=5mm** крышек **7** и **9** вкрутите штоки эксцентриков **12**. Согласно **Рис.1** произведите сборку основания тумбы. В отверстия в боковинах **1** и **3** установите полкодержатели **009** и установите полку **6.** К крышке **7** прикрепите мягкий элемент **16** при помощи шурупов **008** изнутри каркаса. В нижние торцы боковин **1** и **2** вбейте подпятники **005.**

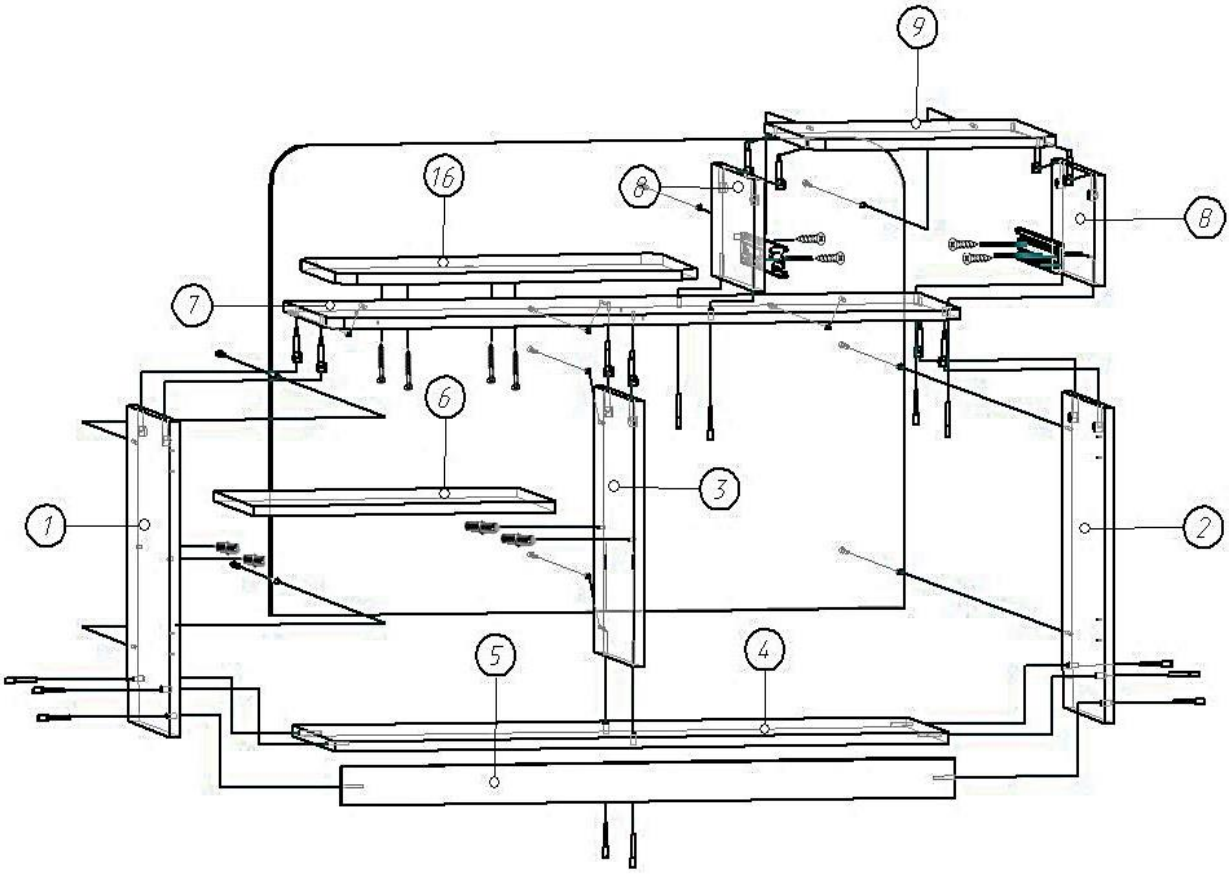

Рис. 1

Произведите сборку ящика согласно **(рис.2)** конфирматами **001.** Фасад ящика дополнительно закрепите шурупом **007** изнутри ящика через переднюю стенку ящика.

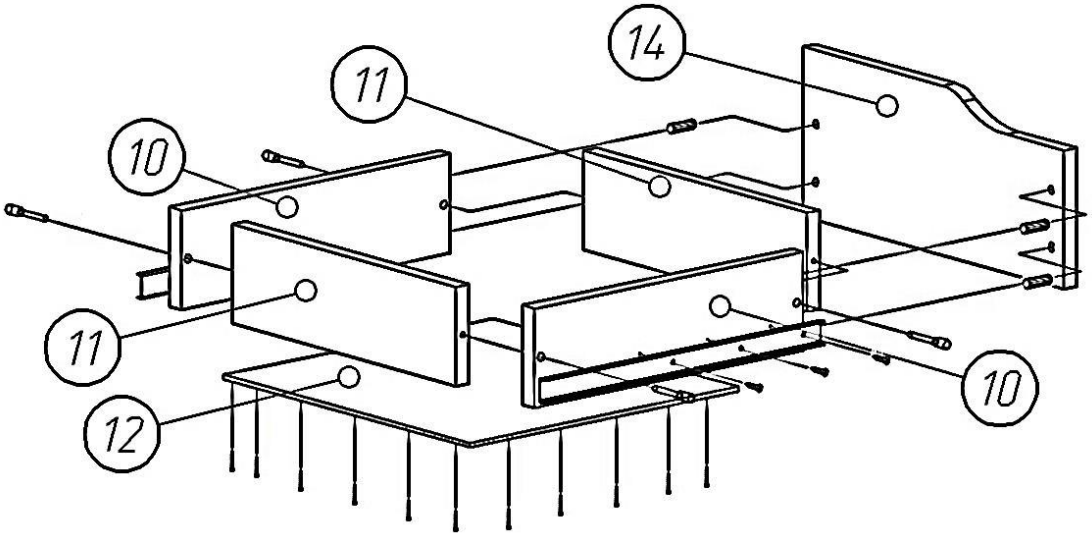

Рис. 2

К дверкам **15** закрепите шурупами **006** петли **011.** Закрепите дверки к боковинам собранного основания тумбы. Установите ящик, согласно **Рис.3.** Тумба собрана**!**

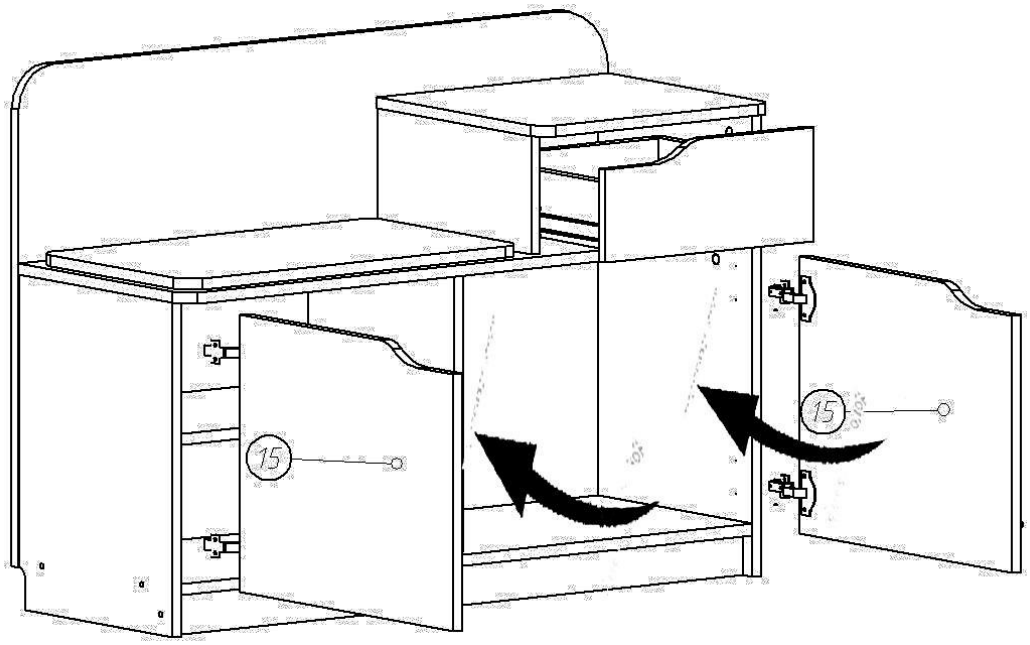

Рис.3

Собранную тумбу установите на предусмотренное для нее место в Вашем интерьере и закрепите.

<u>ПОМНИТЕ:</u> ОТ БЕРЕЖНОЙ ЭКСПЛУАТАЦИИ НАШЕЙ С ВАМИ МЕБЕЛИ ЗАВИСИТ ЕЁ ДОЛГОВЕЧНОСТЬ!

ВНИМАНИЕ!!! Для предотвращения опрокидывания крупных элементов мебели их необходимо прикрепить к стене. В комплект для сборки мебели не входят крепежные средства для крепления к стене. Вам необходимо приобрести их самостоятельно в специализированных магазинах. Не забывайте о том, что для различных материалов стен необходимо использовать разные крепежные элементы.