CMS4604NR

Автоматическая кофемашина, 60 см, высота 45 см, черное стекло, медный профиль
EAN13: 8017709264369

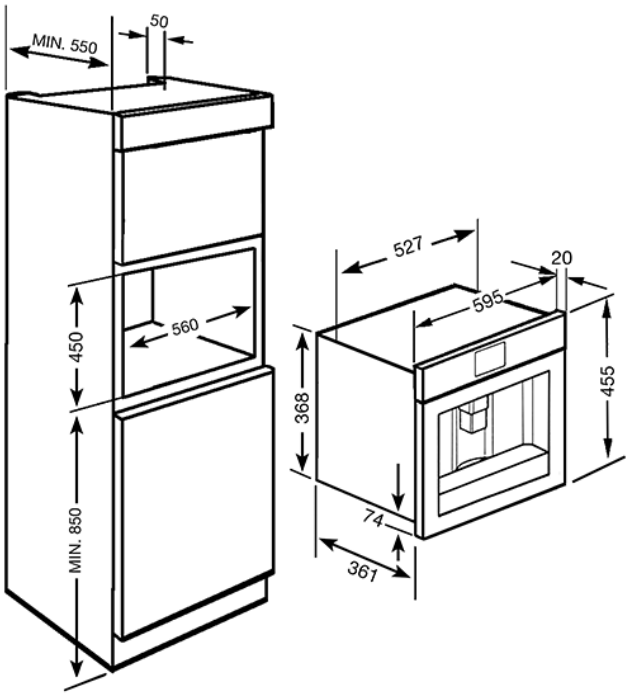

• ЭСТЕТИКА и УПРАВЛЕНИЕ • Черное стекло • Медный профиль • Сенсорное управление • Многоязычный цветной TFT-дисплей (4.3") (в том числе русский язык) • ФУНКЦИИ/ ОПЦИИ/ ТЕМПЕРАТУРА • 13 запрограммированных напитков • Регулировка количества кофе на чашку - 5 уровня • Регулировка крепости кофе - 5 уровней (очень слабый, слабый, стандартный, крепкий, очень крепкий) • Регулировка температуры кофе - 3 уровня • Регулировка помола - 13 уровней • Использование кофе в зернах и молотого • Подача горячей воды для заварки чая • Автоматическое приготовление каппучино (регулировка пены - 3 уровня) • Автоматическое включение по времени • Автоматическое споласкивание • Предупреждение о низком уровне воды • Держатель для чашек с подогревом • Очистка от накипи • Насадка для двух чашек, регулируемая по высоте • Режим энергосбережения Stand-by • Демо-режим • Блокировка управления, защита от детей • ОСОБЕННОСТИ • Резервуар для воды – 2,4 л • Резервуар для зерен кофе – 350 г • Емкость для молотого кофе • Съемный контейнер для кофейной гущи • Термический кувшин для молока • Поддон для сбора капель • Освещение – 4 лампы LED • Телескопические направляющие с системой SoftClose • ТЕХНИЧЕСКИЕ ХАРАКТЕРИСТИКИ • Давление помпы: 15 бар • Номинальная мощность: 1,35 кВт • Напряжение: 220-240 В • Частота тока: 50/60 Гц

Типы нагрева

Также поставляется

• CMS4604NX - Черное стекло, профиль нержавеющая сталь