Инструкция сборки подвесной тумбы АТ-02

Сбока мебели требует неоходимой квалификации и услуги специалиста по сборке мебели.

Перед сборкой внимательно изучите инструкцию.

Сборку проводить в соответствии с порядком указанным в схеме.

А. Вставить шканты *поз.5* в отверстия на торцах деталей.

Б. Установить дюбеля быстрого монтажа (далее по тексту ДБМ) *поз.4* в отверстия фасадов.

В. Установить эксцентриковые стяжки *поз.1* в отверстия в плати деталей долщиной 16мм (бока ящиков).

Г. Провести подсборку каркасов ящиков при помощи ДБМ, эксцентриков, конфирматов и шкантов. *поз.1,4,5,6.*

Д. Закрепить ходовые части роливых направляющих *поз.12* шурупом *поз.9* на торцы боков ящиков.

Е. Установить ручки *поз.10* на фасадах ящиков при помощи винта *поз.11.* (операцию осуществить отверткой).

Ж. Закрепить рельсы роликовых направляющих *поз.12* на боках каркаса тумбы винтами *поз.13.*

З. Соединить бока с горизонтом при помощи конфирмата *поз.6.*

И. Вставить ДБМ *поз.4* в отверстия столешниц, для навеса тумбы на левую или правую стороны стола.

К. Притянуть корпус тумбы к топу стола при помощи эксцентриков *поз.2.*

Л. Закрепить корпус тумбы к "ноге" стола шурупом *поз.8.*

М. Вставить ящики, установить заглушки эксцентриков и конфирматов *поз.3,7*

Фирма-изготовитель оставляет за собой право менять номенклатуру используемой фурнитуры

№	Наименование фурнитуры		АТ-02
1	Эксцентрик 15\16		4
2	Эксцентрик 15\19		2
3	Заглушка эксцентрика		6
4	Дюбель быстрого монтажа		6
5	Шкант 8х35		12
6	Конфирмат 7х50 крест.		8
7	Заглушка конфирмата		2
8	Шуруп 4х25 потай		4
9	Шуруп 4х16 потай		8
10	Ручка		2
11	Винт М4х22		4
12	Роликовые направл.L=400мм		2
13	Евровинт 6.3х10.5		8

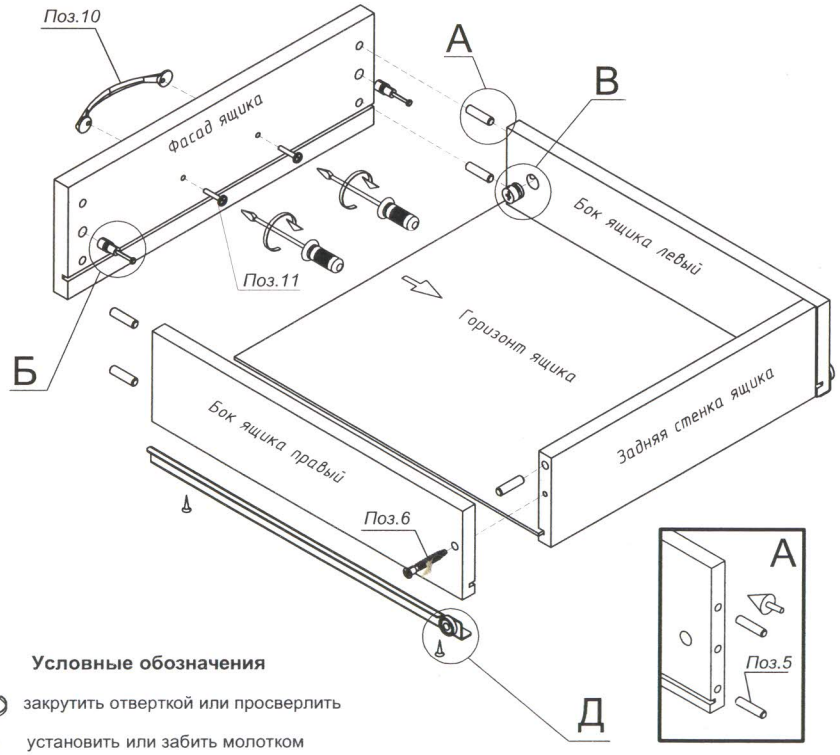

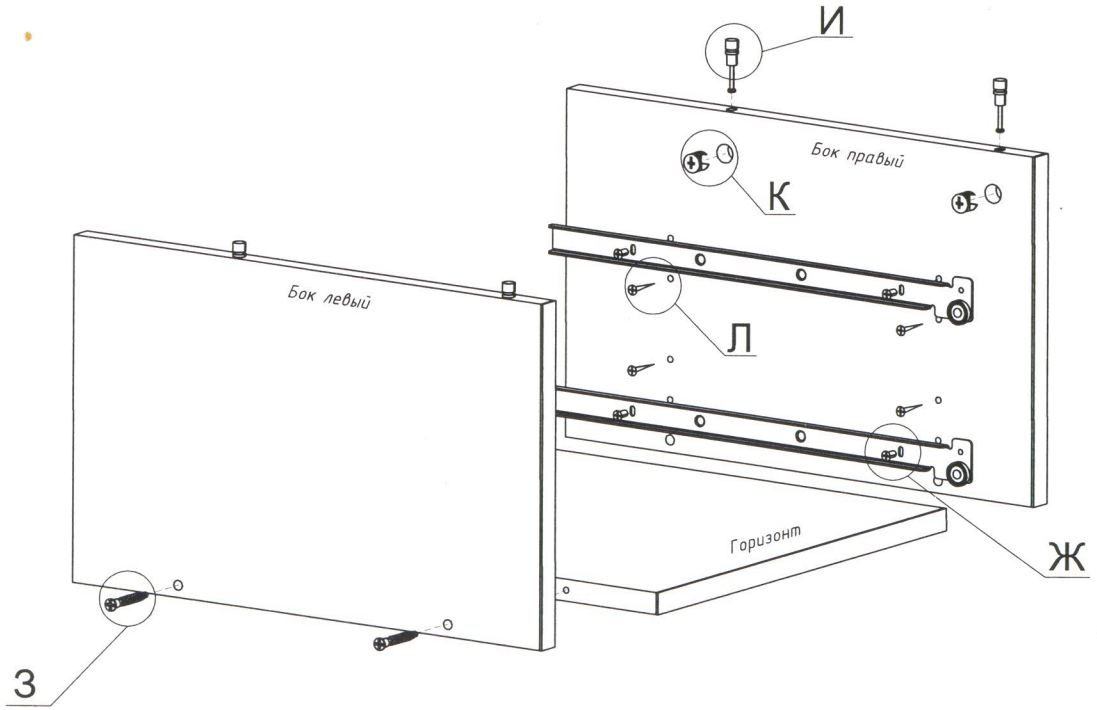

Условные обозначения

закрутить отверткой или просверлить

установить или забить молотком

направить, выставить или совместить