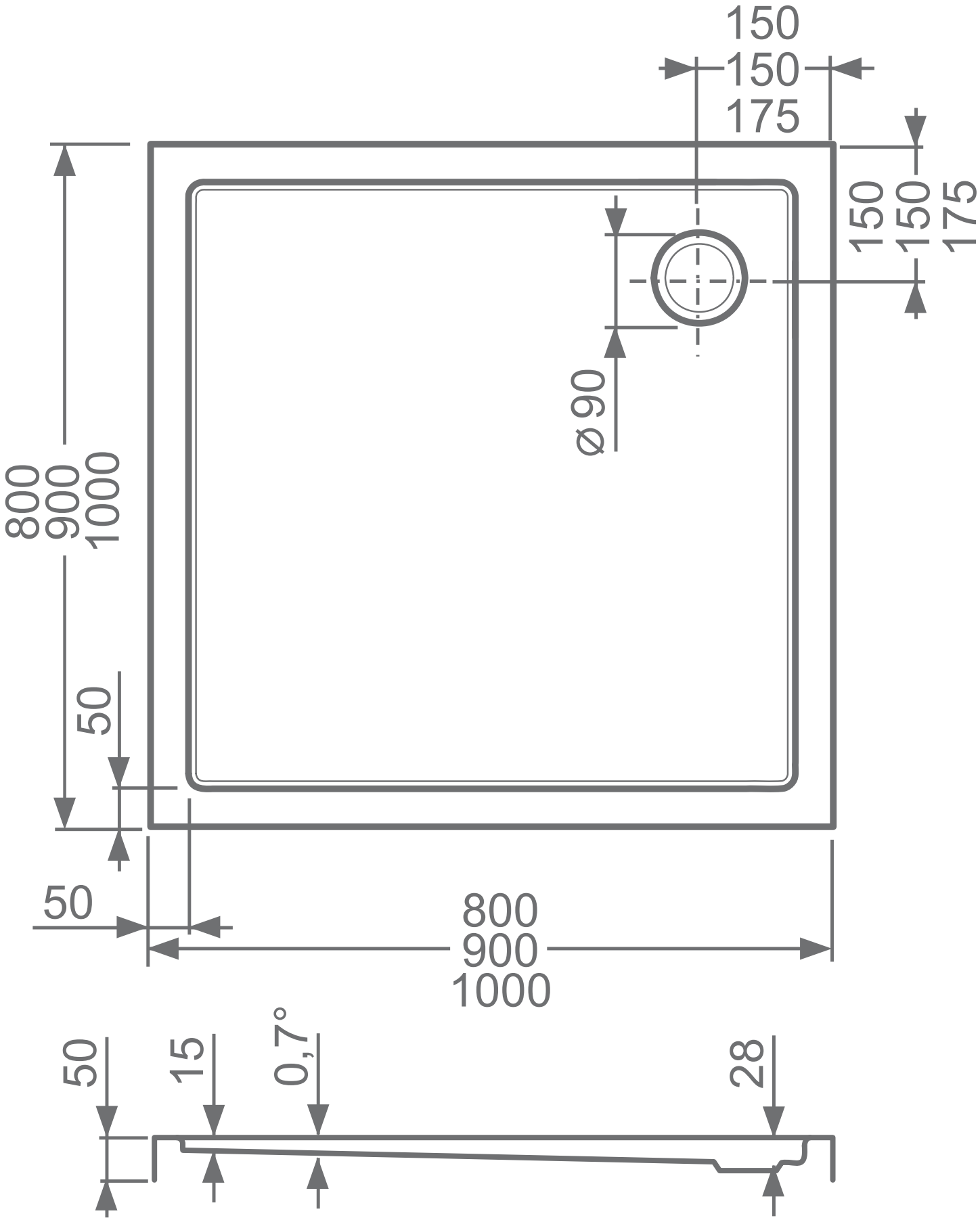
150
150
175
150
150
175
ø 90
800
900
1000
50
50
800
900
1000
50
15
0,7°
28