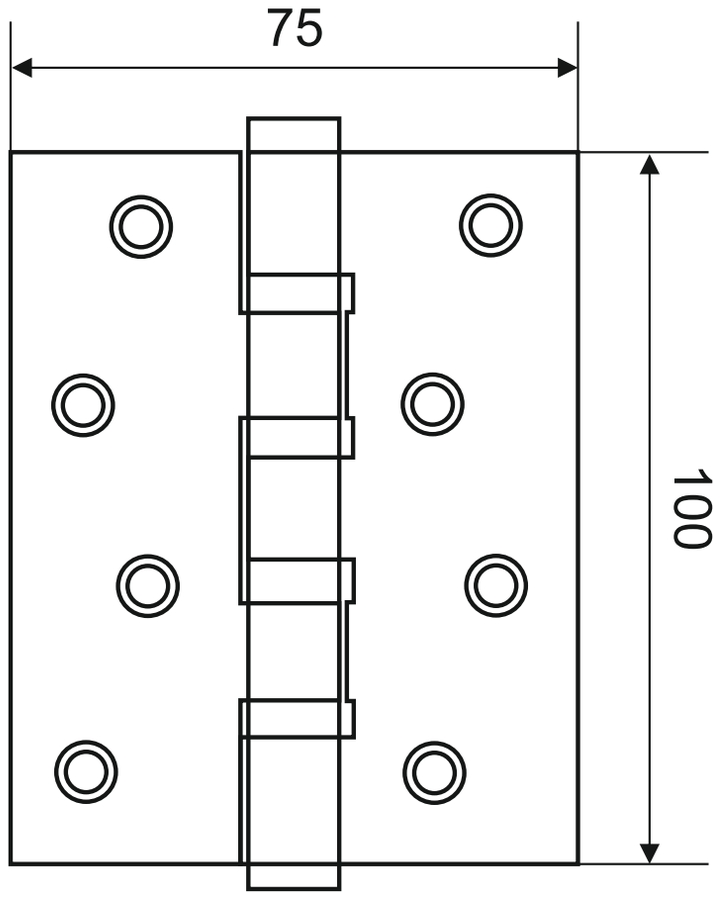
75
100

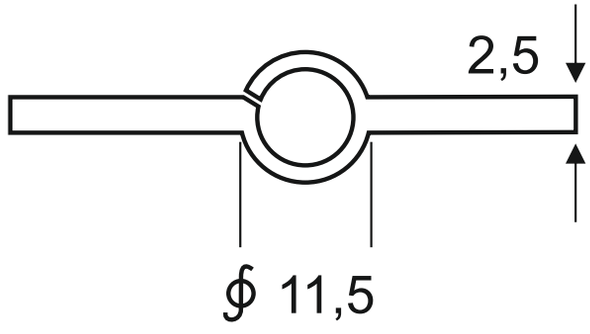
2,5
ϕ 11,5