EGE6182NOK BI Hob

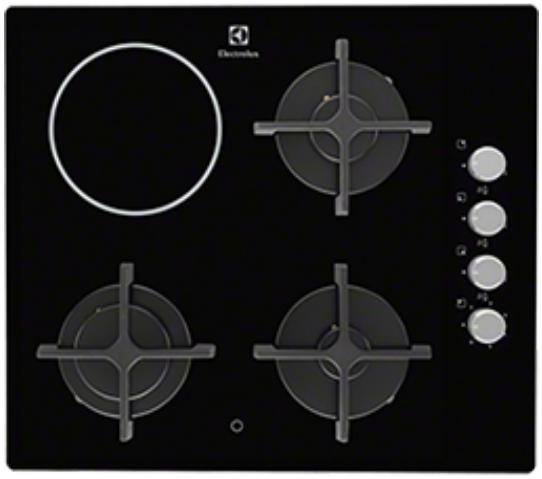

Как электрический нагрев, так и газ у вас под рукой

Благодаря этой комбинированной варочной панели у вас будут как газовые, так и газовые конфорки, что даст вам свободу выбора разных источников нагрева.

Легко очищаемая поверхность

Очистка стеклокерамической поверхности этой варочной панели требует на удивление мало усилий. Протрите ее тряпкой – и готово.

Надежные и долговечные подставки для приготовления – одного блюда за другим

Эта газовая варочная панель оснащена высококачественными чугунными подставками для посуды. Эти прочные, надежные и устойчивые опоры для вашей посуды прослужат вам годы и никогда вас не подведут.

More Benefits :

- Автоматический розжиг позволяет без задержки приступить к приготовлению пищи
- Автоматическое отключение подачи газа – практичное решение, гарантирующее ваше спокойствие

Features :

- Поверхность "Газ на стекле"
- Поворотные регуляторы мощности нагрева
- Положение панели управления: Справа
- Левая ближняя зона нагрева: Газ очень большой мощности , 2900W/100mm
- Левая дальняя зона нагрева: Стандартная конфорка , 1800W/180mm
- Правая ближняя зона нагрева: Малая горелка , 1000W/54mm
- Правая дальняя зона нагрева: Газ большой мощности , 1900W/70mm
- Электроподжиг с помощью поворотных регуляторов
- Газ-контроль
- Чугунные держатели для посуды
- Набор для конверсии газа
- Цвет: Черный

Technical Specs :

- Энергопотребление : Энергопотребление
- Номинальное напряжение, В : 230
- Максимальная мощность подключения, Вт : 1800
- Размеры и вес : Габариты
- Ширина, мм : 580
- Глубина, мм. : 510
- Боковое врезание протяжки : 550
- Фронтальное врезание протяжки, мм. : 470
- Основные данные : Основные данные
- Тип поверхности : Стеклокерамическая и Газ на стекле
- Максимальная мощность газа, Вт : 5800
- Держатели посуды : 3, Чугунные
- Длина сетевого шнура, м : 1.1
- Дополнительные данные : Дополнительные данные
- Цвет : Черный
- Продуктовый код (PNC) : 949 740 619
- Product Partner Code : All Open

Product Description :

EGE6182NOK BI Hob
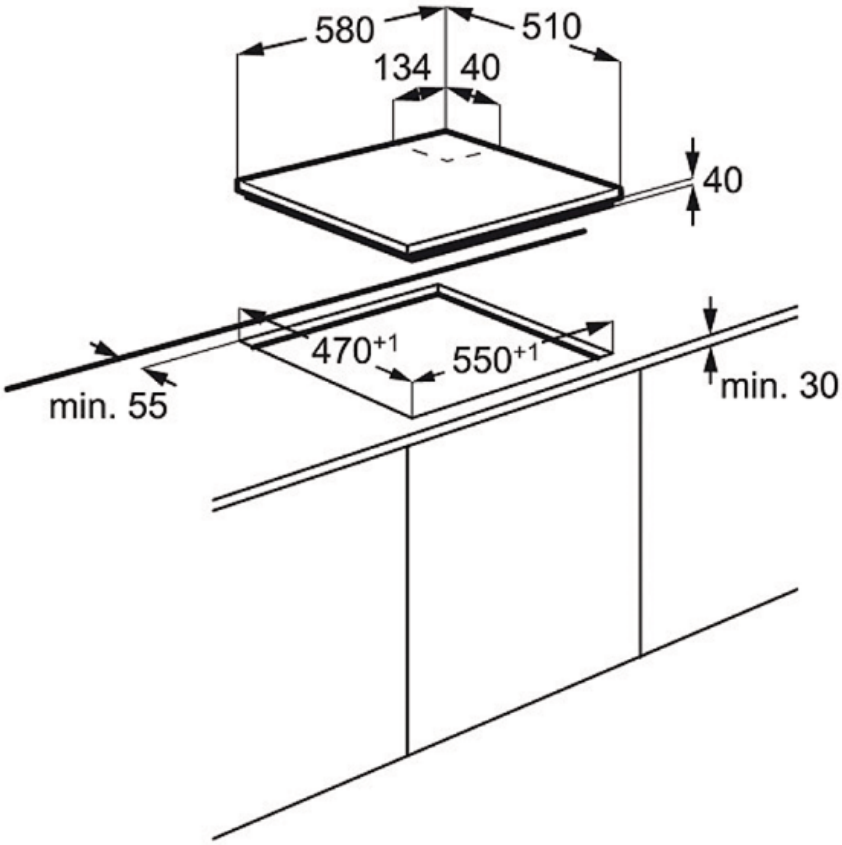
PSGBHO120D000038