SF4750MAO

Микроволновая печь, 60 см, высота 45 см, 6 функций, антрацит, фурнитура латунная.
EAN13: 8017709202941

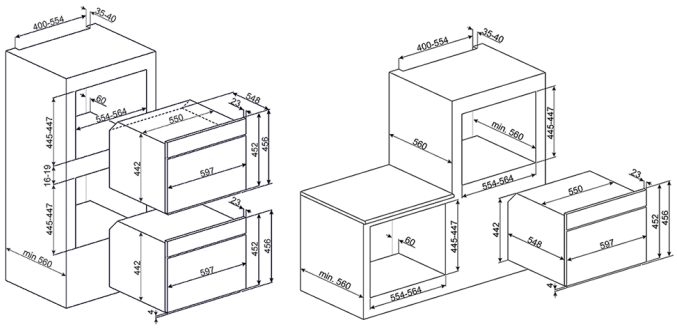

• ЭСТЕТИКА И УПРАВЛЕНИЕ • Цвет антрацит • Фурнитура латунная Cortina • Аналоговый программатор с интегрированным дисплеем, часы • Поворотные переключатели • ФУНКЦИИ/ ОПЦИИ/ ТЕМПЕРАТУРА • 5 функций приготовления • Дополнительные функции: размораживание по времени, размораживание по весу, поддержание тепла • Электронный программатор: таймер, отсрочка включения, автоматическое выключение • Акустический сигнал окончания приготовления • Режим SHOWROOM • Блокировка управления • Режим ограничения мощности • Электронный контроль температуры (50-250°C) • ВНУТРЕННЯЯ КАМЕРА • Полезный объем 40 л • 3 уровня приготовления • Металлические направляющие • Эмаль Ever Clean • Откидной гриль • Внутреннее освещение – 1 галогенная лампа • БЕЗОПАСНОСТЬ • Тангенциальная система охлаждения • 3 стекла дверцы, «холодная дверца» • Автоматическое отключение при открытой дверце • АКСЕССУАРЫ В КОМПЛЕКТЕ • Решетка с ограничителем: 1 • Тарелка Crisp Plate: 1 • ТЕХНИЧЕСКИЕ ХАРАКТЕРИСТИКИ: • Номинальная мощность: 3,30 кВт • Мощность гриля: 1,5 кВт • Мощность микроволн: 1000 Вт • Напряжение: 220-240 В • Сила тока: 15 А • Частота тока: 50 Гц • Вилка для подключения к электрической сети в комплект не входит

Типы нагрева

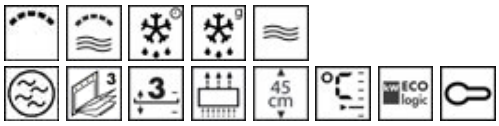

Также поставляется

• SF4750MPO - Кремовый, фурнитура латунная • SF4750MBS - Белый, фурнитура состаренное серебро

СМЕГ Руссия - Россия, 121108, Москва - Минская ул., дом 1Г, корпус 1секция 9, офис 18 - Тел. +7 495 645 96 51