smeg
технологии и стиль

FMI320X

Встраиваемая микроволновая печь, 60 см, высота 38 см, 4 функций, черное стекло + нержавеющая сталь.

EAN13: 8017709224004

ЭСТЕТИКА и УПРАВЛЕНИЕ

Нержавеющая сталь с обработкой против отпечатков пальцев

Черное стекло

TFT-дисплей

Сенсорное управление Touch Control

ФУНКЦИИ/ ОПЦИИ

3 функции приготовления

3 автоматические программы

Дополнительные функции: размораживание по времени, размораживание по весу

Электронный программатор: таймер, автоматическое выключение в конце приготовления

Акустический сигнал окончания приготовления

Режим ограничения потребляемой мощности

Быстрый старт

Режим Showroom

ВНУТРЕННЯЯ КАМЕРА

Полезный объем 20 л

Внутренняя камера из нержавеющей стали

Кварцевый гриль

1 лампа накаливания (25 Вт)

Поворотный стол ø 25 см

БЕЗОПАСНОСТЬ

Тангенциальное охлаждение

2 стекла дверцы

Блокировка управления

Автоматическое отключение при открытой дверце

АКСЕССУАРЫ В КОМПЛЕКТЕ

Решетка: 1

Рамка для встраивания

ТЕХНИЧЕСКИЕ ХАРАКТЕРИСТИКИ

Номинальная мощность: 1,2 кВт

Мощность гриля: 1,0 кВт

Мощность микроволн: 850 Вт

Напряжение: 230 В

Частота тока: 50 Гц

Типы нагрева

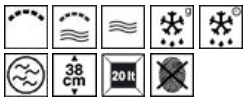

СМЕГ Руссия
Россия, 121108, Москва
Минская ул., дом 1Г, корпус 1секция 9, офис 18
Тел. +7 495 645 96 51
Факс +7 495 645 96 61

smeg
технологии и стиль

FMI320X

микроволновая печь
60 cm
нержавеющая сталь
компактные

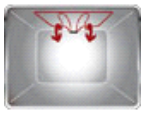

Гриль:
При работе гриля можно получить отличные результаты приготовления мяса (средние и небольшие порции). В сочетании с вертелом (где он есть), идеально подходит для приготовления колбас, отбивных и бекона. Духовые шкафы с 8, 10, 12 функциями имеют двойной гриль, который позволяет готовить большие количества пищи, особенно мяса.

Микроволны + гриль:
Использование гриля позволяет добиться румяной корочки на поверхности пищи. Действие микроволн позволяет готовить быстрее, чем при традиционном приготовлении.

Интегрированные микроволны:
Размораживание, подогрев, а также непосредственно приготовление пищи: Микроволны или их комбинация с уже описанными типами нагрева обеспечивает быстрое и энергоемкое приготовление еды.

Размораживание по весу:
Время размораживания продуктов определяется автоматически.

Размораживание по времени:
С этой функцией время размораживания пищи определяется автоматически.

Микроволновая печь:
Микроволны, проникающие непосредственно в пищу, позволяют готовит ь очень быс тро и с экономией электроэнергии. Данный режим подходит для приготовления пищи без жира, а также для размораживания и разогрева продуктов без изменения их внешнего вида. Функции СВЧ могут быть объединены с традиционными видами нагрева. Что идеально подходит для большинства продуктов.

Компактный пробор, высота 38 см:
Компактные приборы, имеющие высоту 38 см - отличное решение, способное отвечать функциональным требованиям в кухонных гарнитурах небольшой высоты. Выпускается несколько типов и в различных дизайнах.

Полезный объем 20 л:
Духовой шкаф имеет полезный внутренний объем - 20 л (полный объем 35 л).

Обработка против отпечатков пальцев:
The st/steel material used on the exteriors of Smeg dishwashers has a finger-friendly finish to assist in maintaining the surfaces in a pristine condition.

СМЕГ Руссия
Россия, 121108, Москва
Минская ул., дом 1Г, корпус 1секция 9, офис 18
Тел. +7 495 645 96 51
Факс +7 495 645 96 61

smeg
технологии и стиль

FMI320X

микроволновая печь
60 cm
нержавеющая сталь
компактные

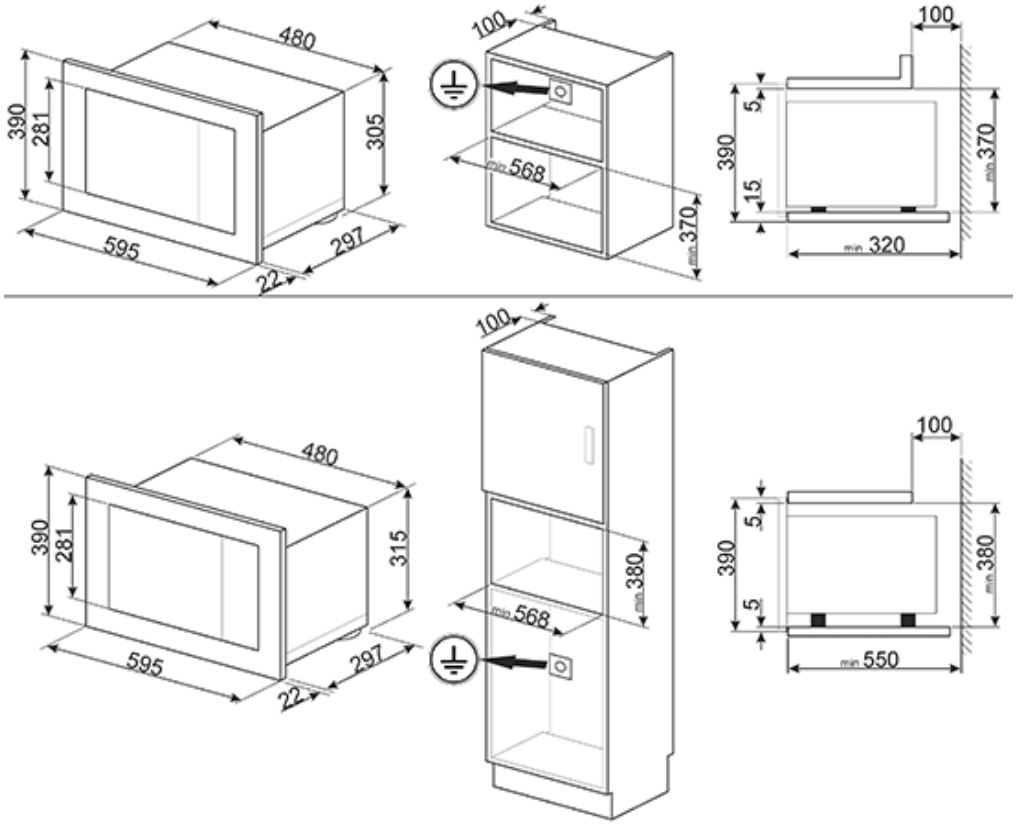

СМЕГ Руссия
Россия, 121108, Москва
Минская ул., дом 1Г, корпус 1секция 9, офис 18
Тел. +7 495 645 96 51
Факс +7 495 645 96 61