FMI025X

Встраиваемая микроволновая печь, 60 см, высота 38 см, 4 функций, нержавеющая сталь.

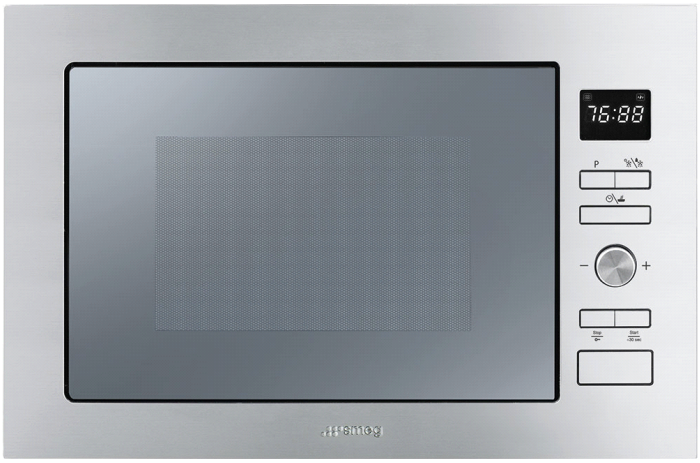

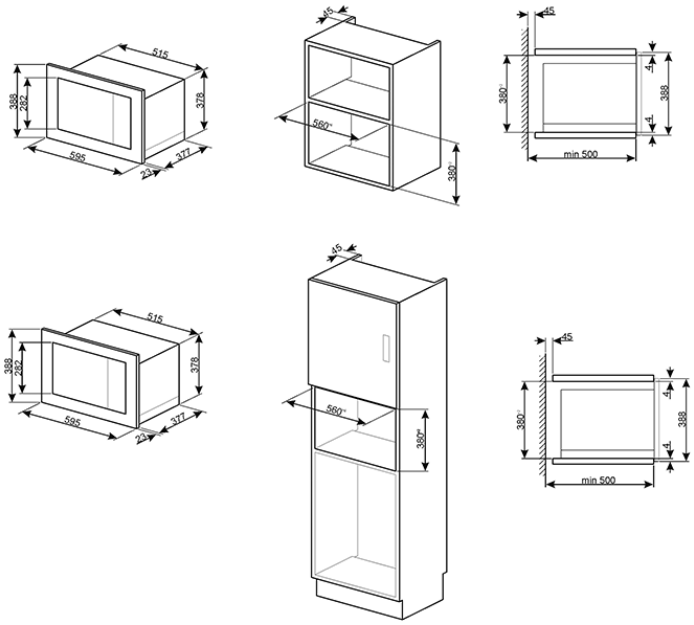

• ЭСТЕТИКА и УПРАВЛЕНИЕ • Нержавеющая сталь с обработкой против отпечатков пальцев • Стекло Stopsol • LED-дисплей • Поворотные переключатели/ кнопки Push Button • ФУНКЦИИ/ ОПЦИИ • 4 функции приготовления • Дополнительные функции: размораживание по времени, размораживание по весу • Электронный программатор: таймер, автоматическое выключение в конце приготовления • Акустический сигнал окончания приготовления • 8 автоматических программ • Быстрый старт • ВНУТРЕННЯЯ КАМЕРА • Полезный объем 25 л • Кварцевый гриль • Внутренняя камера из нержавеющей стали • 1 LED-лампа (25 Вт) • Поворотный стол ø 31,5 см • БЕЗОПАСНОСТЬ • Тангенциальное охлаждение • Автоматическое отключение при открытой дверце • 1 стекло дверцы • Блокировка управления • АКСЕССУАРЫ В КОМПЛЕКТЕ • 1 решетка • Рамка для встраивания • ТЕХНИЧЕСКИЕ ХАРАКТЕРИСТИКИ • Номинальная мощность: 1,45 кВт • Мощность гриля: 1,0 кВт • Мощность микроволн: 900 Вт • Напряжение: 230 В • Частота тока: 50 Гц • Сила тока: 6,3 А
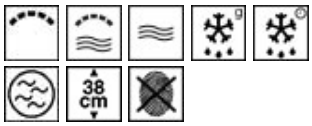
Типы нагрева