SRV864POGH

coloniale

Газовая варочная панель, 60 см, кремовый, фурнитура латунная.

EAN13: 8017709233365

ЭСТЕТИКА и УПРАВЛЕНИЕ:

Цвет кремовый

Фурнитура латунная

Чугунные решетки

Поворотные переключатели

Крышки горелок эмалированные, 1 никелированная

ФУНКЦИОНАЛЬНОСТЬ:

Автоматический электроподжиг

4 газовые горелки:

Задняя левая – 3,3 кВт

Передняя левая – 1,05 кВт

Задняя правая – 1,65 кВт

Передняя правая – 1,65 кВт

БЕЗОПАСНОСТЬ:

Газ-контроль

АКСЕССУАРЫ В КОМПЛЕКТЕ:

Жиклеры для сжиженного газа G30

ТЕХНИЧЕСКИЕ ХАРАКТЕРИСТИКИ:

Тип газа: природный G20

Мощность подключения: 1 Вт

Номинальная мощность газа:7,65 кВт

Напряжение: 220-240 Вт

Частота тока: 50/60 Гц

Также поставляется

- **SRV864AVOGH** - Цвет овес, фурнитура латунная

СМЕГ Руссия
Россия, 121108, Москва
Минская ул., дом 1Г, корпус 1секция 9, офис 18
Тел. +7 495 645 96 51
Факс +7 495 645 96 61

smeg
технологии и стиль

SRV864POGH

coloniale

кремовый
60 cm
газ

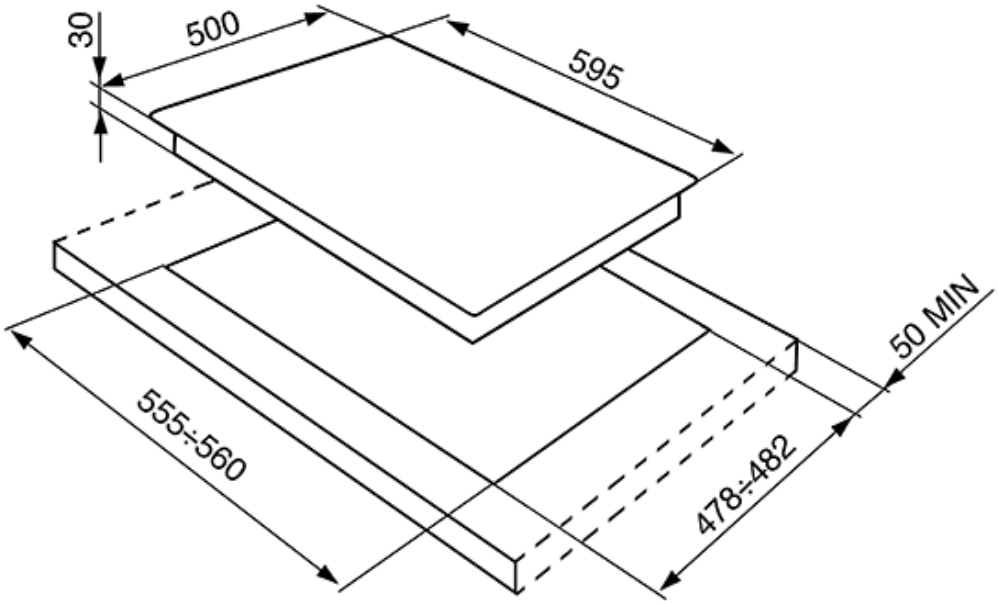

СМЕГ Руссия
Россия, 121108, Москва
Минская ул., дом 1Г, корпус 1секция 9, офис 18
Тел. +7 495 645 96 51
Факс +7 495 645 96 61