Serie | 4 Посудомоечные машины

«SilencePlus, Made in Germany»

A

Узкая встраиваемая посудомоечная машина сбережет драгоценное время и поместится даже на небольшой кухне. Пять уровней распределения воды обеспечат превосходный результат мытья.

- Превосходный результат мытья благодаря 3 коромыслам (в том числе 2 под верхним коробом), которые обеспечивают оптимальное распределение воды в любой точке моечной камеры.
- Чистая и сухая блестящая посуда в 2 раза быстрее благодаря функции VarioSpeed.
- Не надо накапливать грязную посуду до полной загрузки благодаря функции "1/2 загрузки".
- Вы знаете, что программа мытья посуды выполняется, благодаря лучу InfoLight, проецируемому на пол.
- **Бережное мытье хрупкой стеклянной посуды:** теплообменник защищает стекло от температурного шока, а автоматическая регулировка жесткости воды предотвращает коррозию стекла или образование на нем накипи.

Технические особенности

Встраиваемый/ свободностоящий :	Встроенный
Кол-во комплектов посуды :	9
Съемная рабочая поверхность :	Нет
Декоративные рамы/ поверхности :	Нет возможности доукомплектовать декоративными рамами
Цвет панели :	Stainless steel colour, lacqu.
Частота (Гц) :	50; 60
Длина сетевого кабеля (см) :	175
Тип штепсельной вилки :	Gardy plug w/ earthing
Длина подводящего шланга (см) :	140
Длина отводящего шланга (см) :	190
Высота с рабочей поверхностью (мм) :	815
Высота без рабочей поверхности (мм) :	815
Максимальная регулируемая высота (мм) :	60
Размеры прибора в упаковке (мм) (ВхШхГ) :	880 x 510 x 670
Вес нетто (кг) :	30,0
Вес брутто (кг) :	32,0
Напряжение (В) :	220-240
Мощность подключения (Вт) :	2400
Предохранители (А) :	10
Проточный водонагреватель :	Да
Параметры потребления воды (л) :	8,5
Потребление энергии (кВтч) :	0,80
Длительность программы сравнения (мин) :	195

4 242005 073306

Специальные принадлежности

SGZ1010 : Удлинение шлангов AquaStop
SMZ5300 : Держатель высоких бокалов

Serie | 4 Посудомоечные машины

«SilencePlus, Made in Germany»

Узкая встраиваемая посудомоечная машина сбережет драгоценное время и поместится даже на небольшой кухне. Пять уровней распределения воды обеспечат превосходный результат мытья.

- Полновстраиваемая
- Вместимость - 9 комплектов посуды
- Класс энергоэффективности: A
  Класс мытья: A
  Класс сушки: A
- Параметры потребления: 8.5 л/0.8 кВт/ч
- Уровень шума: 46 ДБ
- 5 программ: Авто 45-65 C°, Эко 50 C°, Быстрая 50 C°, Ночная программа 50 C°, 1-часовая 65 C°
- 2 спец. функции: Intensive Zone, Дополнительная сушка
- Гидравлическая система ActiveWater – инновационная технология использования воды для максимальной эффективности мытья посуды. Точный расчет направления водяных
  струй, подаваемых из вращающихся коромысел,
  и оптимальное давление позволяют добиваться максимального эффекта от каждой капли воды.
- DosageAssist – удобный эргономичный отсек в верхнем коробе для более эффективного растворения и использования моющего средства на каждом из этапов программы
- EcoSilence Drive - тихий и долговечный инверторный мотор нового поколения
- DuoPower - двойное вращающееся коромысло в верхнем коробе. Превосходное качество мытья по всему пространству моечной камеры увеличенной глубины и объема даже в самых труднодоступных местах
- Всеми режимами управляет мощный процессор с помощью системы чувствительных сенсоров: AquaSensor, Датчик загрузки
- Автоматика "3 в 1" - (Автоматическое распознавание типа моющего средства) – результат мытья не зависит от типа моющего средства
- Теплообменник позволяет вымыть чувствительные к перепадам температуры бокалы и хрупкий фарфор со всей осторожностью и без всякого риска. При использовании теплообменника отсутствует температурный шок. Последнее ополаскивание производится водой комнатной температуры, и при этом не используется сушка горячими потоками воздуха, позволяя достичь самого бережного отношения к хрупкой посуде. Таким образом, возрастает экономия электроэнергии и снижается уровень шума.
- Попеременная подача воды в верхнее и нижнее коромысло позволяет уменьшить расход воды, но, в то же время, эффективная гидравлическая система и устройство из трех фильтров прогоняют примерно 28 литров воды в минуту!
- Электроника Регенерирования - поддержание уровня жесткости воды в заданном потребителем диапазоне значений, безопасном для посуды и стекла. Наличие автомитики позволяет сэкономить до 35% "Соли для посудомоечных машин".
- Самоочищающийся фильтр
- Индикатор остаточного времени (мин)
- Акустический сигнал окончания хода программы
- InfoLight- индикатор прогресса с проекцией на пол, чтобы вы знали, когда процесс будет завершен
- Индикация времени до окончания хода программы
- Таймер запуска 1–24 ч
- Электронные индикаторы наличия соли и ополаскивателя
- LED индикатор наличия соли
- Короба Vario- гибкое моделирование пространства коробов при загрузке
- Переставляемый по высоте верхний короб
- Складные направляющие для тарелок в нижнем коробе (2)
- Корзина для столовых приборов в нижнем коробе
- Система защиты от протечек Aquastop с гарантией от протечек на весь срок службы прибора!
- Блокировка от детей
- Благодаря замку ServoSchloss нет необходимости закрывать дверь машины «до упора»: если угол открытия двери менее 10 градусов, она закрывается самостоятельно!
- Слишком мягкая вода может стать причиной коррозии стекла. В посудомоечных машинах с технологией "бережного мытья стекла" степень жесткости воды в моечной камере поддерживается автоматически, в заданном потребителем диапазоне значений.
- Задние ножки, регулируемые по высоте спереди
- Металлическая пластина на столешницу для защиты от пара
- Размеры прибора: (ВхШхГ): 81.5 x 44.8 x 55 см

Serie | 4 Посудомоечные машины

«SilencePlus, Made in Germany»

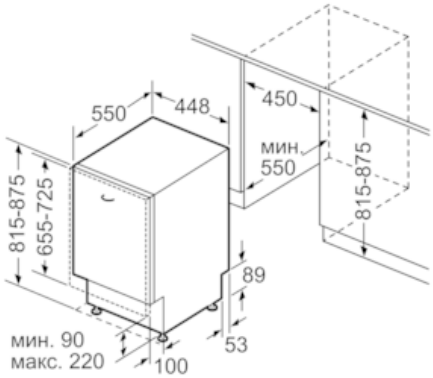

Размеры в мм