ESL95322LO Dishwasher

Складные полки

Уникальные складные полки и поднимающаяся корзина дают возможность загружать посуду различных размеров

Попрощайтесь с разводами на посуде с технологией AirDry

Многие загружают посуду вечером и запускают машину на ночь, а разгружают только утром или после работы, а иногда и вовсе включают посудомойку и уезжают на выходные. В таких случаях можно обнаружить конденсат на стенках

Отложенный старт до 24 часов

More Benefits :

- Для наилучших результатов мойки используйте автоматическую программу AutoFlex. Машина сама определит степень загрязнения
- Быстрая 30-минутная программа обеспечивает быстрое и качественное мытье посуды

Features :

- Класс энергоэффективности (2010/30/EC): A+
- http://services.electrolux-medialibrary.com/118ed4c0ee6546f4a7684c7fef8c985aNrZmYkM861d1f/view/WS_TN/PSEBDW15PC002027.png
- Датчик чистоты воды
- Индикация оставшегося времени
- Количество программ/температурных режимов: 5 / 4
- Функция отложенного старта от 1 до 24 часов
- Верхняя корзина с изменяемой высотой даже при загрузке
- http://services.electrolux-medialibrary.com/118ed4c0ee6546f4a7684c7fef8c985aNrZmYkM861d1f/view/WS_TN/PSEBDW15PC002018.png
- Индикатор наличия соли и ополаскивателя
- Список программ: AutoFlex 45°-70°, Eco 50°, Интенсиваная мойка 70°C, Быстрая + 60°, Ополаскивание и ожидание
- Характеристики верхней корзины: складная полка для чашек
- Особенности нижней корзины: 1 складная полочка для тарелок, проволочная ручка
- Корзина для столовых приборов
- Двухцветный "Луч на полу"
- Автоматическая программа

Technical Specs :

- Количество программ : 5
- Задержка старта : От 1 до 24 часов
- Программы мойки : AutoFlex 45°-70°, Eco 50°, Интенсиваная мойка 70°C, Быстрая + 60°, Ополаскивание и ожидание
- Верхняя корзина : Регулируемая с полной загрузкой
- Тип установки : Полностью встраиваемая
- Шланг : Aqua control
- Размеры (ВхШхГ), мм : 818x596x550
- Мощность подключения (Вт) : 1950
- Options : XtraDry
- Длина сетевого шнура, м : 1.5
- Declared programme (2010/30/EC) : Eco 50
- Outlet hose length : 150
- Inlet hose length : 150
- Hinges double movement : Скользящее крепление фасада
- Характеристики верхней корзины : складная полка для чашек
- Предохранители, A : 10
- Номинальное напряжение, В : 220-240
- Размеры и вес : — — — — —
- Подключение к воде : Холодная или горячая
- Основные данные : — — — — —
- Cleaning efficiency (2010/30/EC) : A
- Drying efficiency (2010/30/EC) : A
- Dimensions_Dishwasher_FSBU_DK : 820-880x600x550
- Standard place settings (2010/30/EC) : 13
- Noise level (dB(A) re 1 pW) (2010/30/EC) : 47
- Lower spray arm : Стандартный
- Top spraying level : None
- Материал трубы : Нержавеющая сталь
- Heating element type of : Interheater
- Indicator programme : LED
- Устройство защиты от протечек : Есть
- Энергопотребление : — — — — —
- Energy efficiency (2010/30/EC) : A+
- Energy cons. annual (kWh) (2010/30/EC) : 295
- Water cons. annual (l) (2010/30/EC) : 3080
- Дополнительные данные : — — — — —

Product Description :
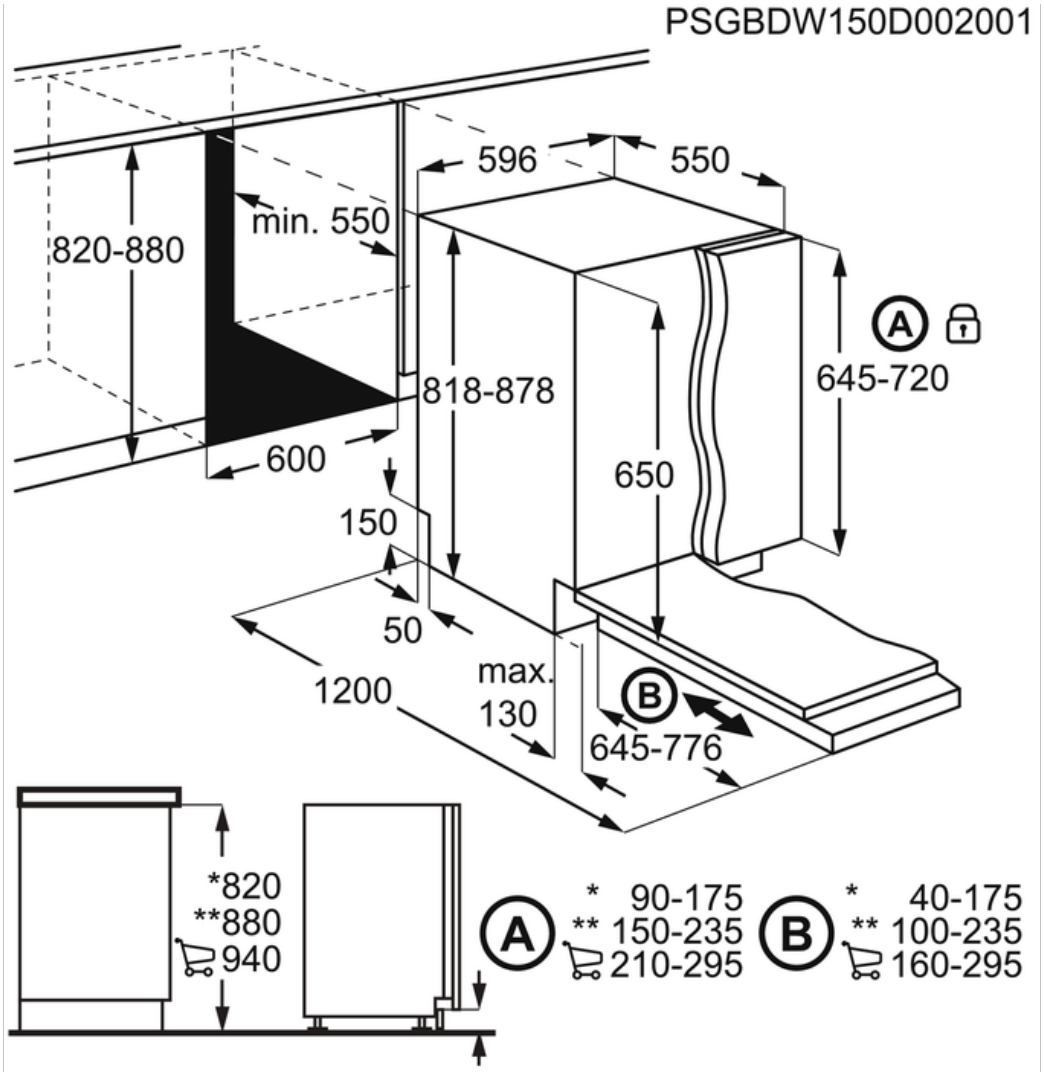
ESL95322LO Dishwasher