EGH96333BX BI Hob

Мощная горелка TripleCrown

Обеспечит быстрое закипание воды и равномерное приготовление на большой сковороде (наприемер, блинов).

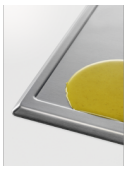

Бортик по периметру панели обеспечивает надежное удержание жидкости и защитит

Рамка со скошенными фасками помогает останавливать и задерживает и пролитую или выкипевшую жидкость, обеспечивая неизменную чистоту столешницы вокруг прибора.

Features :

- Газовая варочная поверхность
- Регуляторы мощности нагрева
- Положение панели управления: Спереди справа
- Электроподжиг с помощью поворотных регуляторов
- Газ-контроль
- Чугунные держатели для посуды
- Набор для конверсии газа
- Цвет: Нержавеющая сталь

Technical Specs :

- Размеры для встраивания (ВхШхГ), мм : 40x560x480
- Тип : Газовая варочная панель
- Цвет ручек : Нержавеющая сталь
- Цвет : Нержавеющая сталь
- Тип рамки : Нет рамки
- Функции безопасности : Газ-контроль
- Функции программатора : Нет
- Энергопотребление : — — — — —
- Cord : Yes
- Штепсельная вилка : No
- Основные данные : — — — — —
- Левая передняя конфорка : 3000W/100mm
- Левая задняя конфорка : 1000W/54mm
- Средняя передняя конфорка : 0W/0mm
- Средняя задняя конфорка : 0W/0mm
- Правая передняя конфорка : 4000W/122mm
- Правая задняя конфорка : 0W/0mm
- Дополнительные данные : — — — — —
- Тип управления : Поворотные регуляторы
- Номинальное напряжение, В : 220-240
- Вес, кг : 9.2
- Продуктовый код (PNC) : 949 640 385
- Штрих-код : 7332543467372
- Размеры и вес : — — — — —

Product Description :
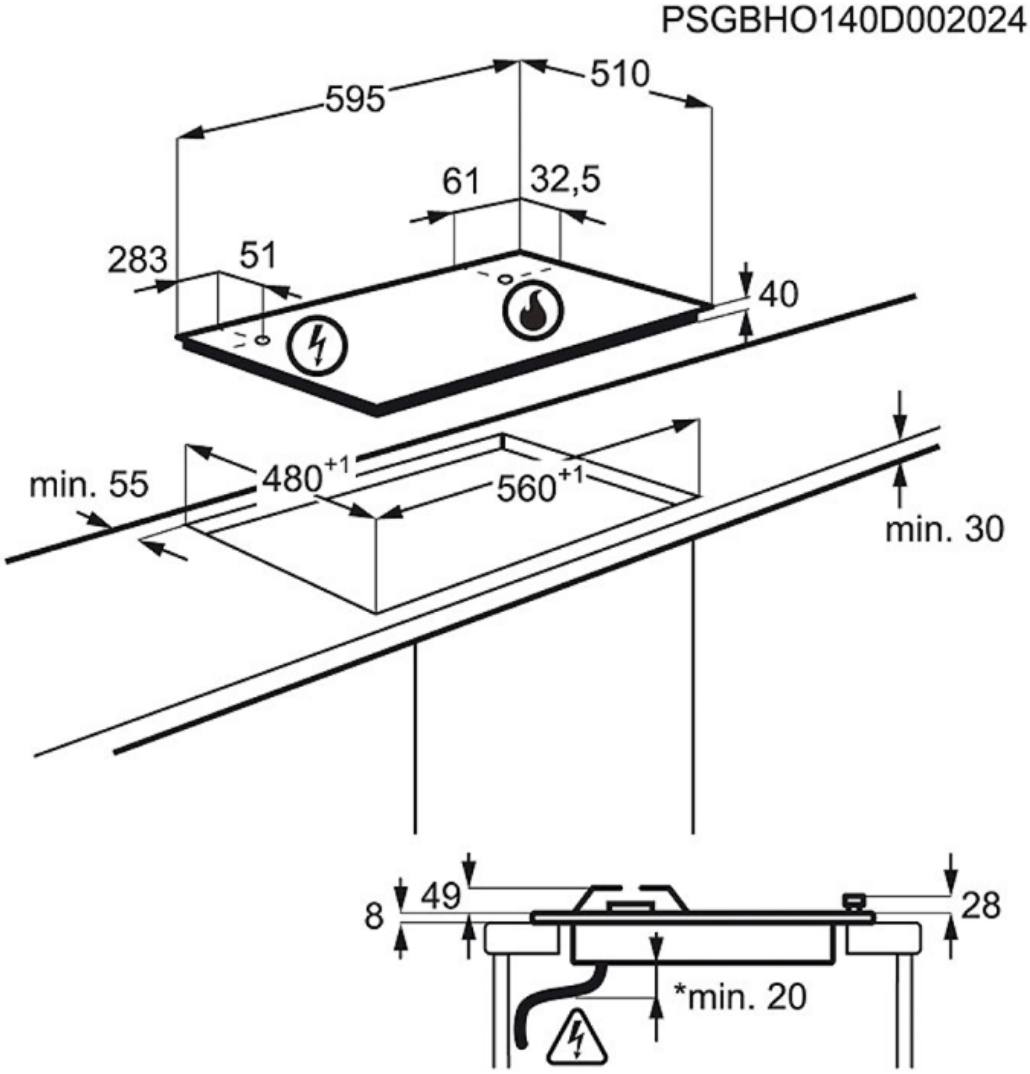
EGH96333BX BI Hob