Инструкция по эксплуатации

Комплектность изделия необходимо проверять при покупке в распакованном виде. Качество деталей изделия проверять ДО **НАЧАЛА СБОРКИ!**
Сборка изделия должна производиться согласно настоящей инструкции.

В процессе эксплуатации изделий необходимо периодически затягивать ослабленые винтовые соединения. В случае перемещения изделия, перед его перестановкой, необходимо полностью освободить его от груза. Во избежание поломки имеющихся опор передвижение осуществлять приподнимая изделие над уровнем пола.

Удаление пыли с изделий следует производить слегка влажной мягкой салфеткой. Во избежание коробления деталей и изменения цвета изделия следует избегать установки мебели на прямых солнечных лучах.

При эксплуатации изделий мебели **запрещается :**
-устанавливать мебель вблизи отопительных приборов и вплотную к сырым стенам и в помещениях с относительной влажностью более 70%;
-температура нагрева элементов мебели не должна превышать +40˚С.
-в процессе сборки и эксплуатации изделий становиться ногами на горизонтальные щиты и витрины;
-применять химические чистящие средства для уборки мебели.

Гарантии изготовителя

1 Гарантийный срок эксплуатации изделия-24 месяца со дня продажи магазином. В период гарантийного срока изготовитель гарантирует ремонт изделий или их замену, если потребителем не нарушены правила эксплуатации.

2 Претензии предъявляются потребителем непосредственно в торговую организацию, где была приобретена мебель, **предъявив копию товарного чека и этикетку со штампом предприятия-изготовителя на купленную мебель.**

3 Изделие соответствует требованиям ГОСТ 16371, ТР ТС 025/2012
4 Срок службы мебели 3 года.
5 Предприятие-изготовитель оставляет за собой право вносить изменения в конструкцию изделия, не ухудшая его конструктивные и эксплутационные характеристики.
6 Для сборки изделий рекомендуется привлекать квалифицированных специалистов-сборщиков мебели.

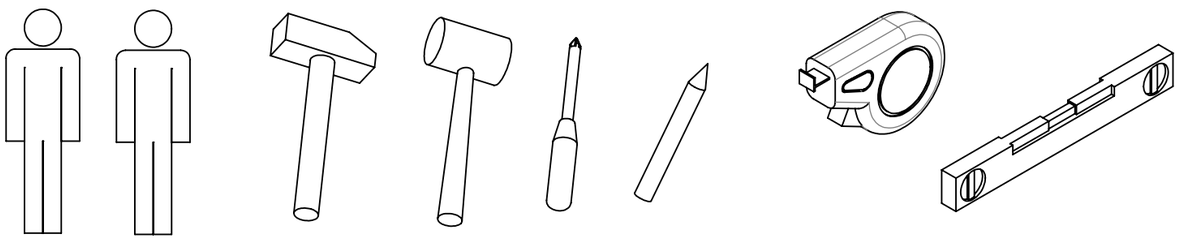

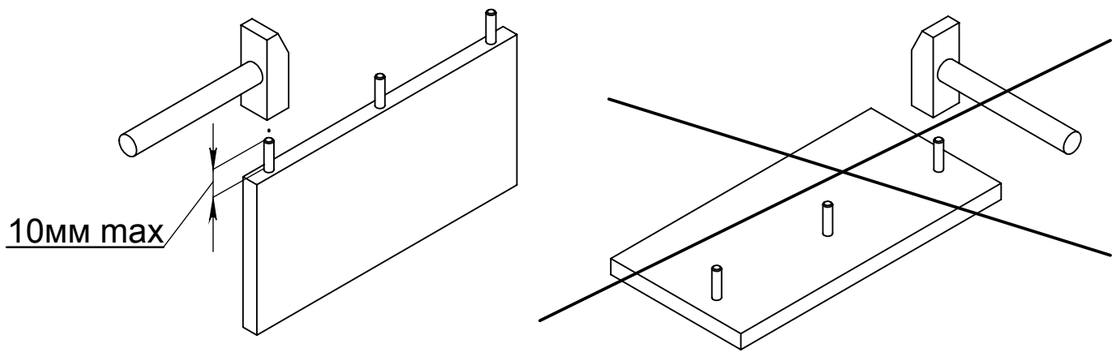

Частное предприятие ***"АртЭлсПро"***

Республика Беларусь,Пинский р-он,
д.Заполье, ул.Мирная-21.

Филиал "Янов-Полесский"

Республика Беларусь, Брестская обл., г. Иваново,
ул. Ленина, д.137г

Тел./факс.:+375 165 67-06-26; e-mail:
iv-ev2010@yandex.ru; evamebel.by

Комод "Венеция"

ВН-3S

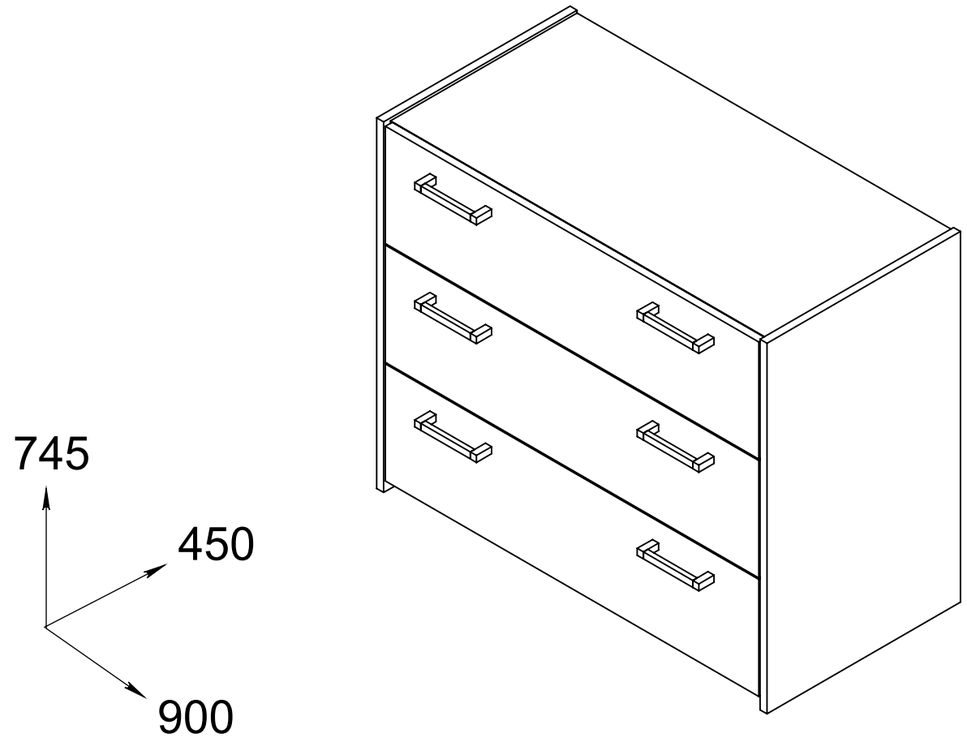

Набор корпусной мебели серии "Венеция"

Инструкция по сборке

Декларация о соответствии:
ЕАЭС № BY/112 11.01. ТР025 005 03935
Срок действия: 31.10.2018-30.10.2023

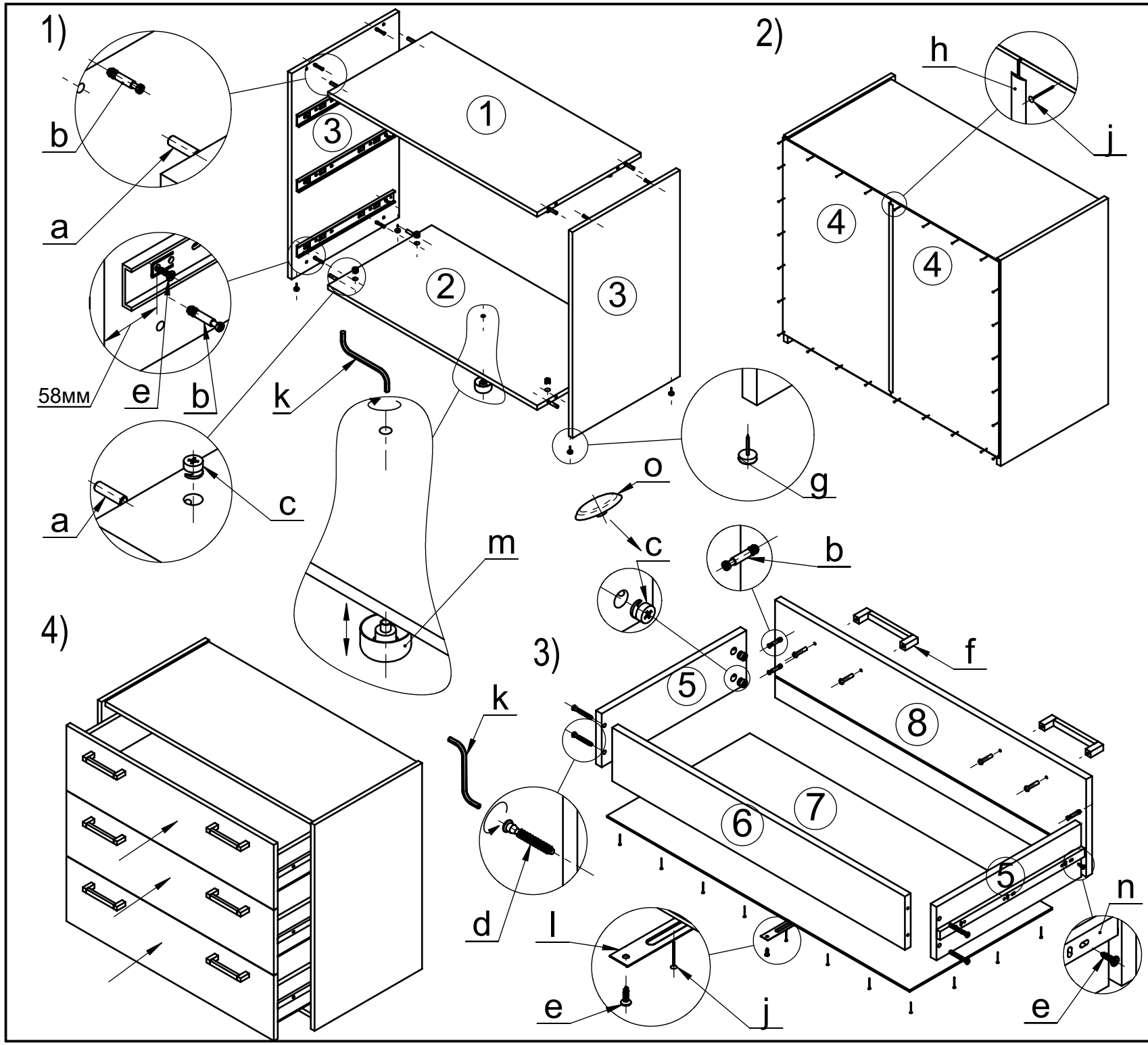

№	ДхШхТ, мм	Кол. шт.	№ пак.
1	868x426x16	1	1
2	868x426x16	1	
3	740x446x16	2	
4	447x705x3	2	
5	400x128x16	6	
6	810x128x16	3	
7	840x405x3	3	
8	860x234x16	3	

a ∅8x35 x8	**b** ∅7x34 x20
c ∅15x12 x20	**d** ∅7x50 x12
e ∅3.5x16 x30	**f** 128мм x6
g x4	**h** L=674мм x1
j ∅1.2x25 x115	**m** ∅50x27 x1
k 4мм x1	**n** L=400мм x3
l L=400мм x3	**o** x12