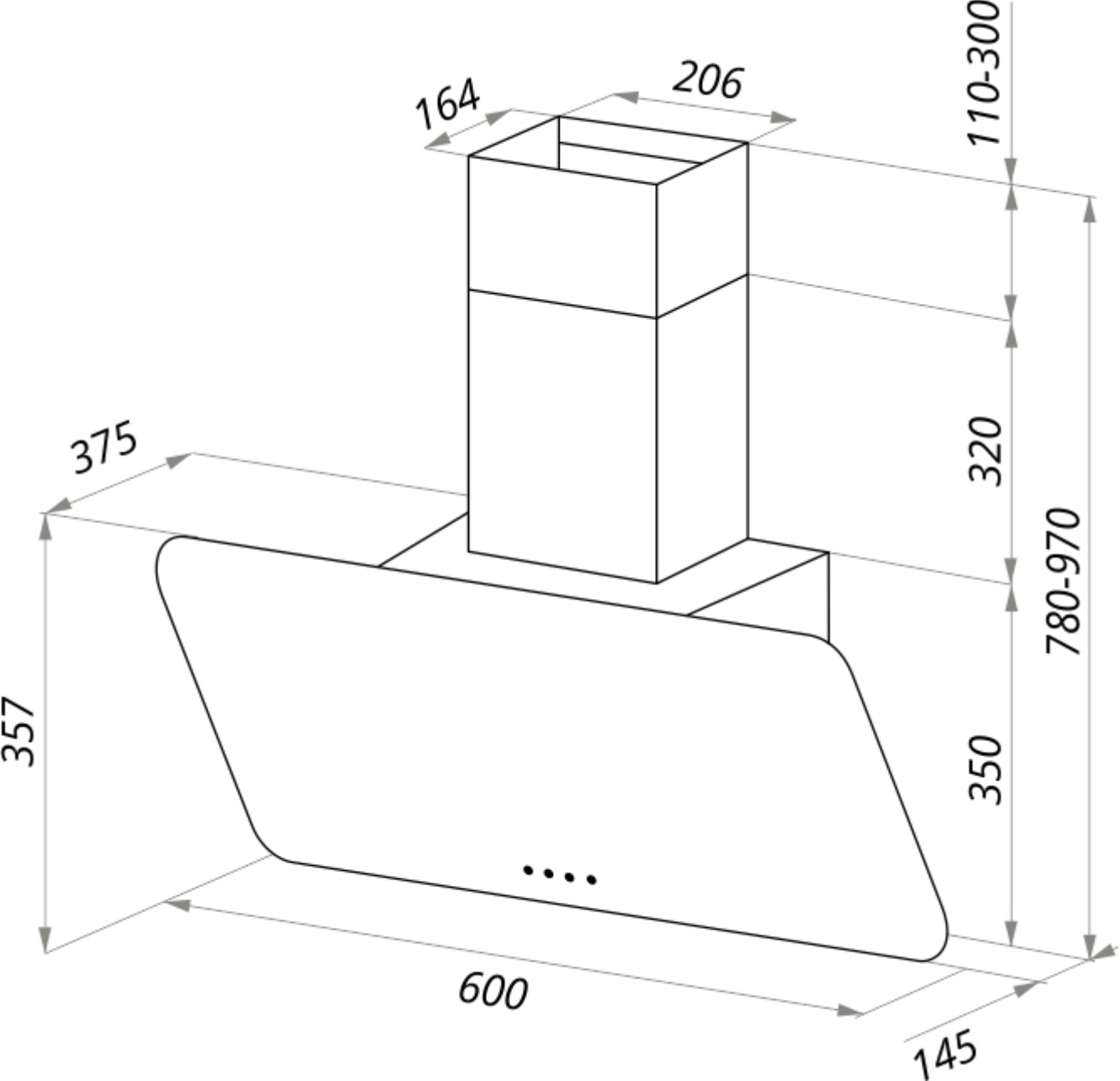
164
206
110-300
320
780-970
375
357
350
600
145