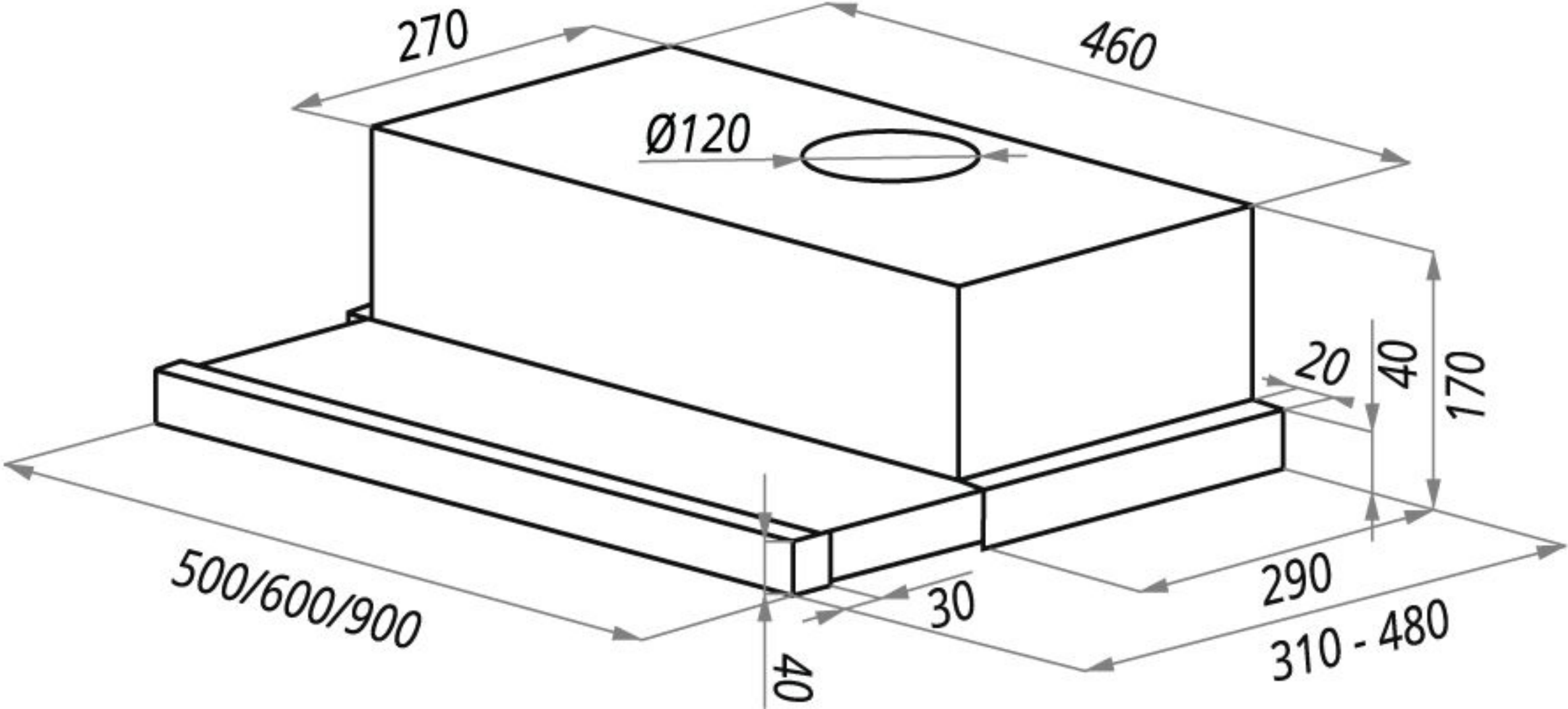
270
460
Ø120
20
40
170
500/600/900
30
290
310 - 480
40