## Схема сборки

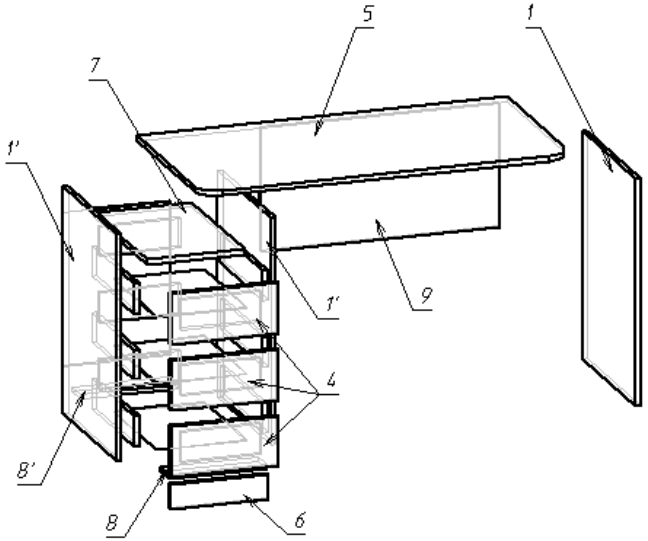


<u>Ниже описан процесс сборки для МКД-218 лев. Стол МКД-218 прав. собирается аналогично с учетом конфигурации.</u>

## Порядок сборки

1. Оснастить детали стола поз. № 1, 1', 6 шкантами деревянными, вставив их в просверленные отверстия соответствующего диаметра (Рис. 1) (**<u>Внимание! Категорически запрещается забивать шканты в крышку стола !</u>**).
2. Набить с помощью молотка подпятники на нижнюю кромку деталей поз. № 1, 1’ (по два на каждую).
3. По наметкам прикрутить к стенкам вертикальным поз. № 1, 1’ роликовые направляющие при помощи 3 саморезов 3,5х16.
4. Собрать каркас тумбы. Для этого соединить между собой детали поз. № 1' и детали поз. № 7, 6, 8, 8’, стянув панели винтами-стяжками «Confirmat».
5. Закрепить заднюю стенку из ДВП на тумбе при помощи гвоздей 1,2х25 с шагом 100мм. При выполнении этой операции следите, чтоб не возник перекос изделия – проверьте диагональ.
6. Собрать ящик (Рис. 3).
7. Собрать каркас стола. Для этого соединить между собой тумбу и деталь поз. № 1, бруском жёсткости поз. № 9, стянув панели винта-стяжками «Confirmat».
8. В обратную сторону крышки стола вкрутить винты стяжки эксцентриковой (Рис.2)
9. Крышку стола установить на нижний каркас и соединить их, зафиксировав конструкцию при помощи эксцентриковой стяжки.
10. Закрыть видимые отверстия крепления винтов Confirmat и стяжек эксцентриковых заглушками.

Сборка стола завершена.

### Соединение винтом-стяжкой и шкантом

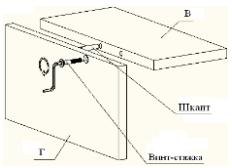


Установить шкант в отверстие в торце детали «В» легкими ударами молотка забейте его в отверстие, оставив снаружи не более 12мм.

Установить винт-стяжку в деталь «Г» и вращать его ключом по часовой стрелке, добиваясь плотного соединения деталей.

Рис. 1

### Соединение стяжкой эксцентриковой

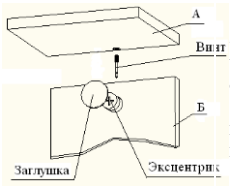


Закрепить винт в отверстие в детали «А».

Соединить детали «А» и «Б», следя, чтобы винт попал в отверстие детали «Б».

Вставьте эксцентрик в отверстие детали «Б», цепляя головку винта.

Отверткой поверните эксцентрик и добейтесь плотного соединения деталей.

Вставьте заглушку.

Рис. 2

### Сборка ящика

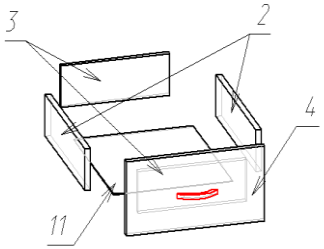


1. При помощи винтов-стяжек соединить боковые стенки поз. №2 с задней и передней поз. №3 стенками.
2. Прибить гвоздями 1,2х25 дно ящика с шагом 100 мм (при выполнении этой операции необходимо следить, чтобы не возник перекос изделия – проверить диагональ).
3. Прикрутить 3-мя саморезами 3,5х16 верхние планки роликовых направляющих к боковым стенкам ящика.
4. Установить ящики на направляющие в тумбу.
5. Присоединить фасады поз. № 4 к собранному ящику с помощью ручки-скобы и 2-х винтов 4х35, совместив просверленные отверстия на передней стенке с отверстиями на фасаде.
6. Отрегулировать положение фасадов таким образом, чтобы зазоры между ними были одинаковые, и **с небольшим усилием, не повреждая ручку-скобу (не срезая резьбу), затянуть саморезы**.
7. Закрепить фасад поз. № 4 к передней стенке ящика саморезами 3,5х30.

Рис. 3

### Регулировка роликовых направляющих

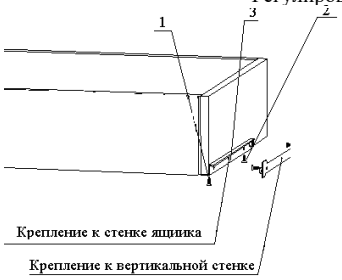


1. Прикрепить направляющие саморезами 1 и 2, найдя на стенке вертикальной отмеченные места.
2. Вставить собранный ящик и проверьте его ход (выдвиньте/задвиньте).
3. При наличии затруднения в движении ящика необходимо ослабить саморезы 1, 2 и передвинуть направляющие выше либо ниже.
4. После того как положение ящика отрегулировано, закрутить саморезы.

Рис. 4

*<u>ВНИМАНИЕ! Предприятие оставляет за собой право незначительно изменять конструкцию и комплектацию изделия, если это необходимо, для совершенствования технологии и улучшения качества.</u>*