vzniklá vinou uživatele v důsledku nesprávného používání v rozporu s určením zařízení. Upozornění. Jakékoliv přestavby nebo demontáž zařízení mimo běžné používání a údržbu mají za následek ztrátu záruky!
V případě zjištění chybné funkce zařízení zašlete spolu s vyplněným záručním listem na adresu prodejce nebo výrobce. Podmínkou pro uznání záruky je shoda data výroby uvedeného na výrobku s datem uvedeným na záručním listu. Tyto podmínky nevylučují, neomezují ani nepodmiňují oprávnění kupujícího v případě rozdílnosti mezi zbožím a smlouvou.

GR ΟΔΗΓΙΕΣ

ΠΡΟΟΟΡΙΣΜΟΣ. Εναλλασσόμενη ενότητα φωτισμούLEDDY TUBE είναι σχεδιασμένο για τοποθέτηση σε επιλεγμένα φωτιστικά και καλύπτει τοενυδρείο(φωτάκια DECOLIGHT 9 W / 11 W, φωτάκια DECOLIGHT DUO, καλύμματα ECONOLINE 40, 50 και 60, HEX BOX 60, AQUA4KIDS, AQUA4HOME, AQUA4START, SHRIMP SET). Αποτελείται από ενεργειακό αποδοτικό LEDμε τη δύναμη 3 W / 6 W με αυξημένη εκπομπή φωτός μόνιμα σε κατόχου και άνετο, εξοπλισμένο με διακόπτη καλώδιο σύνδεσης 1,5 μ. Η ζωή της μονάδας εκτόνεται μέχρι 50 χιλιάδες ώρες εργασίας. Είναι ένα προϊόν αντικατάστασης των ενοτήτων AQUAEL ECOLIGHT 9 W / 11 W.

ΟΡΟΙ ΑΣΦΑΛΟΥΣ ΧΡΗΣΗΣ. Ο εξοπλισμός που αγοράσατε σχεδιάστηκε σύμφωνα με τα τρέχοντα πρότυπα ασφαλείας που ισχύουν στο έδαφος της Ευρωπαϊκής Ένωσης. Για την μακροπρόθεσμη και ασφαλή του λειτουργία παρακαλούμε να διαβάσετε τους παρακάτω όρους ασφαλείας:
1. Ο εξοπλισμός είναι κατάλληλος για χρήση μόνο σε κλειστούς χώρους και αποκλειστικά σύμφωνα με τον προορισμό του.
2. Ο εξοπλισμός μπορεί να τροφοδοτείται αποκλειστικά και μόνο από ηλεκτρικό ρεύμα ονομαστικής τάσης που αναγράφεται πάνω στον εξοπλισμό.
3. Δεν πρέπει να χρησιμοποιείται ο εξοπλισμός που έχει πάθει ζημιά, ούτε αυτός που το καλώδιο σύνδεσής του έχει καταστραφεί. Η κατάσταση του καλωδίου συνδεσιμότητας θα πρέπει να ελεγχθεί πριν από την κάθε ενεργοποίηση. Το καλώδιο συνδεσιμότητας δεν πρέπει να επιδιορθώνεται, να αλλάζεται ούτε να τοποθετείται σε άλλα πρόσθετα εξαρτήματα. Σε περίπτωση που το καλώδιο πάθει βλάβη πρέπει να αντικατοτήσετε όλο τον εξοπλισμό.
4. Πριν να βάλετε το χέρι στο νερό πρέπει πάντα να βγάζετε από το ρεύμα όλα τα μηχανήματα που βρίσκονται στο δοχείο.
5. Ο παρών εξοπλισμός δεν προορίζεται για χρήση από άτομα (εξ αυτού παιδιά) που έχουν περιορισμένη κινητική λειτουργία, αισθήσεων ή ψυχική, ή άτομα που δεν έχουν την εμπειρία ή δε γνωρίζουν τον εξοπλισμό, εκτός εάν αυτό διεξάγεται υπό την επιτήρηση από άτομα υπεύθυνα για την ασφάλειά τους. Πρέπει να δίνεται ειδική προσοχή στα παιδιά, να μην παίζουν με τον εξοπλισμό.

ΕΓΚΑΤΑΣΤΑΣΗ. Ο τρόπος εγκατάστασης της μονάδας LEDDYTUBE στο κάλυμμα και με το φωτάκι DECOLIGHT απεικονίζουν στα σχήματα 1 και 2.

ΑΠΟΠΟΊΗΣΗ ΚΑΙ ΑΠΟΡΡΙΨΗ. Τα απόβλητα ηλεκτρικού και ηλεκτρονικού εξοπλισμού δεν πρέπει να απορρίπτονται στα σκουπίδια. Επιλογή και κατάλληλη απόρριψη των αποβλήτων αυτών συμβάλλει στην προστασία του περιβάλλοντος. Ο χρήστης είναι υπεύθυνος για την παροχή εξοπλισμού που χρησιμοποιείται για να ορίσει τα σημεία συλλογής, όπου θα γίνονται δεκτές χωρίς χρέωση. Οι πληροφορίες σχετικά με αυτό το προϊόν, επικοινωνήστε με τις τοπικές αρχές ή το σημείο της αγοράς.

ΕΓΓΥΗΣΗ. Παρέχουμε εγγύηση για χρονικό διάστημα 24 μηνών από την ημερομηνία αγοράς. Αυτή η εγγύηση ισχύει στην Ευρωπαϊκή Ένωση. Η εγγύηση καλύπτει μόνο τις ζημίες που προκλήθηκαν από υπαιτιότητα του κατασκευαστή, που είναι ελαττωματικό σε υλικά ή συναρμολόγησης λάθη, και δεν καλύπτει ζημιές που προκλήθηκαν από το χρήστη, ως αποτέλεσμα της ακατάλληλης χρήσης της συσκευής ή το χρησιμοποιούν για άλλους σκοπούς εκτός από την προβλεπόμενη χρήση του. Παρακαλούμε σημειώστε ότι οποιαδήποτε προσπάθεια να επαναλάβει ή αφαίρεση του υλικού πέρα από το πεδίο εφαρμογής της κανονικής χρήσης και συντήρησης θα ακυρώσει την εγγύηση!
Σε περίπτωση βλάβης πρέπει να αποστέλλονται μαζί με τη συμπληρωμένη κάρτα εγγύησης στη διεύθυνση του πωλητή ή τον κατασκευαστή. Για να αναγνωρίσει μια εγγύηση από την ημερομηνία παραγωγής συμβατότητας που αναγράφεται στο προϊόν με την ημερομηνία που αναγράφεται στην κάρτα εγγύησης. Αυτοί οι όροι και οι προϋποθέσεις δεν αποκλείουν, περιορίζουν ή να αναστείλουν τα δικαιώματα του αγοραστή στο πλαίσιο της μη συμμόρφωσης. Η εγγύηση περιορίζεται στην επισκευή ή την αντικατάσταση της μονάδας αυτής καθαυτής. Δεν περιλαμβάνει τις επιπτώσεις της απώλειας ή ζημίας σε οποιαδήποτε άλλα αντικείμενα.

HR INSTRUKCIJA RUKOVANJA

NAMJENA. Zamenljiv modul za osvetlenje LEDDY TUBE namjenjen za instalaciju u izabranim lampama i poklopcima akvarijuma (lampe DECOLIGHT 9 W / 11 W, lampe DECOLIGHT DUO, poklopci ECONOLINE 40, 50 i 60, HEX BOX 60, AQUA4KIDS, AQUA4HOME, AQUA4START, SHRIMP SET). Sastoji se od enegijsko u inkovitih dioda LED sa snagom 3 W / 6 W s pove anom emisijom svjetla trajno spojenom s ku ištem i lakim za rukovanje kablom s prekida em dužine 1,5 m. Život modul iznosi do 50 tis. satova rada. To proizvod, koji se može zamjeniti modulima AQUAEL ECOLIGHT 9 W / 11 W.

UVIJETI BEZBJEDNOG KORIŠTENJA. Kupljeni od Vas uređaj je uređen suglasno aktuelnim sigurnosnim normama, koji obavezuju u cijelo Europskoj Uniji. Da bi ga koristili dugo i bezbjedno molimo se iposnati s niže navedenim uslovima bezbjednosti:
1. Uređaj je prilagođen za korištenje samo u zatvorenim prostorijama i isključivo suglasno namjeni.
2. Uredaj može biti napajan isključivo s električke mreže s naponom navedenim na uređaju.
3. Ne smije se koristiti oštećeni uređaj, niti uređaj s oštećenim priključnim kablom. Stanje priključnog kabla trebate provjeriti prije svakog uključenja. Priključni kabl se ne smije popravljati, mjenjati niti montirati na drugim dodatnim elementima. U slučaju oštećenja kabla treba zamjeniti cijeli uređaj.
4. Prije stavljenja ruke u vodu uvijek isključite elektri ko napajanje od svih uređaja, koji se nalaze u akvarijumu.
5. Ova oprema nije namjenjena za korištenje od strane ljudi (i djecu) s ograni enim fizi kim sposobnostima, ograni enim sposobnostima osije anja i psihi kim, ili od strane osoba, koje nemaju iskustvo ili ne poznaju opremu, ako to ne nadgledava osobe odgovorne za njihovu bezbjednost ili suglasno uputstvu korišćenja opreme, pokazanom od strane osobe odgovaraju e za njihovu sigurnost. Skrenite pažnju na djecu da se ne igra opremom.

INSTALIRANJE. Na in instalacije modula LEDDY TUBE u poklopcu i lampi DECOLIGHT.

DEMONTAŽA I UNIŠTAVANJE. Potrošenu elektroopremu i računarnu opremu ne smije se bacati u smeće. Prebrana i i ispravna utilizacija takvih otpada pridonosi zaštiti okoliša. Korisnik je odgovoran za dostavu potrošene opreme u mjesto skupljana otpada, gdje oprema će biti primljena besplatno. Informaciju o o takvim mjestima se može naći kod nadležnih lokalnih vlasti ili na prodajnim mjestima.

UVIJETI JAMSTVA. Proizvođač daje 24 mjesečni period jamstva, računajući od datuma kupovine. Jamstvo važi na području cijele Europske unije. Jamstvo obuhvaća mane, koje sus e pojavile grješkom proizvođača tj. mane materijala ili montaže, ne obuhvaća kvarove nastale grješkom korisnika ili zbog nenadležnog rukovanja uređajem ili korišćenjem ne odgovarajućim namjeni. Opaska: bilokoji pokušaji preuređivanja ili demontaže opreme, koje prevaziđaje okvir normalnog korišćenja i održavanja uređaja, prouzrokuju zagubu jamstva!
U slučaju konstatacije neispravnog rada uređaja treba ga poslati zajedno s popunjenom jamstvenim listom prodavcu ili proizvođaču. Uvijet priznanja jamstva jeste suglasnost datuma proizvodnje upisanog na proizvodu s datumom s jamstvenog lista. Ovi uvijeti ne isključujeu, ne ograničavaju niti ne suspenduju prava potrošača, koja proizilaze s nesuglasnosti robe s ugovorom. Jamstvo je ograničeno samo do opravke ili zamjene samog uređaja. Ne obuhvaća gubitka ili šteta nastali na drugim objektima.

HU HASZNÁLATI ÚTMUTATÓ

RENDELTETÉS. A LEDDY TUBE egy kicserélhető világítási modul, rendeltetése szerint erre alkalmas lámpákban és akvárium fedelekben (DECOLIGHT 9 W / 11 W lámpa, DECOLIGHT DUO lámpa, az ECONOLINE 40, 50 és 60, HEX BOX 60, AQUA4KIDS, AQUA4HOME, AQUA4START, SHRIMP SET fedelek) való beszerelésre szolgál. 3 W / 6 W erősségű energiatakarékos, fokozottan fénykibocsátó LED diódákból áll, tartósan integrálva a foglalatával és egy kényelmes, kapcsolóval ellátott csatlakozó vezetékkel, melynek hosszúsága 1,5 m. A modul élettartama eléri az 50 ezer munkaórát is. Ezzel a termékkel kicserélhetők a régebbi AQUAEL ECOLIGHT 9 W / 11 W modulok.

A BIZTONSÁGOS HASZNÁLAT FELTÉTELEI. Az Ön által megvásárolt berendezés az Európai Unió területén jelenleg érvényes biztonsági szabványok követelményeinek megfelelően készült. A tartós és biztonságos használata érdekében kérjük, ismerkedjen meg az alábbi biztonsági feltételekkel:
1. A berendezés csupán zárt helyiségekben és kizárólag a rendeltetésének megfelelő célokra használható.
2. A berendezés csak a rajta feltüntetett névleges feszültségű elektromos hálózatról üzemeltethető.
3. Meghibásodott berendezést, vagy olyant, amelynek a csatlakozó vezetéke megsérült, használni nem szabad. Minden üzembehelyezés előtt kérjük ellenőrizze a csatlakozó vezeték állapotát. A csatlakozó vezetéket sem javítani, sem kicserélni nem szabad, és rá semmilyen pótlólagos szerelvényt sem szabad felszerelni. A vezeték megsérülése esetén az egész berendezés kicserélendő.
4. Mielőtt kezével a vízbe nyúlna, kérjük válassza le az akváriumban levő minden berendezést a villamos hálózatról.
5. Ezt a készüléket nem szánták csökkent fizikai, érzékelési vagy szellemi képességű, illetve tapasztalattal vagy ismerettel nem rendelkező személyek általi használatra (beleértve a gyermekeket is), kivéve, ha egy olyan személy felügyeli vagyy tájékoztatja őket a készülék használatát illetően, aki egyben felelős a biztonságukért is. Gyermekek esetében ajánlatos a felügyelet, azért, hogy biztosítsák, hogy a gyermekek Ne játsszanak a készülékkel.

ÜZEMBEHELYEZÉS. A LEDDY TUBE modulnak a fedélbe és a DECOLIGHT lámpába való beszerelési módját illusztrálja az 1. és a 2. ábra.

KISELEJTEZÉS ÉS ÚJRAHASZNOSÍTÁS. Az elhasználódott elektromos és elektronikus készülékeket a háztartási szemétbe nem szabad kidobni. Az ilyen típusú hulladékok elkülönített gyűjtése és helyes újrahasznosítása hozzájárul a természetes környezet értékeinek védelméhez. A felhasználó felel az elhasznált készüléknek egy speciális gyűjtőhelyre való elviteléért, ahol azt térítésmentesen átveszik. Az ilyen gyűjtőhelyről információ nyerhető a helyi önkormányzati szerveknél vagy az eladás helyén.

GARANCIAFELTÉTELEK. A gyártó a vásárlástól számított 24 hónapos garanciát biztosít. A garancia kiterjed a gyártó hibájából felmerülő meghibásodásokra, azaz a szerelési és anyaghibákra, de nem vonatkozik a felhasználó hibájából keletkezett, a nem megfelelő kezelésből vagy a berendezésnek a rendeltetésétől eltérő más használatából keletkezett meghibásodásokra.
Figyelem: a berendezésen bármilyen változtatás vagy a szétszerelés megkísérlése nem minősül normális használatnak vagy karbantartásnak, és az ilyenek a garancia elvesztését okozzák!
Ha a berendezés működésének helytelenségét észleli, kérjük küldje el a berendezést – az eladó által kitöltött garancialevéllel együtt – a gyártó vagy az eladó címére. A garancia elismerésének feltétele a terméken feltüntetett és a garancialevélre beírt gyártási idők azonossága. Olyan esetben, ha az áru nem felel meg a szerződésnek, a jelen feltételek nem zárják ki, nem korlátozzák és nem függesztik fel a Vevő e tényből adódó jogait.

NL GEBRUIKSAANWIJZING

DOEL. Het verwisselbare verlichtingmodule LEDDY TUBE is bestemd voor de installatie in geselecteerde lampen en deksels voor aquaria (led DECOLIGHT 9 W / 11 W, led DECOLICHT DUO, deksels ECONOLINE 40, 50 en 60, HEX BOX 60, AQUA4KIDS, AQUA4HOME, AQUA4START, SHRIMP SET). De module bestaat uit de energiesparende led van 3 W / 6 W met een verhoogde lichtemissie, die vast met de lamphouder geïntegreerd is, en een 1,5 m lang comfortabel snoer met een schakelaar. Technische levensduur van de module bedraagt ongeveer 50 duizend werkuren. Het is vervangend product van modulen AQUAEL ECOLIGHT 9 W / 11 W.

GEBRUIKSVOORSCHRIFTEN. Het door u gekochte toestel werd volgens de in de Europese Unie geldende veiligheidsnormen vervaardigd. Om van langdurig en veilig gebruik van dit toestel te genieten gelieve volgende veiligheidsvoorwaarden waar te nemen:
1. Het toestel is geschikt voor gebruik enkel in gesloten ruimten en enkel conform zijn bestemming.
2. Het toestel mag aangesloten worden enkel aan elektrisch net met stroomspanning zoals op het toestel aangeduid.
3. Het toestel niet gebruiken indien het beschadigd is of indien het snoer beschadigd is. De staat van het snoer dient voor elke ingebruikstelling gecontroleerd worden. Het snoer mag niet hersteld of vervangen worden en niet aan andere bijkomende elementen aangesloten worden. In geval van snoerbeschadiging dient het hele toestel vervangen worden.
4. Voordat u de hand in het water steekt, schakel altijd alle toestellen van de elektrische voeding uit die zich in het water bevinden.
5. Dit toestel is niet geschikt voor gebruik door personen (waaronder kinderen) met een beperkte lichamelijke, zintuiglijke of psychische bekwaamheid of door personen zonder ervaring of kennis van dergelijke apparatuur, tenzij het onder toezicht en volgens gebruiksinstructies gebeurt van persoon die voor hun veiligheid verantwoordelijk is. Men dient op de kinderen te letten zodat ze met de apparatuur niet spelen.

INSTALLATIE. Wijze van installatie van de module LEDDY TUBE in het deksel en in de led DECOLIGHT wordt in de afbeeldingen 1 en 2 weergegeven.

DEMONTAGE EN VERWIJDERING. Gooi gebruikte elektronische en elektrische apparatuur niet in de vuilnisbak. Sorteren en het juist verwerken van dit soort afval zorgt ervoor dat het milieu beschermd wordt. De gebruiker is ervoor aansprakelijk om de gebruikte apparatuur af te leveren bij een hiervoor gespecialiseerd verzamelpunt, waar deze gratis in ontvangst wordt genomen. Informatie over deze punten is verkrijgbaar bij de lokale autoriteiten of het verkoopspunt.

GARANTIEVOORWAARDEN. De producent geeft 24 maanden garantie vanaf de datum van aankoop. De garantie geldt binnen de Europese Unie. De garantie dekt uitsluitend beschadigingen die ontstaan zijn door schuld van de producent, d.w.z. materiaaldefecten of montagefouten. Deze omvat geen beschadigingen die ontstaan zijn door schuld van de gebruiker als gevolg van onjuiste behandeling van het apparaat of gebruik in strijd met het doel ervan. Let op: alle pogingen tot bewerking of demontage van het apparaat die niet onder normaal gebruik en onderhoud vallen, zorgt voor verlies van de garantie!
Wanneer u constateert dat het apparaat niet goed werkt, dient u het met het ingevulde garantiebewijs naar het adres van de verkoper of producent te sturen. Voorwaarde voor erkenning van de garantie is het overeenkomen van de productiedatum op het product met de datum op het garantiebewijs. De rechten van de koper die voortvloeien uit discrepantie van het product met de overeenkomst worden niet uitgesloten, beperkt of opgeschort door deze voorwaarden. De garantie beperkt zich uitsluitend tot de reparatie of vervanging van het apparaat zelf. Zij dekt de gevolgen van verlies of vernieling van wat voor andere objecten dan ook niet.

PT MANUAL DE INSTRUÇÕES

DESTINAÇÃO. O módulo trocável de iluminação LEDDY TUBE é destinado à instalação em lâmpadas escolhidas e tampas de aquários (lâmpadas DECOLIGHT 9 W / 11 W, lâmpadas DECOLIGHT DUO, tampas ECONOLINE 40, 50 e 60, HEX BOX 60, AQUA4KIDS, AQUA4HOME, AQUA4START, SHRIMP SET). Ela é composta por um diodo LED de poupança de energia com potência 3 W / 6 W com emissão de luz aumentada, integrada firmemente com o suporte e um fio de conexão cómodo, de 1,5 m de comprimento, munido de um interruptor. A vida do módulo ascende a 50 mil horas de trabalho. Constitui um produto intercambiável com módulos AQUAEL ECOLIGHT 9 W / 11 W.

CONDIÇÕES DE USO SEGURO. O aparelho que acabam de comprar foi elaborado de harmonia com as atuais normas de segurança vigentes no território da União Europeia. Para assegurar seu uso duráve e seguro, por favor leiam as condições de uso seguro a seguir:
1. O aparelho foi adaptado para uso unicamente em locais fechados e unicamente de acordo com a sua destinação.
2. O aparelho pode ser alimentado unicamente através da rede elétrica com voltagem nominal indicada no aparelho.
3. Não se deve usar o aparelho danificado, nem com o cabo de alimentação danificado. O estado do cabo de alimentação deverá ser verificado antes de cada posta em marcha. Não se pode reparar, trocar o cabo de alimentação nem instalar nele elementos adicionais. Caso o cabo de alimentação for danificado, é necessário substituir todo o aparelho.
4. Antes de introduzir a mão na água, é sempre necessário desligar da rede todos os aparelhos que se encontram no recipiente.
5. Este aparelho não deverá ser usado por pessoas (inclusive crianças) com capacidades físicas, mentais ou sensoriais reduzidas ou por pessoas sem experiência ou com poucos conhecimentos do aparelho, a não ser que baixo a supervisão ou de acordo com o manual de instruções, transmitido por pessoas responsáveis pela sua segurança.Crianças devem ser vigiadas para garantir que não brinquem com o aparelho.

INSTALAÇÃO. O modo de instalação do módulo LEDDY TUBE na tampa e na lâmpada DECOLIGHT foi ilustrado nos desenhos 1 e 2.

DESMONTAGEM E CASSAÇÃO. O equipamento elétrico e eletrónico usado não deve ser deitado fora no lixo. O selecionamento e a utilização regrada desse tipo de lixo contribui para a proteção do meio ambiente. O usuário é responsável pelo fornecimento do equipamento usado para um ecoponto de coleta especializado, onde ele será aceite gratuitamente. É possível obter informações sobre tal ecoponto junto a autoridades locais ou no local de compra.

CONDIÇÕES DE GARANTIA. O produtor outorga uma garantia pelo período de 24 meses a contar desde a data da compra. A garantia é vigente no território da União Europeia. A garantia abrange unicamente danos ocorridos por culpa do produtor, ou seja defeitos nos materiais ou falhas de montagem, e não abrange danos ocorridos por culpa do usuário, por motivo do mau manejo do equipamento ou do seu uso para fins incompatíveis com sua finalidade. Nota: quaisquer tentativas de adaptação ou desmontagem do equipamento que excedam o seu uso e conservação normais ocasionam a perda da garantia.
Caso se verifique o funcionamento irregular do equipamento, é necessário enviá-lo junto com a ficha de garantia preenchida para o endereço do vendedor ou do produtor. Será condição do reconhecimento da garantia a compatibilidade da data de produção gravada no produto com a data inscrita na ficha de garantia. As presentes condições não excluem, não limitam nem suspendem os direitos do comprador que resultam da incompatibilidade da mercadoria com o contrato. A garantia será limitada exclusivamente à reparação ou substituição do próprio aparelho. Não abrange efeitos da perda ou da danificação de quaisquer outros objetos.

RO INSTRUCȚIUNI DE UTILIZARE

DESTINAȚIE. Modulul de iluminareinterschimbabilLEDDY TUBE esteproiectatpentruinstalareaînlămpileselectațeșicoperăacvariu(lampki DECOLIGHT 9 W / 11 W, lămpi DECOLIGHT DUO, abajururi ECONOLINE 40, 50 i 60, HEX BOX 60, AQUA4KIDS, AQUA4HOME, AQUA4START, SHRIMP SET). Se compun din diodeleeficiente energetic LED cu putrerea de 3 W / 6 W cu creșterea emisiei de luminaintegrată permanent insuportșiconfortabile, dotate cu un întrerupător de cablu de 1,5 m viețimodul de conectareeste de până la 50 de mii de ore de funcționare. EsteunprodusînlocuibilcumoduleleAQUAEL ECOLIGHT 9 W / 11 W.

CONDIȚII DE FOLOSIRE ÎN SIGURANȚĂ. Dispozitivulachiziționat de cătreDvs. a fostefectuatînconformitate cu standardeleactuale de siguranțăînvigoareînUniuneaEuropeană. Pentrufuncționareaacestuiaîncondiții de siguranțăși de lungăduratăă, vărugămsăcitițiurmătoarelecondiții de siguranță:
1. Aparatulestepotrivitpentruutilizarenumaiînspațiiînchise, șinumaiînscopulprevăzut.
2. Dispozitivulpoate fi alimentatexclusiv de rețeaua de electricitate cu tensiuneanominalăspecificatăpedispozitiv.
3. Nu utilizați un dispozitivdeteriorat, sau cu un cablu defect. Cablul de alimentaretrebuiesă fie verificatînainte de fiecarepornire. Cablul nu trebuiereparat, înlocuitsauinstalatpeelaltecomponente. Încaz de avarie a cablului de alimentaretrebuiesă fie înlocuită cu toatăunitatea.
4. Înainte de a punemâinileînapăartrebuisădeconectați de fiecaredatăalimentarea cu energieelectrică a totuordispozitivelor situate înrezervor.
5. Acest echipament nu este destinat utilizării de către persoane (inclusiv copii) cu capacități fizice, mentale sau senzoriale reduse capacitate, sau de către persoane fără experiență sau cunoștințe asupra aparaturii, cu excepția cazului în care acest lucru se face sub supraveghere sau în conformitate cu instrucțiunile de utilizare a echipamentelor de persoanele responsabile pentru siguranța lor. Trebuieacordatatenție la copii, pentru a nusejucacu aparatura.

INSTALARE. Modul de instalare a modululuiLeddy TUBE încapaculși]n lampa DECOLIGHT esteilustratînschița 1 i 2.

DEMONTARE ȘI CASARE. Deșeurile de echipamente electrice și electronice nu trebuie aruncate în coșul de gunoi. Selectarea și eliminarea corespunzătoare a acestor deșeuri contribuie la protecția mediului. Utilizatorul este responsabil pentru furnizarea de echipamente utilizate la punctele de colectare desemnate, unde vor fi acceptate gratuit. Informațiile de pe acest articol, vă rugăm să contactați autoritățile locale sau de la punctul de achiziționare.

CONDIȚII DE GARANȚIE. Oferim o garanție pentru o perioadă de 24 luni de la data achiziționării. Această garanție se aplică în Uniunea Europeană. Garanția acoperă numai daunele cauzate de vina producătorului, care este defect în erori materiale sau de asamblare, și nu acoperă daunele cauzate de utilizator, ca urmare a manipulării necorespunzătoare a dispozitivului sau folosi pentru alte scopuri decât utilizarea prevăzută. ATENȚIE: orice încercare de modificare sau îndepărtarea a aparatului dincolo de sfera de utilizare normală și întreținere duce la pierderea garanției!
În caz de defecțiuni trebuie să fie trimise, împreună cu certificatul de garanție completat la adresa de vânzător sau producător. În scopul de a recunoaște o garanție de compatibilitate data de producție tipărită pe produs cu data înscrisă pe certificatul de garanție. Acești termeni și condiții nu exclud, limitează sau suspendă drepturile cumpărătorului care rezultă din neconformitatea mărfii cu contractul. Garanția este limitată la repararea sau înlocuirea unității în sine. Aceasta nu include efectele de pierdere sau deteriorare a altor obiecte.

SE BRUKSANVISNING

SYFTE. Utbytbar belysningsmodul LEDDY TUBE som är avsedd för att installeras i utvalda akvarielampor och akvarielock (lampor DECOLIGHT 9 W / 11 W, lampor DECOLIGHT DUO, lock ECONOLINE 40, 50 och 60, HEX BOX 60, AQUA4KIDS, AQUA4HOME, AQUA4START, SHRIMP SET). Den är uppbyggd av energisparande LED-diod med effekt på 3 W / 6 W och förhöjd ljusemission som är helt integrerad i höljet och en smidig anslutningskabel på 1,5 m utrustad med en strömbrytare. Modulens livslängd uppgår till 50 tusen arbetstimmar. Det är en ersättningsprodukt för moduler AQUAEL ECOLIGHT 9 W / 11 W.

SÄKERHETSFÖRESKRIFTER VID ANVÄNDNING. Den inkopta anordningen har tillverkats enligt gällande EU-sakerhetsstandarder. För lang och saker anvandning var vanlig och las sakerhetsanvisningar nedan:
1. Anordningen ar avsedd for inomhusbruk och far anvandas endast enligt inom avsett anvandningsomrade.
2. Anordningens far anslutas endast till elnatet med samma nominell spanning som anges pa anordningen.
3. Anvand inte anordningen om den ar skadad eller om anslutningskabel ar skadad. Kontrollera anslutningskabeln fore varje anvandning. Det ar forbjudet att laga eller byta ut anslutningskabeln eller montera extra utrustning. I fall kabeln blir trasig ska hela anordningen bytas ut.
4. Innan du sätter handen i vattnet ska alla apparater i tanken alltid kopplas bort från elnätet.
5. Denna apparat är inte avsedd för att användas av personer (inklusive barn) med nedsatt fysisk eller mental förmåga eller personer utan erfarenhet och kunskap om apparaten, såvida de inte övervakas eller får instruktioner angående apparatens användning av någon som ansvarar för deras säkerhet. Var uppmärksam på att barnen inte leker med apparaten.

INSTALLATION. Hur man installerar modulen LEDDY TUBE i locket samt lampan DECOLIGHT illustreras av bild 1 och 2.

NEDMONTERING OCH KASSERING. Det är förbjudet att kassera använd elektrisk eller elektronisk utrustning i en soptunna. Sortering och korrekt användning av denna typ av avfall leder till bevaring av naturens resurser och undvikande av negativ påverkan på hälsan, som annars kan äventyras av inkorrekt avfallshantering. Användaren är ansvarig för att leverera den använda produkten till en specialiserad samlingspunkt där den kan tas emot gratis. Information om sådan inrättning kan fås från lokala myndigheter, eller genom att kontakta antingen säljaren eller tillverkarens service.

GARANTIVILLKOR. Tillverkaren lämnar garanti i 24 månader räknat från köpdatumet. Garantin täcker defekter som orsakats av fel i tillverkningen, t.ex. defekt material eller felaktigt utförande. Den täcker inte mekaniska eller några andra skador som orsakats av inkorrekt användning eller konstruktionsändringar som utförts av användaren. Vid krav under denna garanti, vänligen skicka in garantisedeln med säljarens stämpel tillsammans med den skadade pumpen till tillverkarens eller distributörens adress. En förutsättning för att garantin ska gälla är att tillverkningsdatumet som är stämplat på pumphuvudet överensstämmer med tillverkningsdatumet på garantisedeln.

SK INŠTRUKCIA OBSLUHY

URČENIE. Vymeniteľný osvetľovací modul LEDDY TUBE je určený pre montáž do vybraných osvetľovacích telies a krytov akvárií (lampy DECOLIGHT 9 W / 11 W, lampy DECOLIGHT DUO, kryty ECONOLINE 40, 50 a 60, HEX BOX 60, AQUA4KIDS, AQUA4HOME, AQUA4START, SHRIMP SET). Jeho súčasťou je energeticky úsporná LED dióda s výkonom 3 W / 6 W so zvýšeným svetelným výkonom natrvalo integrovaná s osvetľovacím telesom a pohodlným pripojovacím káblom s prepínačom a dĺžkou 1,5 m. Životnosť modulu je až 50 tis. hodín práce. Tento výrobok je zameniteľný s modulmi AQUAEL ECOLIGHT 9 W / 11 W.

PODMIENKY BEZPEČNEJ PREVÁDZKY. Vami zakupene zariadenie bolo vyrobene v sulade s aktualnymi normami bezpečnosti platnymi na uzemi EU. Pre jeho dlhotrvajuce a bezpečne používanie prosime o oboznamenie sa z nižšie uvedenymi podmienkami bezpečnosti:
1. Zariadenie je prisposobene pre používanie iba v uzavretych miestnostiach a vylučne zhodne s určením.
2. Zariadenie może byť napajane vylučne v elektrickej sieti so striedavym napatím udanym na zariadeni.
3. Nesmie sa používať poškodene zariadenie, ani s poškodenym elektrickym kablom. Stav elektrickeho kabla sa musi skontrolovať pred každym zapojenim. Elektricky kabel sa nesmie opravovať, meniť ani sa na ňom nesmu inštalovať ine dodatkove elementy. V pripade poškodenia kabla treba vymeniť cele zariadenie. Maximalna hĺbka ponorenia je udana v technickych udajoch.
4. Pred vložením ruky do vody je nutne vždy odpojiť všetky zariadenia, nachadzajuce sa v akvariu, od elektrickej siete.
5. Toto zariadenie nesmu používať osoby (vratane deti) s obmedzeniami fyzickych, zmyslovych alebo duševnych funkcii a osoby, ktore nemaju skusenosti s používanim zariadenia alebo vedomosti o ňom, ibaže pod dohľadom alebo ak budu zoznamene s pokynmi tykajucimi sa prevádzky tohto zariadenia osobami zodpovednymi za ich bezpečnosť. Davajte pozor, aby sa deti nehrali so spotrebičom.

INŠTALÁCIA. Návod na inštaláciu modulu LEDDY TUBE do krytu a lampy DECOLIGHT je znázornený na obr. 1 a 2.

DEMONTÁŽ A LIKVIDÁCIA. Opotrebované elektrické a elektronické zariadenie sa nesmie vyhadzovať do odpadkov. Selektovanie a správne zúžitkovanie odpadov tohto typu sa pričiňuje na ochranu prírodného prostredia.
Užívateľ je zodpovedný za doručenie opotrebovaného zariadenia do špecializovaného miesta zberu, kde bude zariadenie prijaté bezplatne. Informácie o takomto mieste sú na miestnom úrade, alebo sa môžete informovať v mieste predaja, prípadne v servise výrobcu.

PODMIENKY ZÁRUKY. Výrobca uďeluje záruku na dobu 24 mesiacov, počítajúc odo dňa zakúpenia. Záruka sa vzťahuje na poškodenia vzniklé z viny výrobcu, tzn. vady materiálu alebo montážne chyby. Záruka sa nevzťahuje na poškodenia vzniklé z viny užívateľa z dôvodu nesprávneho zaobchádzania so zariadením alebo používaním zariadenia na účely nezhodné s jeho určením. Pozor: akýkoľvek pokus o úpravy alebo demontáž zariadenia mimo rámec jeho normálneho používania a údržby spôsobuje stratu záruky!
Za účelom opravy treba poslať zariadenie spolu s vyplneným záručným listom predávajúcim na adresu výrobcu alebo distribútera, či predajcu. Podmienkou uznania záruky je zhodnosť dátumu výroby vytlačenom na telese čerpadla s dátumom vytlačeným v záručnom liste. Tieto podmienky nevylučujú, neohraničujú ani neodkladajú práva kupujúceho vyplývajúcich z nezrovnalosti tovaru s dohodou.
Záruka sa obmedzuje výhradne na opravu alebo výmenu samotného zariadenia. Nezahŕňuje dôsledky stratenia alebo zničenia akýchkoľvek iných objektov.

GUARANTEE CARD • KARTA GWARANCYJNA
GARANTIESCHEIN • FICHE DE GARANTIE
ГАРАНТИЙНЫЙ ЛИСТ • HOJA DE GARANTÍA
GARANZIA • ГАРАНЦИОННА КАРТА
ZÁRUČNÍ LIST • ΕΓΓΥΗΣΗ • JAMSTVENI LIST
GARANCIALAP • GARANTIEBEWIJS
FICHA DE GARANTIA • GARANȚIE
GARANTIKORT • ZÁRUČNÝ LIST

Date of production • Data produkcji • Herstellungsdatum • Date de production
Дата изготовления • Fecha de fabricación • Data di produzione • Дата на производство
Datum výroby • Ημερομηνία παραγωγής • Datum proizvodnje • Gyártás dátuma • Productiedatum
Data de produção • Data producerii • Tillverkningsdatum • Dátum výroby

Date of selling • Data sprzedaży • Verkaufsdatum • Date de vente • Дата продажи • Fecha de venta
Data vendita • Дата на продажба • Datum prodeje • Ημερομηνίαπώλησης • Datum prodaje • Eladás dátuma
Verkoopdatum • Data de venda • Data vânzării • Försäljningsdatum • Dátum predaja

Stamp & signature of seller • Stempel i podpis sprzedawcy • Stempel und Unterschrift des Händlers
Cachet et signature du vendur • Штемпель и подпись продавца • Sello y firma del vendedor
Timbro e firma del venditore • Печат и подпис на продавача • Razítko a podpis prodejce
Σφραγίδα και υπογραφή του πωλήτη • Peat i potpis prodavca • Az eladó pecsétje és aláírása
Stempel en handtekening van de verkoper • Carimbo e assinatura do vendedor
Ștampila și semnătura vânzătorului • Säljares stämpel och namnteckning • Pečiatka a podpis predajcu

CLIENT REMARKS • UWAGI KLIENTA • BEMERKUNGEN DES KUNDEN • REMARQUES DU CLIENT
ЗАМЕЧАНИЯ КЛИЕНТА • COMENTARIOS DEL CLIENTE • COMMENTI DEL CLIENTE
ЗАБЕЛЕЖКИ НА КЛИЕНТА • POZNÁMKY ZÁKAZNÍKA • ΠΑΡΑΤΗΡΗΣΕΙΣ ΠΕΛΑΤΗ • NAPOMENE KLIJENTA
A FELHASZNÁLÓ MEGJEGYZÉSEI • OPMERKING VAN DE KLANT • OBSERVAÇÕES DO CLIENTE
OBSERVAȚIILE CLIENTULUI • KUNDANMÄRKNINGAR • POZNÁMKY ZÁKAZNÍKA
Defect description: • Opis usterki: • Beschreibung des Fehlers: • Description du défaut:
Описание неисправности: • Descripción de avería: • Descrizione del guasto: • Описание на повредата:
Popis závady: • Περιγραφή της βλάβης: • Opis mane: • A hiba leírása: • Beschrijving van het defect:
Descrição da falha: • Descrierea defecț

FIG. 1 • RYS. 1 • ABB. 1 • FIGURE 1 • РИС. 1 • IMAG. 1 • FIGURA 1 • ЧЕРТЕЖ 1 • OBR. 1
ΣΧΗΜ. 1 • CRTEŽ 1 • 1. ÁBRA • AFBEELDING 1. • DES 1. • SCHIȚA 1 • BILD 1 • OBR. Č. 1

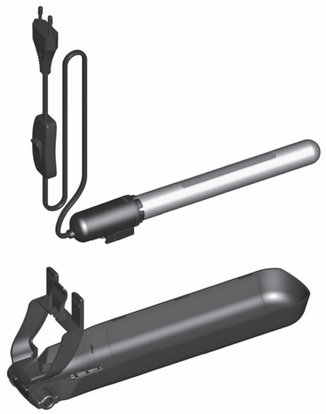

I

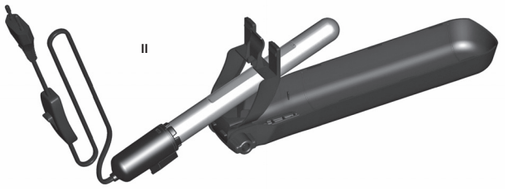

II

III

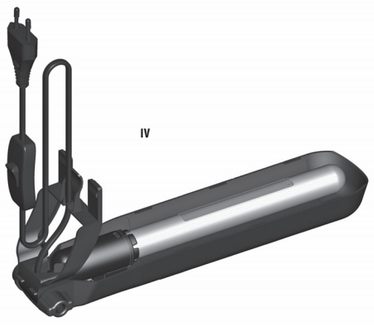

IV

V

TECHNICAL DATA • DANE TECHNICZNE • TECHNISCHE DATEN • DONNÉES TECHNIQUES
ТЕХНИЧЕСКИЕ ДАННЫЕ • DATOS TÉCNICOS • CARATTERISTICHE TECNICHE • ТЕХНИЧЕСКИ ДАННИ
TECHNICKÉ ÚDAJE • TEHNIKA ΣΤΟΙΧΕΙΑ • TEHNIČKI PODACI • MŰSZAKI ADATOK
TECHNISCHE GEGEVENS • ESPECIFICAÇÕES TÉCNICAS • DATE TEHNICE • TEKNISK DATA
TECHNICKÉ ÚDAJE

LEDDY TUBE		3 W	6 W
Voltage / Frequency • Napięcie / Częstotliwość • Spannung / Frequenz Tension / Fréquence • Напряжение / Частота • Tensión / Frecuencia Tensione / Frequenza • Напряжение / Честота • Napětí / Kmitočet Ισχύ και συχνότητα • Napon / Frekvencija • Feszültség / Frekvencia Spanning / Frequentie • Tensão / Frequência • Tensiune / Frecvență Spänning / Frekvens • Napätie / Frekvencia	V В	220-240	220-240
Power consumption • Pobór mocy • Leistungsaufnahme Consommation • Потребляемая мощность • Toma de potencia Consumo • Консумация на мощност • Příkon • Κατανάλωση ρεύματος Potrošnja energije • Teljesítmény felvétel • Stroomverbruik Energia consumida • Consum de putere • Effektuttag • Prikon	W Вт	3	6
Degree of protection of the lighting fitting • Stopnie ochrony oprawy Schutzarten des Leuchtengehäuses • Degrés de protection luminaire Степень защиты плафона • Grados de protección de carcasa Gradi di protezione montatura • Степента на защита на кутия Stupně ochrany objímky • Βαθμοί φωτιστικού προστασίας Stupnjevi zaštite kućišta • A világítótest védelmi foka Graden van houderbescherming • Graus de proteção do suporte Gradul de protecție a abajurului • Höljets kapslingsklassning Stupne ochrany svietidla		IPX8	IPX8
Degree of protection of the connector • Stopnie ochrony łącznika Schutzarten des Schalters • Degrés de protection de commutateur Степень защиты разъема • Grados de protección del interruptor Gradi di protezione dell'interruttore • Степента на защита на конектор Stupně ochrany spoje • Βαθμοί προστασίας συνδετήρα Stupnjevi zaštite spoja • A kapcsoló védelmi foka Graden van verbindingsbescherming • Graus de proteção do conector Gradul de protecție conectorului • Strömbrytarens kapslingsklassning Stupne ochrany spínača		IP 20	IP 20

GB OPERATING INSTRUCTIONS

PURPOSE. LEDDY TUBE is a removable lighting module designed for installation in compatible lamps and aquarium lids (DECOLIGHT 9 W / 11 W and DECOLIGHT DUO lamps; aquarium lids for ECONOLINE 40, 50 and 60, HEX BOX 60, AQUA4KIDS, AQUA4HOME, AQUA4START, SHRIMP SET). The module consists of a 3 W / 6 W energy-efficient LED with increased light emission, which is permanently integrated into the holder, and a handy 1.5 m long connecting cable with a switch. The module has a service life of up to 50 thousand hours. It is interchangeable with the AQUAEL ECOLIGHT 9 W / 11 W lighting module.

CONDITIONS OF SAFE USAGE. The devide you purchased was manufactured in conformity with all safety standards currently in force on the area of European Union. For long lasting and safe usage please read the safety conditions below:
1. The device is designed for usage only indoors and accordingly to its destination.
2. The device can be powered from a power grid of voltage stated on the device.
3. A device that is damaged or has a damaged power cord must not be used. The condition of the power cord should be checked prior to every start-up of the device. The power cord must not be repaired, replaced or have any additional elements installed. In case of damaging the cord the entire device should be replaced.
4. Prior to placing hand in the water, all of the electric devices present in the tank should be unplugged from power.
5. This appliance is not intended for use by persons (including children) with reduced physical, sensory or mental capabilities, or lack of experience and knowledge, unless they have been given supervision or instruction concerning use of the appliance by a person responsible for their safety. Children should be supervised to ensure that they do not play with the appliance.

INSTALLATION. The installation of the LEDDY TUBE module in DECOLIGHT lamps and in aquarium lids is shown in Figs. 1 and 2.

DISASSEMBLY AND DISPOSAL. It is forbidden to dispose of used electric and electrical equipment in a trash bin. Segregating and proper utilization of this kind of waste leads to conserving the resources of natural environment The user is responsible for delivering the used product to a specialized collection point where it will be accepted free of charge. You can obtain information about such a facility at the local authorities at the product seller.

WARRANTY CONDITIONS. The manufacturer grants a 24 month guarantee beginning on the date of purchase. The guarantee covers defects arising from manufacturer fault i.e. defective materials or assembly errors. It does not cover damage due to user's fault caused by improper handling of the device or using the device for purposes discordant its destination. Attention: any modification or disassembly attempt exceeding normal usage and maintenance cause the guarantee void.
In case of noticing improper operation of the device send it with filled out warranty card to the manufacturer or distributor address. The conformity of the production date stamped on the product and written in the guarantee card is a prerequisite for accepting the guarantee. The following warranty conditions do not exclude, limit or suspend user's rights derived from discrepancy of the merchandise with the agreement. The guarantee is limited to repair or replacement of the unit only and does not cover consequential loss or damage to animate or inanimate objects.

PL INSTRUKCJA OBSŁUGI

PRZEZNACZENIE. Wymienny moduł oświetleniowy LEDDY TUBE przeznaczony jest do instalowania w wybranych lampkach i pokrywach akwariowych (lampki DECOLIGHT 9 W / 11 W, lampki DECOLIGHT DUO, pokrywy ECONOLINE 40, 50 i 60, HEX BOX 60, AQUA4KIDS, AQUA4HOME, AQUA4START, SHRIMP SET). Składa się z energooszczędnej diody LED o mocy 3 W / 6 W o podwyższonej emisji światła trwale zintegrowanej z oprawką i wygodnym, zaopatrzonym w wyłącznik kablem przyłączeniowym od długości 1,5 m. Żywotność modułu wynosi do 50 tys. godzin pracy. Stanowi on produkt zamienny z modułami AQUAEL ECOLIGHT 9 W / 11 W.

WARUNKI BEZPIECZNEGO UŻYTKOWANIA. Zakupione przez Państwa urządzenie zostało wykonane zgodnie z aktualnymi normami bezpieczeństwa obowiązującymi na terenie Unii Europejskiej. Dla jego długotrwałego i bezpiecznego użytkowania prosimy o zapoznanie się z poniższymi warunkami bezpieczeństwa:
1. Urządzenie przystosowane jest do użytkowania tylko w pomieszczeniach zamkniętych i wyłącznie zgodnie z przeznaczeniem.
2. Urządzenie może być zasilane wyłącznie z sieci elektrycznej o napięciu znamionowym podanym na urządzeniu.
3. Nie należy użytkować urządzenia uszkodzonego, ani z uszkodzonym przewodem przyłączeniowym. Stan przewodu przyłączeniowego powinien być sprawdzony przed każdym uruchomieniem. Przewodu przyłączeniowego nie wolno naprawiać, wymieniać ani też instalować na nim innych elementów dodatkowych. W przypadku uszkodzenia przewodu należy wymienić całe urządzenie.
4. Przed włożeniem ręki do wody zawsze należy odłączyć od zasilania elektrycznego wszystkie urządzenia znajdujące się w zbiorniku.
5. Niniejszy sprzęt nie jest przeznaczony do użytkowania przez osoby (w tym dzieci) o ograniczonej zdolności fizycznej, czuciowej lub psychicznej, lub osoby nie mające doświadczenia lub znajomości sprzętu, chyba że odbywa się to pod nadzorem lub zgodnie z instrukcją użytkowania sprzętu, przekazanej przez osoby odpowiadające za ich bezpieczeństwo. Należy zwracać uwagę na dzieci, aby nie bawiły się sprzętem.

INSTALOWANIE. Sposób instalacji modułu LEDDY TUBE w pokrywie oraz lampce DECOLIGHT ilustrują rys. 1 i 2.

DEMONTAŻ I KASACJA. Zużytego sprzętu elektrycznego i elektronicznego nie należy wyrzucać do śmietnika. Selekcjonowanie i prawidłowa utylizacja tego typu odpadów przyczynia się do ochrony środowiska naturalnego. Użytkownik jest odpowiedzialny za dostarczenie zużytego sprzętu do wyspecjalizowanego punktu zbiórki, gdzie będzie on przyjęty bezpłatnie. Informację o takim punkcie można uzyskać u władz lokalnych lub w punkcie zakupu.

WARUNKI GWARANCJI. Producent udziela gwarancji na okres 24 miesięcy licząc od daty zakupu. Gwarancja obowiązuje na terenie Unii Europejskiej. Gwarancja obejmuje wyłącznie uszkodzenia powstałe z winy producenta, tj. wady materiałowe lub błędy montażowe, nie obejmuje natomiast uszkodzeń powstałych z winy użytkownika na skutek niewłaściwego obchodzenia się z urządzeniem lub też wykorzystania go do celów niezgodnych z jego przeznaczeniem. Uwaga: jakiekolwiek próby przeróbek lub demontażu sprzętu wykraczające poza zakres jego normalnego użytkowania i konserwacji powodują utratę gwarancji!
W przypadku stwierdzenia nieprawidłowości działania urządzenia należy przesłać je wraz z wypełnioną kartą gwarancyjną na adres sprzedawcy lub producenta. Warunkiem uznania gwarancji jest zgodność daty produkcji wytłoczonej na produkcie z datą wypisaną na karcie gwarancyjnej. Niniejsze warunki nie wyłączają, nie ograniczają ani nie zawieszają uprawnień kupującego wynikających z niezgodności towaru z umową. Gwarancja jest ograniczona wyłącznie do naprawy lub wymiany samego urządzenia. Nie obejmuje ona skutków utraty lub zniszczenia jakichkolwiek innych obiektów.

DE DEBEDIENUNGSANLEITUNG

BESTIMMUNG. Das austauschbare Beleuchtungsmodul LEDDY TUBE ist zum Einbau in ausgewählten Leuchten und Aquariumdeckeln (Lampe DECOLIGHT 9 W / 11 W, Lampe DECOLIGHT DUO, Deckel ECONOLINE 40, 50 und 60, HEX BOX 60, AQUA4KIDS, AQUA4HOME, AQUA4START, SHRIMP SET) vorgesehen. Es besteht aus einer sparsamen 3/6-Watt-LED mit erhöhter Lichtabgabe, die fest in der Fassung integriert ist und einem bequemen, mit Schalter versehenen 1,5 m Anschlusskabel. Die Lebensdauer der Moduls beträgt bis zu 50.000 Betriebsstunden. Es handelt sich um ein mit den Modulen AQUAEL ECOLIGHT 9 W / 11 W austauschbares Erzeugnis.

SICHERHEITSVORSCHRIFTEN. Die durch Sie gekaufte Einrichtung ist entsprechend der zur Zeit geltenden Sicherheitsnormen der Europäischen Union hergestellt worden. Zwecks ihrer dauerhaften und sicheren Benutzung dieser Heizer bitten wir Sie, die folgenden Sicherheitsbedingungen unbedingt zu berücksichtigen:
1. Die Einrichtung darf nur in Räumen und ausschließlich gemäß ihrer Bestimmung verwendet werden.
2. Die Einrichtung darf nur zum elektrischen Netz von einer an der Einrichtung angegebenen Nennspannung angeschlossen werden.
3. Bei einer Beschädigung der Einrichtung oder der Anschlußleitung darf sie nicht mehr benutzt werden. Der Zustand der Anschlußleitung soll vor jeder Inbetriebsetzung überprüft werden. Das Anschlußkabel darf weder ausgetauscht oder repariert werden, noch darf ein anderes Element in das Kabel installiert werden. Im Falle einer Leitungsbeschädigung soll die ganze Einrichtung ausgetauscht werden.
4. Die größte Tauchtiefe ist in den technischen Daten angegeben.
5. Dieses Gerät ist nicht dafür bestimmt, durch Personen (einschließlich Kinder) mit eingeschränkten physischen, sensorischen oder geistigen Fähigkeiten oder mangels Erfahrung und/oder mangels Wissen benutzt zu werden, es sei denn, sie werden durch eine für ihre Sicherheit zuständige Person beaufsichtigt oder erhielten von ihr Anweisungen, wie das Gerät zu benutzen ist. Kinder sollten beaufsichtigt werden, um sicherzustellen, dass sie nicht mit dem Gerät spielen.

INSTALLATION. Die Einbauweise des Moduls LEDDY TUBE im Deckel und der Lampe DECOLIGHT wird in Abb. 1 und 2 gezeigt.

ENTSORGUNG. Kein abgenutztes elektrisches und elektronisches Haushaltsgerät darf zum Hausmüll geworfen werden. Die Selektion und richtige Entsorgung solcher Abfälle trägt zum Schutz der natürlichen Umwelt bei. Der Benutzer ist verantwortlich für die Abgabe des abgenutzten Gerätes bei einer eingerichteten Sammelstelle oder einem Wertstoffsammelhof, wo es kostenlos entgegengenommen wird. Genauere Information über solcher Sammelstelle erhalten Sie bei Ihrer Gemeindeverwaltung oder Ihrem Händler.

GARANTIEBEDINGUNGEN. Der Hersteller leistet Ihnen ab Kaufsdatum eine Garantie für 24 Monate. Die Garantie schließt bloß Schäden ein, die von dem Schuld des Herstellers entstanden sind, das heißt Material- und Montagefehler. Sie erstreckt sich jedoch nicht auf Schäden, die durch Schuld des Benutzers – wie unsachgemäße Behandlung oder Benutzung des Gerätes für Zwecke, die nicht mit seiner Bestimmung übereinstimmen – entstanden sind.
Achtung: Jeglicher Versuch eines Umbaus oder einer Auseinandersetzung der Einrichtung, der den Bereich ihrer normalen Benutzung und Wartung übertritt, bringt den Verlust der Garantie zur Folge!
Bei Feststellung von Störungen im Betrieb der Einrichtung, soll sie, samt mit dem vom Verkäufer ausgefüllten Garantieschein an die Adresse des Verkäufers oder des Herstellers versandt werden. Eine Bedingung zur Anerkennung der Garantierechte ist die Übereinstimmung des auf dem Gerät geprägten Herstellungsdatums mit dem im Garantieschein eingeschriebenen Datum. Beim Fall, wenn die Ware dem Vertrag nicht entspricht, werden die daraus folgenden Rechte des Käufers durch diese Garantiebedingungen weder ausgeschlossen, noch beschränkt oder ausgesetzt. Die Garantie beschränkt sich ausschließlich auf die Reparatur oder Austausch selbst der Einrichtung. Sie erstreckt sich aber nicht auf die Folgen des Verfalls oder der Vernichtung jeglicher anderer Objekte.

FR NOTICE D'EMPLOI

DESTINATION. Module d'éclairage remplaçable LEDDY TUBE est conçu pour installer dans certaines lampes et couvercles d'aquarium (lampes DECOLIGHT 9 W / 11 W et DECOLIGHT DUO, couvercles ECONOLINE 40, 50 et 60, HEX BOX 60, AQUA4KIDS, AQUA4HOME, AQUA4START, SHRIMP SET). Il se compose de LED économe en énergie 3 W / 6 W, à l'émission de lumière élevée, intégré dans la douille et d'un câble de 1,5 m confortable et équipé d'un interrupteur. La vie du module est jusqu'à 50000 heures. Il est interchangeable avec des modules AQUAEL ECOLIGHT 9 W / 11 W.

CONDITIONS D'UTILISATION EN SECURITE. L'appareil que sous venez d'acheter a été produit en accord avec les normes de sécurité en vigueur sur le territoire de l'Union Européenne. Pour assurer son fonctionnement de longue duré et en sécurité nous sous prions de prendre connaissance des consignes de sécurité ci-dessous:
1. L'appareil est destiné à fonctionner à l'abri et seulement en concordance avec sa destination.
2. L'appareil ne peut être alimenté que par un réseau électrique dont la tension nominale est indiquée sur l'appareil.
3. Il est interdit d'utiliser l'appareil endommagé, ni dont le câble d'alimentation est détérioré. L'état du câble d'alimentation doit être vérifié avant chaque mise en marche. Il est interdit de réparer, remplacer le câble d'alimentation et d'y installer d'éléments accessoires. En cas de son détérioration tout l'appareil doit être remplacé.
4. Avant de placer la main dans l'eau il faut débrancher tout appareil électriques se trouvant dans le récipient.
5. Cet appareil n'est pas prévu pour etre utilisé par des personnes (y compris les enfants) dont les capacités physiques, sensorielles ou mentales sont réduites, ou des personnes dénuées d'expérience ou de connaissance, sauf si elles ont pu bénéficier, par l'intermédiaire d'une personne responsable de leur sécurité, d'une surveillance ou d'instructions préalables concernant l'utilisation de l'appareil. Il convient de surveiller les enfants pour s'assurer qu'ils ne jouent pas avec l'appareil.

INSTALLATION. Mode d'installation du module LEDDY TUBE dans le couvercle et dans la lampe DECOLIGHT est illustré sur les figures 1 et 2.

DEMONTAGE ET DEMOLITION. Les appareils électroménagers et électroniques usés ne doivent pas être jetés à la poubelle. Le triage et le recyclage des appareils de ce type contribuent à la préservation de l'environnement. L'utilisateur est responsable d'amener l'appareil usé au point de collecte spécialisé où l'appareil sera reçu gratuitement. La liste de ces points de collecte peut être obtenue auprès des autorités locales ou du vendeur du produit.

CONDITIONS DE GARANTIE. Le fabricant accorde une garantie pour une période de 24 mois à compter de la date de l'achat. La garantie couvre les détériorations dues aux vices de matériaux et de fabrication, elle ne couvre pas le détériorations dues au mauvais maniement de l'appareil par l'utilisateur ou à l'utilisation autre que celle prévue par le fabricant. Attention : toute tentative de remaniement ou de démontage de l'appareil au delà de l'utilisation et l'entretien normal provoquent la déchéance de la garantie. Dans le cas de la constatation d'un mauvais fonctionnement de l'appareil, il faut l'envoyer accompagné de la carte de garantie dûment remplie à l'adresse du fabricant ou du distributeur. La condition de la reconnaissance de la garantie est la concordance de la data de fabrication indiquée sur le produit avec la date indiquée sur la carte de garantie. Les conditions de garantie ci-dessus ne limitent pas ni suspendent les droits de l'acheteur découlant du désaccord entre le produit et le contrat d'achat. La garantie se limite a la reparation ou au remplacement de l'appareil seulement et ne s'applique pas aux pertes ni aux dommages indirects causes aux objets animes ou inanimes.

RU РУКОВОДСТВО ПО ЭКСПЛУАТАЦИИ

ПРЕДНАЗНАЧЕНИЕ. Съёмный модуль освещения LEDDY TUBE предназначен для установки в совместимых светильниках и аквариумных крышках (светильники DECOLIGHT 9 Вт / 11 Вт, светильники DECOLIGHT DUO, крышки ECONOLINE 40, 50 и 60, HEX BOX 60, AQUA4KIDS, AQUA4HOME, AQUA4START, SHRIMP SET). Модуль состоит из встроенного в патрон энергосберегающего светодиода мощностью 3 Вт / 6 Вт с повышенным светоизлучением, и удобного соединительного кабеля длиной 1,5 м с выключателем. Срок службы модуля составляет до 50 тыс. часов. Изделие взаимозаменяемо с модулями AQUAEL ECOLIGHT 9 Вт / 11 Вт.

УСЛОВИЯ БЕЗОПАСНОЙ ЭКСПЛУАТАЦИИ. Приобретенное Вами устройство изготовлено в соответствии с нормами безопасности, действующими на территории Европейского Союза. Для длительного и безопасного использования устройства просим Вас ознакомиться с приведенными ниже условиями безопасности:
1. Устройство предназначено для использования исключительно в закрытых помещениях, только в соответствии с его предназначением.
2. Питание устройства может осуществляться исключительно от электросети с номинальным напряжением, указанным на устройстве.
3. Нельзя использовать поврежденное устройство или устройство с поврежденным электропроводом. Состояние электропровода следует проверять перед каждым включением подогревателя. Запрещается ремонтировать и менять электропровод, а также устанавливать на нем дополнительные элементы. В случае повреждения электропровода следует заменить все устройство.
4. Перед погружением руки в воду всегда следует отключить от электропитания все устройства, находящиеся в аквариуме.
5. Данное оборудование не должно эксплуатироваться лицами (в том числе детьми) с ограниченными физическими, психическими, а также зрительными, слуховыми или осязательными возможностями, лицами, не имеющими опыта работы с оборудованием или незнающими его – бесконтрольно или без соблюдения правил руководства по эксплуатации данного оборудования, предоставленного лицами, отвечающими за их безопасность. Следите за тем, чтобы дети не играли с оборудованием.

УСТАНОВКА. Способ установки модуля LEDDY TUBE в аквариумной крышке и в светильниках DECOLIGHT показан на рисунках 1 и 2.

ЗАМЕНА ФИЛЬТРАЦИОННОГО МАТЕРИАЛА, ТЕХНИЧЕСКИЙ УХОД. Для чистки фильтра в первую очередь необходимо извлечь вилку из розетки электрической сети. После этого весь фильтр легким движением снять с подставки (13) и извлечь из аквариума. Для того чтобы заменить фильтрационные наполнители, необходимо снять с фильтра резервуар (1), слегка нажав на него пальцами в местах, указанных стрелками на рисунке. После этого следует прополоскать и заменить наполнитель. Фильтрационный наполнитель выполнен из безфеноловой губки, на которой хорошо размножаются культуры бактерий, отвечающие за удаление органических и азотных загрязнений.
Фильтры из серии FAN plus приводятся в действие герметическим, синхронным мотором, не требующим сложного технического ухода. Однако не реже чем раз в месяц необходимо снять резервуар (1) и крышку камеры ротора (17), извлечь ротор (6) и осторожно его прочистить. После чего необходимо собрать фильтр в обратной последовательности.
После установки ротора (6) на оси, ротор должен свободно вращаться.

ДЕМОНТАЖ И ЛИКВИДАЦИЯ. Использованное электрическое и электронное бытовое оборудование нельзя выбрасывать в мусорные ящики. Селекция, сбор и надлежащая утилизация отходов такого типа оберегает ценные ресурсы окружающей среды. Пользователь несет ответственность за доставку использованного оборудования в специализированный пункт сбора, где его примут бесплатно. Информацию о таких пунктах можно получить в пункте продажи или сервисном пункте изготовителя.

ГАРАНТИЙНЫЕ УСЛОВИЯ. Изготовитель предоставляет гарантию на срок 24 месяцев, считая от даты продажи. Гарантия распространяется на повреждения, возникшие по вине изготовителя, т.е. дефекты материалов или ошибки при монтаже. Гарантия не распространяется на повреждения, возникшие из-за неправильной эксплуатации устройства или использования не по назначению.
Внимание! Любые попытки внесения конструкционных изменений или разборка устройства, выходящие за пределы его нормальной эксплуатации или ухода, влекут за собой потерю гарантии!
В случае обнаружения неправильной работы устройства, необходимо выслать его вместе с заполненным продавцом гарантийным талоном по адресу изготовителя или дистрибьютора. Условием принятия гарантии является соответствие даты изготовления, указанной на продукте, дате, указанной на гарантийном талоне. Настоящие гарантийные условия не исключают, не ограничивают и не приостанавливают прав покупателя, вытекающих из несоответствия товара условиям договора. Гарантия ограничена восстановлением или заменой устройства. Не обеспечивает последствий потери или уничтожения, каких-либо других элементов.

Пункты приема на гарантийный ремонт:
г. Москва,ул. Краснобогатырская д.75 (Зоомагазин), тел.8(495) 9712987
г. Санкт-Петербург, ул.Ломаная, 11; 196084, тел. 8(812)3881221
г.Уфа, ул.Цюрупа 75, 450000 (Зоосалон «Ветна») тел. 89173571445
E-mail: Aquael-service@ya.ru; ICQ:568674786

ES INSTRUCCIÓN DE SERVICIO

LA DESTINACIÓN. El módulo intercambiable de iluminación LEDDY TUBE está destinado para montaje en determinados focos y tapas de pecera (focos DECOLIGHT 9 W / 11 W, focos DECOLIGHT DUO, tapas ECONOLINE 40, 50 y 60, HEX BOX 60, AQUA4KIDS, AQUA4HOME, AQUA4START, SHRIMP SET). Está compuesto de un diodo LED de bajo consumo, con potencia de 3 W / 6 W y elevada emisión de luz continua, integrada con una carcasa y cable de conexión de 1,5 m con interruptor. El tiempo de vida útil del módulo es de 50 mil horas de trabajo. Es un producto intercambiable con módulos AQUAEL ECOLIGHT 9 W / 11 W.

LAS CONDICIONES DE SEGURIDAD. El aparato que han elegido ha sido diseñado de acuerdo a las normas de seguridad vigentes de la Unión Europea. Para un largo y seguro uso del aparato les pedimos que lean atentamente las siguientes condiciones de seguridad:
1. El aparato está adaptado para el trabajo en recipientes cerrados y solamente de acuerdo a su destinación:
2. El calentador debe estar conectado a la red de corriente eléctrica de una tensión nominal señalada en el calentador.
3. No se debe usar un calentador deteriorado o un calentador con el cable deteriorado. El estado del cable se debe comprobar siempre antes de ponerlo en marcha. El cable conector no se debe reparar ni reponer, como tampoco se debe instalar en él ningún tipo de elemento adicional. En caso del deterioro del cable el calentador no se debe seguir usando de ningún modo.
4. Antes de poner la mano en el agua hay que desconectar de la red de corriente eléctrica todos los aparatos que se encuentran en el recipiente.
5. El presente aparato no está destinado para el uso de las personas (en ello niños) con capacidad física o psíquica limitada, con los sentidos limitados, o las personas que no tienen experiencia o conocimiento del aparato, a no ser que estén bajo supervisión o actúen conforme las instrucciones de uso del aparato, entregadas por la persona responsable de la seguridad. Se ha de vigilar que los niños no jueguen con el aparato.

INSTALACIÓN. La forma de montaje del módulo LEDDY TUBE en la tapa o foco DECOLIGHT se muestra en imágenes 1 y 2.

EL DESMONTAJE Y LA CASACIÓN. El equipo eléctrico y electrónico desgastado no se debe tirar a la basura. La selección y el reciclaje correcto de estos aparatos ayuda a proteger el medio ambiente. El usuario es responsable de suministrar el aparato desgastado a un punto de recogida, donde será depositado gratuitamente. La información sobre los puntos de recogida se puede obtener de las autoridades locales o en los puntos de venta.

LAS CONDICIONES DE GARANTÍA. El productor concede una garantía por el período de 24 meses desde le fecha de la compra. La garantía abarca las averías causadas por el productor, es decir defectos del material o de montaje. La garantía no abarca deterioros resultado del uso indebido del aparato o también su uso de forma diferente a la que está destinado. Atención: cualquier intento de transformación o desmontaje del aparato que exceda el uso normal y la conservación del aparato provocan la pérdida de la garantía!
En caso de determinar irregularidades en el funcionamiento del aparato hay que enviarlo junto con la tarjeta de garantía rellenada a la dirección del vendedor o del productor. La condición de aceptar la garantía es la concordancia entre la fecha de la producción impresa en el aparato y la fecha inscrita en la tarjeta de garantía. Estas condiciones no excluyen, limitan ni suspenden los derechos del comprador resultantes de la falta de concordancia del producto con el contrato. Esta garantía tiene validez unicamente si se presenta un comprobante de compra. La garantía se limita unicamente a la reparacion o al reemplazo del aparato y no cubre perdidas ni danos resultantes de los objetos animados o inanimados.

Las presentes estipulaciones no producen exclusión, limitación o suspensión de los derechos del comprador en caso de la no conformidad con el contrato. La garantía limitada cubre solo a la reparación o el reemplazo del equipo. La garantía no cubre los efectos de pérdida o de destrucción de cualquier otro objeto.

IT ISTRUZIONE D'USO

DESCRIZIONE GENERALE. Modulo di illuminazione intercambiabile LEDDY TUBE è progettato per essere l'installato nelle lampade selezionati e coperchi dei acquari (lampadine DECOLIGHT 9 W / 11 W, lampadine DECOLIGHT DUO, coperchi ECONOLINE 40, 50 e 60, BOX HEX 60, AQUA4KIDS, AQUA4HOME, AQUA4START, SHRIMP SET). Si compone di lampadina a risparmio energetico LED 3 W / 6 W, con una maggiore emissione di luce integrato permanentemente con il supporto e confortevole, dotato di un interruttore cavo di connessione di lunghezz di 1,5 m. Durata del modulo è circa 50 000 ore di lavoro. Si tratta di un prodotto intercambiabile con moduli AQUAEL ECOLIGHT 9 W / 11 W.

CONDIZIONI PER L'UTILIZZO IN PIENA SICUREZZA. Il dispositivo acquistato è stato prodotto secondo le norme di sicurezza attualmente in vigore in Unione Europea. Per un utilizzo a lungo e in piena sicurezza vi preghiamo di attenersi alle seguenti norme di sicurezza:
1. Il dispositivo non può essere utilizzato all'aperto, e va utilizzato unicamente secondo la sua destinazione d'uso.
2. Il dispositivo può essere alimentato unicamente da una rete elettrica con tensione nominale corrispondente a quella indicata sul dispositivo.
3. È vietato utilizzare un dispositivo danneggiato, o con il cavo di collegamento danneggiato. Lo stato del cavo di collegamento deve essere controllato prima di ogni utilizzo. È vietato riparare o sostituire il cavo di collegamento, o installarvi elementi aggiuntivi. Nel caso di danneggiamento del cavo, bisogna sostituire l'intero dispositivo.
4. Prima di immergere le mani nell'acqua bisogna sempre scollegare dall'alimentazione elettrica tutti i dispositivi che si trovano nell'acquario.
5. Il presente dispositivo non è destinato all'uso da parte di persone (bambini inclusi) con limitata abilità fisica, sensoriale o psichica, o da parte di persone senza esperienza o conoscenza del dispositivo, a meno che ciò non avvenga sotto sorveglianza, o secondo le istruzioni per l'utilizzo del dispositivo, trasmesse dalle persone responsabili per la loro sicurezza. Bisogna evitare che i bambini giochino con il dispositivo.

INSTALLAZIONE. Come installare il modulo Leddy TUBO nel coperchio e vetro DECOLIGHT illustrano le figure 1 e 2.

SMONTAGGIO E SMALTIMENTO. Le apparecchiature elettriche ed elettroniche usate non possono essere smaltite con i rifiuti domestici. La raccolta e lo smaltimento differenziati di questo tipo di rifiuti contribuisce alla difesa dell'ambiente naturale. L'utilizzatore ha la responsabilità di consegnare l'apparecchiatura usata in un punto di raccolta specializzato, dove sarà preso in consegna gratuitamente. E' possibile ottenere informazioni circa tali punti di raccolta presso le autorità locali, o presso il punto vendita.

CONDIZIONI DI GARANZIA. Il produttore fornisce una garanzia per un periodo di 24 mesi, a partire dalla data di acquisto. La garanzia copre esclusivamente i danni derivanti da colpa del produttore cioè i difetti dei materiali e gli errori di montaggio. Non copre i danni conseguenti all'utilizzo improprio del dispositivo, o all'utilizzo del dispositivo a scopi non conformi alla sua destinazione d'uso. Attenzione: ogni tentativo di modifica o di smontaggio del dispositivo che non rientra nell'ambito del normale utilizzo e manutenzione, provoca la perdita della garanzia!
Nel caso venga rilevato un malfunzionamento, è necessario inviare il dispositivo all'indirizzo del venditore o del produttore, insieme alla carta di garanzia compilata. Condizione per il riconoscimento del diritto alla garanzia è la corrispondenza tra la data di produzione impressa sul prodotto e quella indicata sulla carta di garanzia. Le presenti condizioni non escludono, non limitano e non sospendono i diritti dell'acquirente derivanti dalla difformità tra il prodotto e il contratto.
La garanzia è limitata unicamente alla riparazione o alla sostituzione del dispositivo stesso. La garanzia non comprende le conseguenze della perdita o della distruzione di qualsiasi altro oggetto.

BG ИНСТРУКЦИЯ ЗА ЕКСПЛОАТАЦИЯ

ПРЕДНАЗНАЧЕНИЕ. Заместим модул заосветляване LEDDY TUBE предназначен е за инсталация в избрани лампи и покривки на аквариуми (лампите DECOLIGHT 9 W / 11 W, лампите DECOLIGHT DUO, покривките ECONOLINE 40, 50 и 60, HEX BOX 60, AQUA4KIDS, AQUA4HOME, AQUA4START, SHRIMP SET). Той се състои от енергоспестяващи диоси LEDc мощността 3 W / 6 W с увеличена емисия на светлина трайно интеграна с кутията и удобен, снабден в превключващ бутон кабел за свързването дължина 1,5 m. Живот на модула износи до 50 хиляди часа. Продуктаможе да замести модулите AQUAEL ECOLIGHT 9 W / 11 W.

УСЛОВИЯ ЗА БЕЗОПАСНА ЕКСПЛОАТАЦИЯ. Начинът на прикрепване на филтъра е показан на заглавната страница. Подставката (13) заедно с вакуумното и закрепване (12) дава възможност филтърът да се закачи на произволно избрана височина.
Тръбичката (9) тръбва да се свърже от едната страна с аерирация накрайник (15), а от другата с регулатора на аерирането (10). Това ще осигури ефективно аериране на водата.
Благодарение на възможността за аериране филтърът притежава функцията на дифузер за обогатяване на водата с вътрероден диоксид.
Регулаторът (10) дава възможност за регулиране на интензивността на аериране.
Най-добър ефект на действие на филтъра се постига, когато той се потопи поне 3 см под нивото на водата. В резултат от изпаряването на водата нейното ниво непрекъснато се понижава. Когато избирате височината на монтаж на филтъра, имайте предвид това явление.
С помощта на регулатора на дебита (4) съществува възможност капацитетът на помпата да се регулира в широк интервал и благодарение на вътреливо прикрепения изходящ отвор (7) струята на водата може да се насочи в различни посоки. Филтрите FAN plus са снабдени с насочващ накрайник (8).
Към филтрите FAN plus - като допълнителен елемент - може да се инсталира дъждовална система (14). Начин на монтаж на дъждовалната система: съгласно рисунката на заглавната страница.

СМЯНА НА ФИЛТЪРНИЯ ПЪЛНЕЖ, ПОДДРЪЖКА. Купеният от Вас уред е изработен съгласно актуалните стандарти за безопасност, действащи на територията на Европейския съюз. За да го използвате дълго и безопасно, моля запознайте се със условията за безопасност, дадени по-долу:
1. Уредът е пригоден за използване само в затворени помещения и само съгласно предназначението си.
2. Уредът може да се захранва само от електрическата мрежа с номиналното напрежение, дадено на уреда.
3. Уредът не бива да се използва ако той или неговият захранващ кабел е повреден. Състоянието на захранващия кабел трябва да се провери преди всяко включване. Захранващият кабел не бива да се поправя, смяна или да му се инсталират други допълнителни елементи. В случай на повреда на кабела трябва да се смени целият уред.
4. Преди да бръкнете с ръка във вода, винаги изключвайте от електрическото захранване всички уреди, намиращи се в аквариума.
5. Този уред не е предназначен за използване от лица (в това число деца) с ограничени физически, сетивни или психически възможности, както и от лица без опит и познаване на уреда, освен ако това не става под наблюдение или съгласно инструкцията за употреба на уреда, предадена от лицата, отговорни за тяхната безопасност. Обърнете внимание децата да не си играят с уреда.

ИНСТАЛИРАНЕ. Начина на монтирането на модулите LEDDYTUBE в покривката и лампата DECOLIGHT показват чертежите 1 и 2.

ДЕМОНТАЖ И УТИЛИЗАЦИЯ. Изхабените електрически и електронни уреди не бива да се изхвърлят в контейнерите за отпадъци. Разделното събиране и правилното утилизиране на този тип отпадъци помага за защитата на околната среда. Потребителят е задължен да достави изхабения уред в специализирания пункт за събирането на такива уреди, където той ще бъде приет безплатно. Информация за този пункт можете да получите от местните власти или в търговския пункт.

ГАРАНЦИОННИ УСЛОВИЯ. Производителят дава гаранция за периода от 24 месеца от датата на покупката. Гаранцията важи на територията на Европейския съюз. Гаранцията обхваща само повреди, възникнали по вина на производителя, т.е. дефекти на материалите или грешки в монтажа и не обхваща повреди, възникнали по вина на потребителя вследствие от неправилното боравене с устройството и използването му за цели, различни от предназначението му. Забележка: каквито и да било опити за преправяне или демонтаж на уреда, излизащи извън рамките на нормалното му използване и поддръжка, водят до загуба на гаранцията!
В случай на установяване на неправилна работа на уреда той трябва да се изпрати заедно