Serie | 4 Посудомоечные машины

«SilencePlus, Made in Germany»
SMV50E30RU ActiveWater Посудомоечная машина шириной 60 см SMV50E30RU - Полновстраиваемая

A

Посудомоечная машина ActiveWater, шириной 60 см. серии AquaStop. Во всех своих моделях Bosch предоставляет специальные функции и гарантии, подчеркивающие свое лидерство на рынке и заботу о покупателе.

- **Регулируемый по высоте верхний короб:** больше пространства для размещения посуды любого размера.
- **Функция VarioSpeed:** мытье посуды в 2 раза быстрее с сохранением качества мытья и сушки.
- **Система AquaStop:** гарантированная защита от протечек на весь срок службы прибора.
- **Технология бережного мытья стекла:** деликатное мытье посуды из стекла и хрупкого фарфора.
- **Двигатель EcoSilence Drive:** эффективный, тихий и долговечный инверторный двигатель.

Технические особенности

Встраиваемый/ свободностоящий :	Встроенный
Кол-во комплектов посуды :	13
Съемная рабочая поверхность :	Нет
Декоративные рамы/ поверхности :	
Нет возможности доукомплектовать декоративными рамами	
Цвет панели :	Black
Частота (Гц) :	50; 60
Длина сетевого кабеля (см) :	175
Тип штепсельной вилки :	Gardy plug w/ earthing
Длина подводящего шланга (см) :	165
Длина отводящего шланга (см) :	190
Высота с рабочей поверхностью (мм) :	815
Высота без рабочей поверхности (мм) :	815
Максимальная регулируемая высота (мм) :	60
Вес нетто (кг) :	34,0
Вес брутто (кг) :	37,0
Напряжение (В) :	220-240
Мощность подключения (Вт) :	2400
Предохранители (А) :	10
Проточный водонагреватель :	Да
Параметры потребления воды (л) :	12,0
Потребление энергии (кВтч) :	1,05
Длительность программы сравнения (мин) :	195

4 242002 754642

Специальные принадлежности

SGZ1010 : Удлинение шлангов AquaStop

SMZ5300 : Держатель высоких бокалов

Serie | 4 Посудомоечные машины

«SilencePlus, Made in Germany»

SMV50E30RU ActiveWater Посудомоечная машина шириной 60 см
SMV50E30RU - Полновстраиваемая

Посудомоечная машина ActiveWater, шириной 60 см. серии AquaStop. Во всех своих моделях Bosch предоставляет специальные функции и гарантии, подчеркивающие свое лидерство на рынке и заботу о покупателе.

- Вместимость - 13 комплектов посуды
- Параметры потребления: 12 л/1.05 кВт/ч
- Уровень шума: 48 ДБ
- 5 программ:
  Интенсивная 70 C°, Нормальная 65 C°, Эко 50 C°, Быстрая 45 C°, Предварительное ополаскивание
- 2 специальные функции: 1/2 загрузки, VarioSpeed
- ActiveWater
- DosageAssist – удобный эргономичный отсек в верхнем коробе для более эффективного растворения и использования моющего средства на каждом из этапов программы
- EcoSilence Drive - тихий и долговечный инверторный мотор нового поколения
- Датчик загрузки
- Автоматика "3 в 1" - (Автоматическое распознавание типа моющего средства) – результат мытья не зависит от типа моющего средства
- Технология попеременной подачи воды
- Электроника регенерирования - оптимальный уровень жесткости воды
- Самоочищающийся фильтр
- Акустический сигнал окончания хода программы
- LED-индикаторы (красная подсветка)
- Электронные индикаторы наличия соли и ополаскивателя
- Короба Vario- гибкое моделирование пространства коробов при загрузке
- Переставляемый по высоте верхний короб
- Складные направляющие для тарелок в нижнем коробе (2)
- Полка для длинных ножей в верхнем коробе
- Корзина для столовых приборов в нижнем коробе
- Полочки для чашек в верхнем коробе (2шт.)
- AquaStop: 100% защита от протечек!
- Замок ServoSchloss - для удобного открывания и закрывания двери, с доводчиком.
- Технология бережного мытья посуды
- Задние ножки, регулируемые по высоте спереди
- Металлическая пластина на столешницу для защиты от пара
- Размеры прибора: (ВхШхГ): 81.5 x 59.8 x 55 см

Serie | 4 Посудомоечные машины

«SilencePlus, Made in Germany»

SMV50E30RU ActiveWater Посудомоечная машина шириной 60 см

SMV50E30RU - Полновстраиваемая

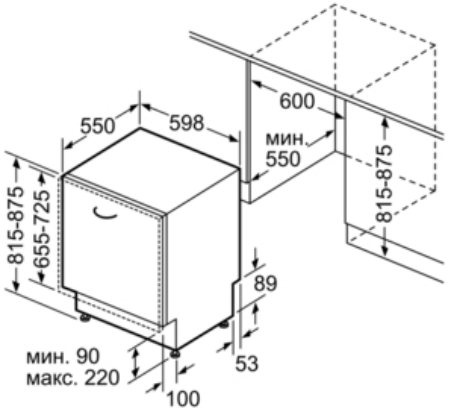

Размеры в мм

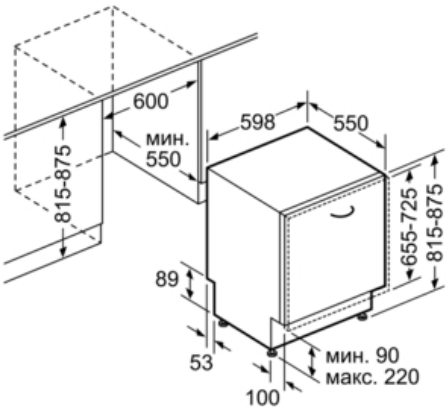

Размеры в мм

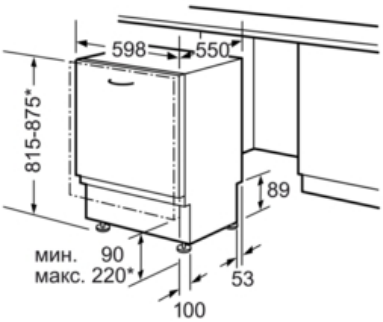

* Регулируется резьбовыми ножками
При высоте прибора 815 высота цоколя — 90-160 мм
При высоте прибора 875 высота цоколя — 150-220 мм

Размеры в мм

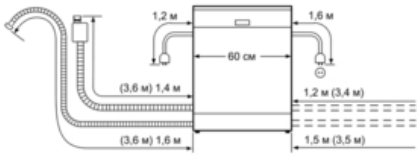

( ) значения при установленном удлинителе