EOA95551AK BI Oven

Проницательность профессионального шеф-повара – значительно меньшими усилиями

Этот датчик внутренней температуры продукта позволит вам профессионально оценить истинную готовность блюда. Задайте требуемый уровень – и термощуп сам отключит духовой шкаф, когда блюдо будет готово.

Удобное управление

Панель управления со светодиодным дисплеем упрощает контроль приготовления и позволяет выбрать его продолжительность, установить отложенный старт.

Увеличенный вентилятор и улучшенная подача воздуха UltraFanPlus

Благодаря увеличенному конвекционному вентилятору UltraFanPlus ваше блюдо будет прогреваться равномерно, даже если вы готовите на нескольких уровнях одновременно.

More Benefits :

• Каталитическая очистка упрощает очистку духового шкафа

• Система VelvetClosing ®: неизменно бережное закрывание дверцы

Features :

• Встраиваемый независимый духовой шкаф
•Мультифункциональный духовой шкаф с кольцевым нагревательным элементом
•Термосенсор
•VelvetClosing ® action for a door that closes gently every time
•Режимы приготовления духового шкафа: Нижний нагрев, Разморозка, Конвекция с кольцевым нагревательным элементом, Пицца, Вентилятор + верхний нагрев + гриль, Гриль, Освещение, Верхний нагрев + нижний нагрев, Верхний нагрев + гриль
•Утапливаемые регуляторы
•Галогеновое освещение
•Таблица выпекания на внутрней поверхности дверцы
•Покрытие духового шкафа из каталитической эмали легкой очистки
•Дверца духового шкафа легко чистится
•Вентилятор охлаждения

Technical Specs :

• Размеры и вес : — — — — —
•Размеры (ВхШхГ), мм : 594x594x567
•Размеры для встраивания (ВхШхГ), мм : 590x560x550
•Длина сетевого шнура, м : 1.5
•Предохранители, А : 16
•Максимальная мощность подключения, Вт : 3500
•Штепсельная вилка : Евровилка
•Номинальное напряжение, В : 220-240
•Энергопотребление : — — — — —
•Energy efficiency class : A
•SecGenEConskWhCM : 0.99
•Fan Forced - Energy consumption, kWh/cycle : 0.88
•Основные данные : — — — — —
•Volume usable, l : 71
•Cavity type - Top Oven : Large
•Внутреннее покрытие духовки : Каталитическа
•Temperature range : 50°C - 275°C
•Дополнительные данные : — — — — —
•Цвет : Чёрный
•Timer colour : Белый
•Особенности верхней части духового шкафа : No
•Термощуп : Есть
•Тип направляющих : Хромированные, Легкосъёмные Easy Entry
•Аксессуары духового шкафа : Противень с эмалью лёгкой очистки, Поддон с эмалью лёгкой очистки
•Решетки : 1 хромированная решетка
•Largest surface area cmý - Top Oven : 1424
•Included fittings : TR1LV
•Door safety : No
•Максимальная температура дверцы, C° : 30
•Door surface temperature maximum in K - Bottom Oven : 0
•Вес, кг : 37
•Продуктовый код (PNC) : 944 184 451
•Штрих-код : 7332543319428
•ProductTitle : Electrolux944 184 451
•Цвет : Чёрный

Product Description :

Новинка! Коллекция Platinum. Продукт доступен в определенных магазинах. По вопросам приобретения обращайтесь на телефон горячей линии: 8-800-200-35-89 (с 9 до 18 по Московскому времени)

EOA95551AK BI Oven

PSGBOV140D002011

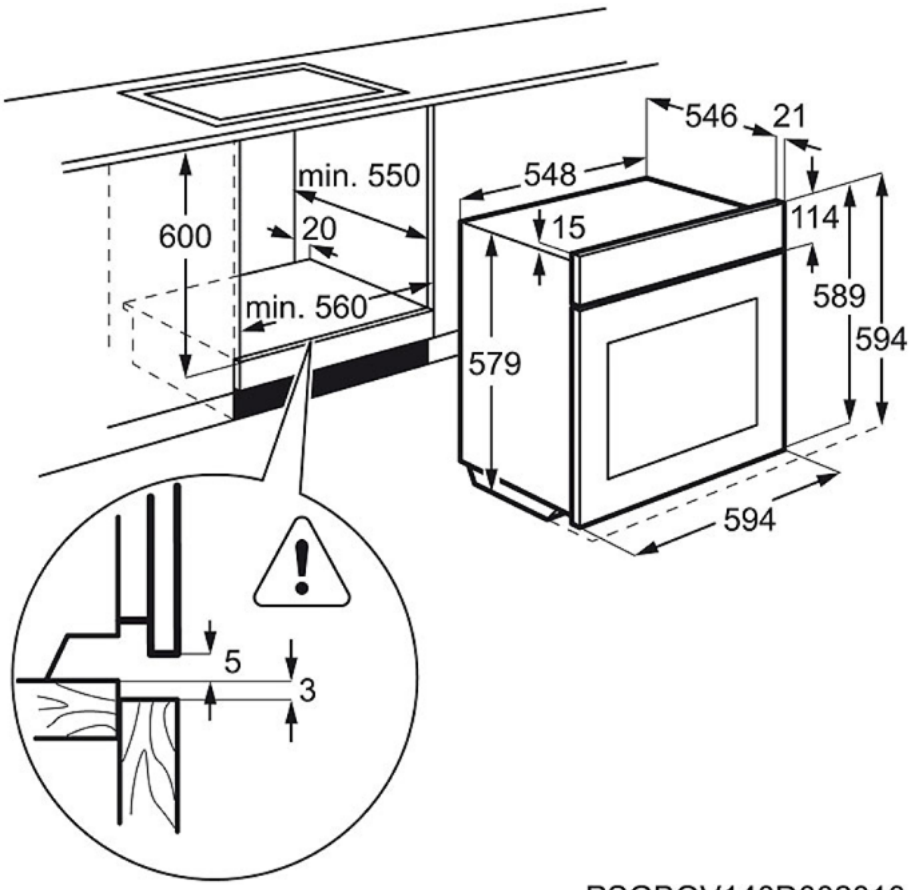
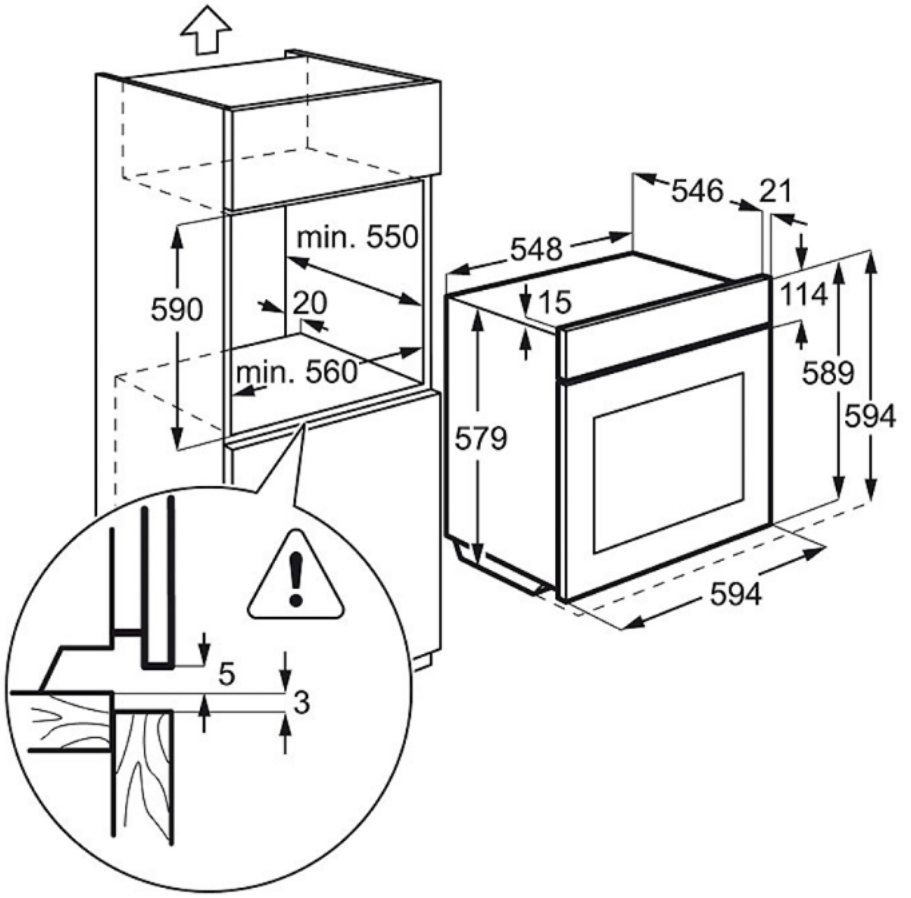
PSGBOV140D002010