Элана 4.50т, 4.60т, 4.70т, 4.80т, 4.90т, 3.50т, 3.60т, 3.70т, 3.80т, 3.90т, 2.50т, 2.60т, 2.70т, 2.80т, 2.90т

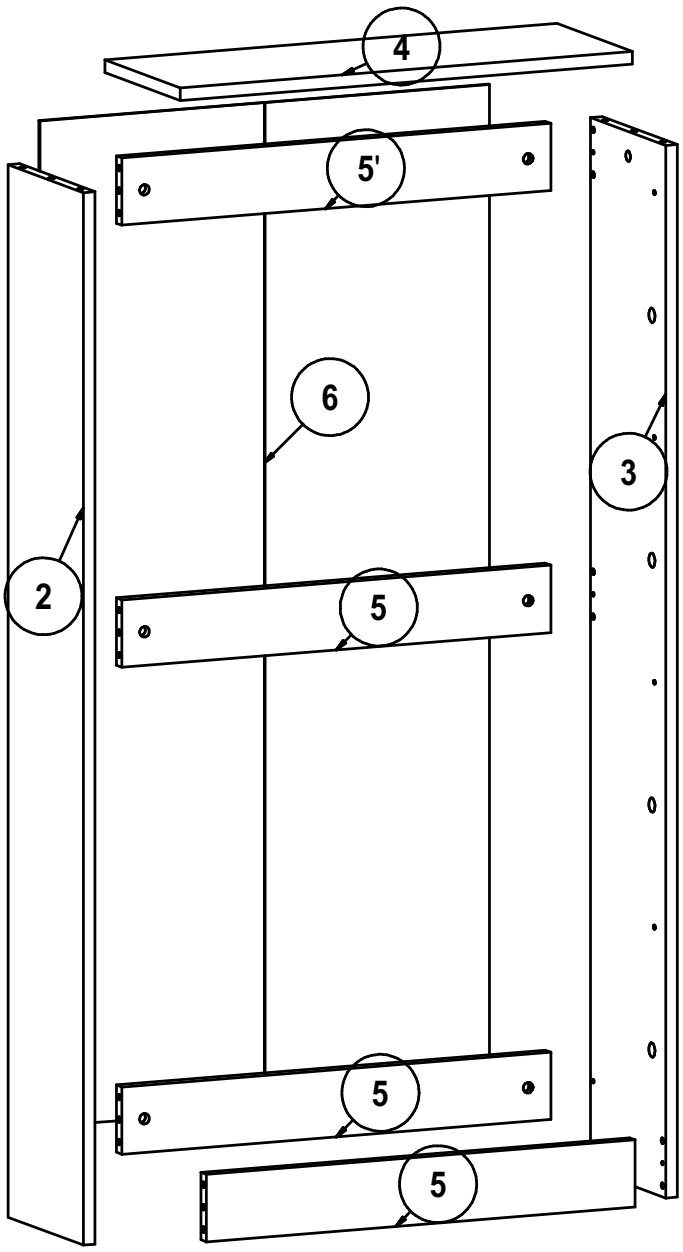

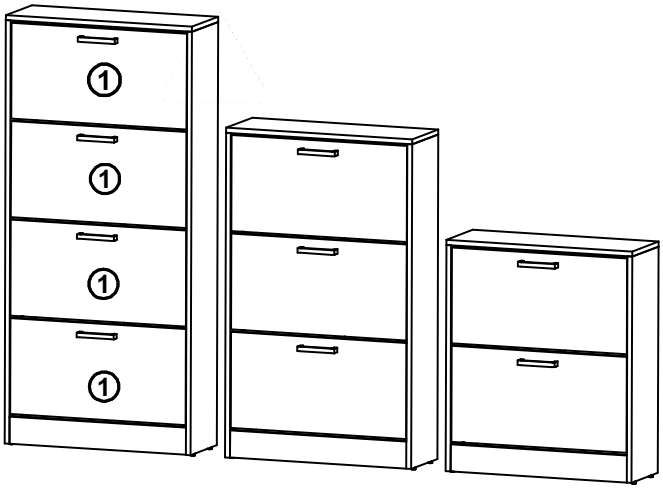

Комплектность изделия

Позиция детали	Наименование детали	Кол-во, шт.
1	Фасад	2-4 согласно модели
2	Стенка боковая левая	1
3	Стенка боковая правая	1
4	Крышка	1
5	Цоколь, царга	3-4 согласно модели
6	Стенка задняя (ДВП)	1
7	Вкладыш большой	4-8 согласно модели
8	Вкладыш малый	2-4 согласно модели
-	Комплект фурнитуры	1

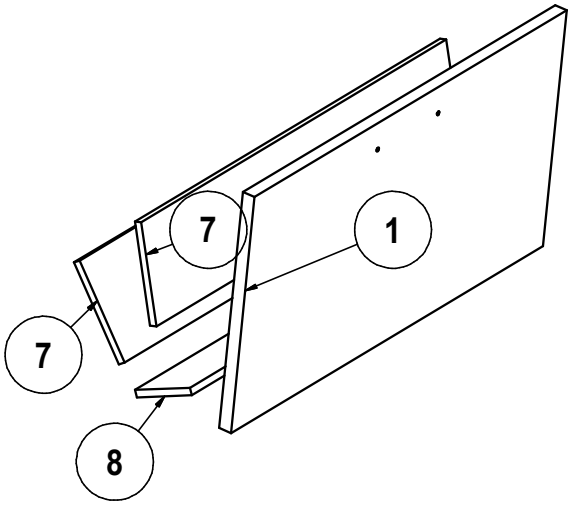

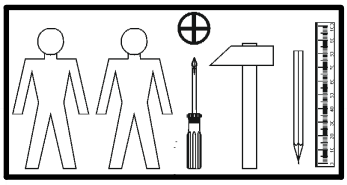

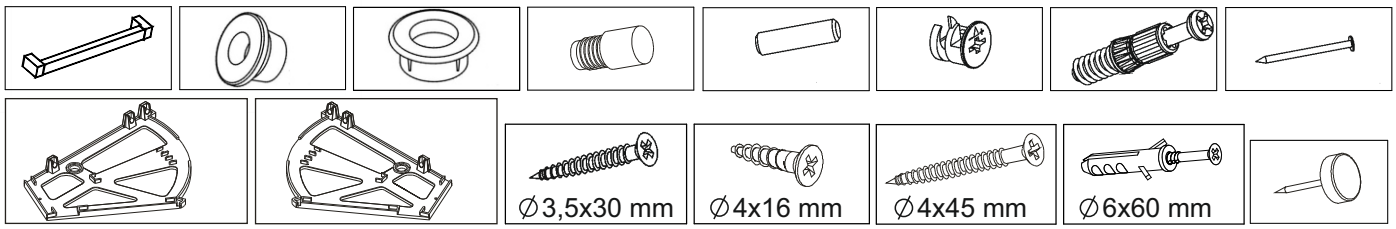

<u>ВНИМАНИЕ!</u> В комплекте фурнитуры имеется **дюбель-гвоздь 6x60** для крепления изделия к стене в целях предотвращения его опрокидывания. Для этого необходимо в месте установки изделия разметить и просверлить с помощью электродрели отверстие **d6мм** в стене, забить с помощью молотка дюбель в отверстие в стене, завернуть шуруп в дюбель сквозь отверстие в царге 5'.

1

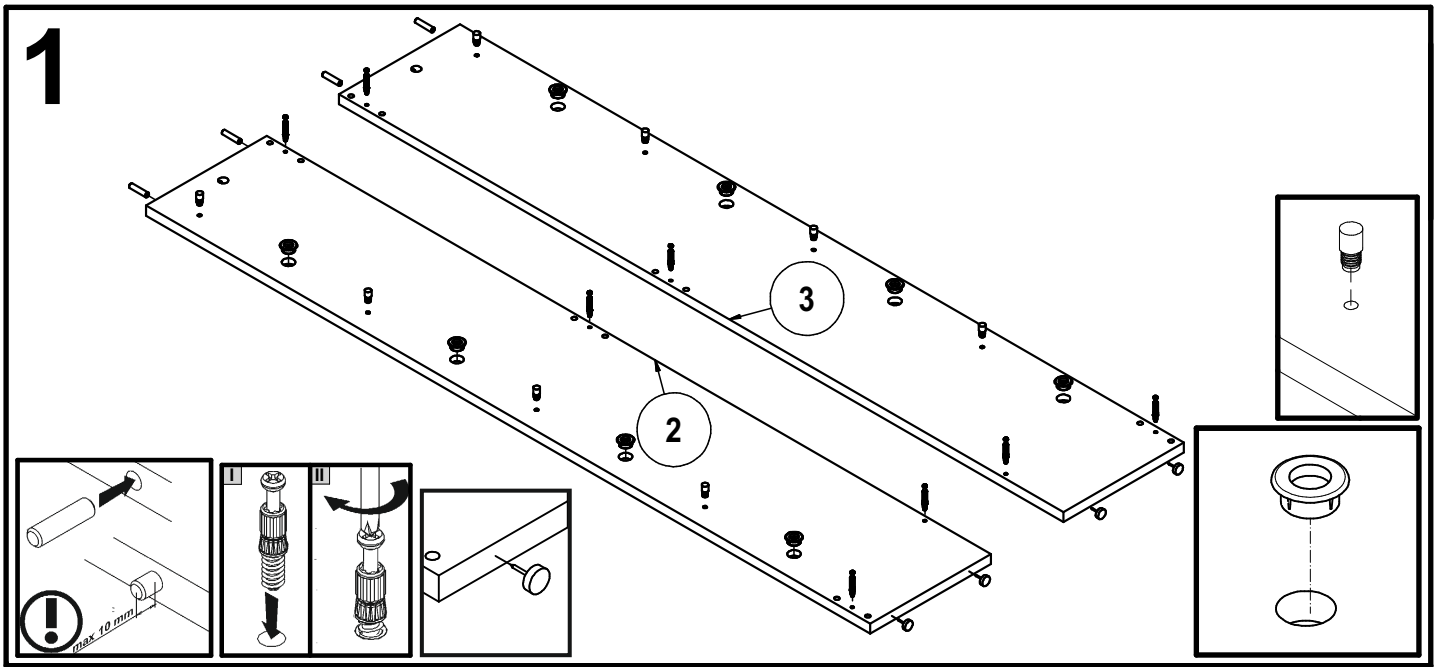

2

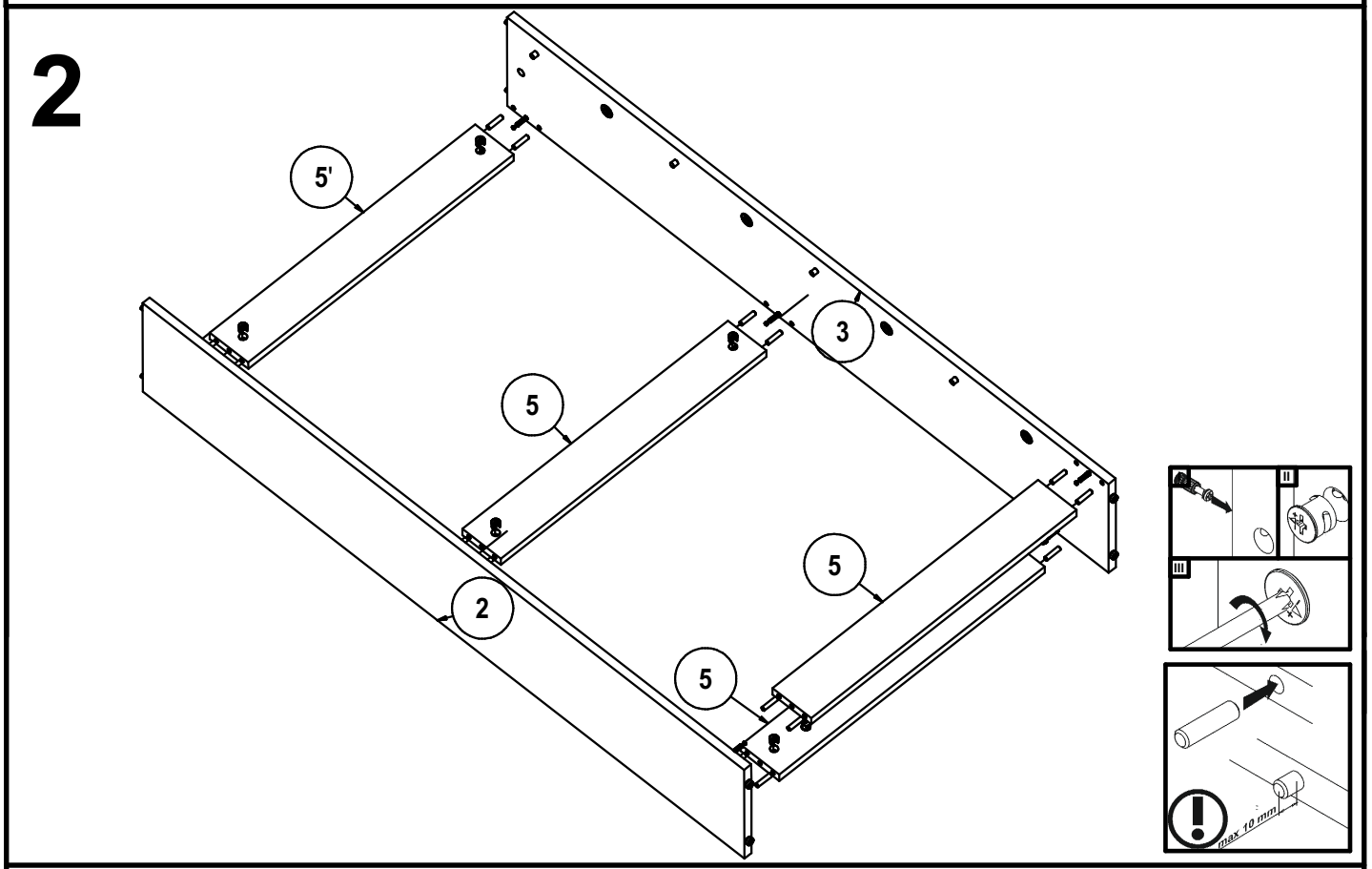

3

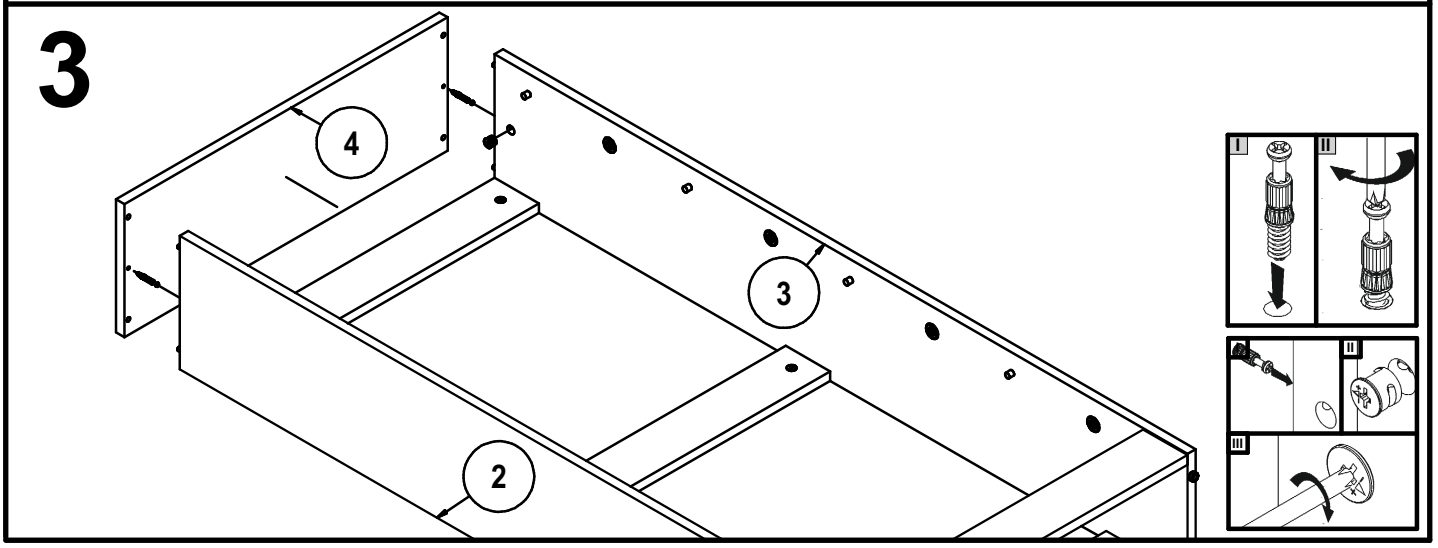

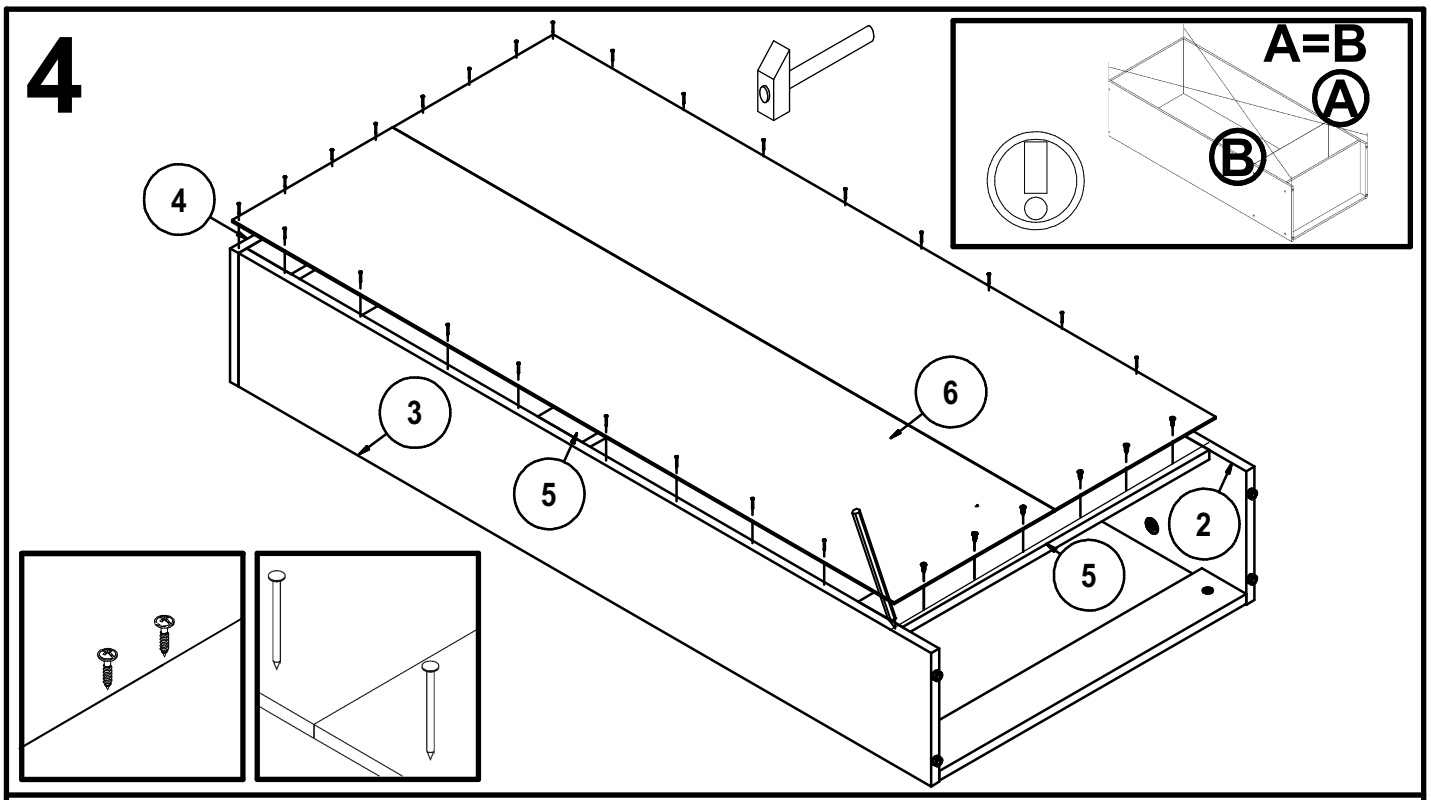
4
A=B
A
B
4
3
5
6
2
5

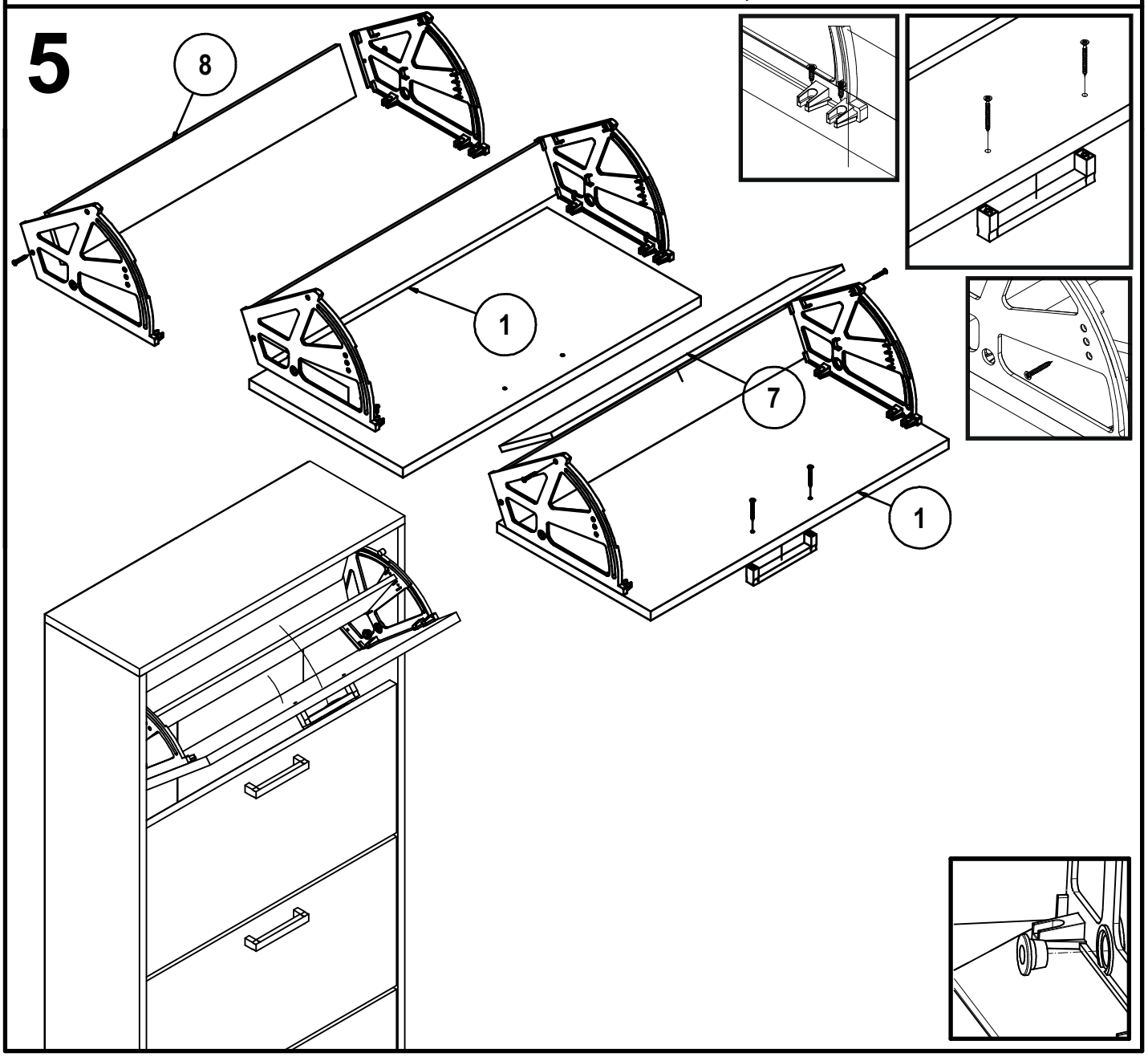
5
8
1
7
1