23. Соединить панель ящика **1** с корпусом ящика и затянуть стяжки эксцентриковые **r15**, пользуясь специальным ключом **z1 (см. рис. 8)**. Стяжки эксцентриковые **r15** закрыть заглушками **s34**.
24. Перевернуть ящик дном вверх, закрепить на боковых стенках **19, 20** еврошурупами **e19** направляющие **w5\DL** и **w5\DR**, как показано на **рисунке 8.**
25. Установить ящики на направляющие **w5/CL и w5\CR (см. рис. 9)**.
26. На полкодержатели **d1** установить полки переставные **11 (см.рис. 9).**
27. Оставшиеся отверстия Ø**5 мм** на ноге **12** или **13** закрыть заглушками **s4 (см.рис. 9).**
28. **ВНИМАНИЕ!** В комплекте фурнитуры имеется лента фиксирующая **n26\1** с шурупом **p38** и дюбель **f3** с шурупом **p17** для крепления изделия к стене в целях предотвращения его опрокидывания. Для этого необходимо в месте установки изделия разметить и просверлить с помощью электродрели отверстие диаметром **10 мм** в стене на **30 мм** ниже уровня детали **8** , забить с помощью молотка дюбель **f3** в отверстие в стене, завернуть шуруп **p17** в дюбель **f3** сквозь отверстие в ленте фиксирующей **n26,** закрепить ленту фиксирующую **n26** шурупом **p38** к верхней поверхности детали **8**. **Невыполнение данного пункта может привести к падению изделия. Во избежание травматизма при проведении операции сверления будьте внимательны и осторожны.**

Рекомендации по эксплуатации и обслуживанию

Качество и комплектность изделия рекомендуется проверять в магазине при покупке в распакованном виде. Сборка изделия должна производиться в порядке, изложенном в настоящей инструкции. В процессе эксплуатации изделий необходимо периодически затягивать ослабленные винтовые соединения, а также эксцентриковые стяжки. В случае необходимости перемещения изделия по квартире перед его перестановкой, необходимо полностью освободить его от груза. Во избежание поломки имеющихся опор передвижение производить приподнимая изделие над уровнем пола. Рекомендуется перед перестановкой вынуть выдвижные ящики и переставные полки. Удаление пыли с изделий следует производить слегка влажной мягкой салфеткой. Во избежание коробления деталей и изменения цвета изделия следует избегать установки мебели на прямых солнечных лучах.
При эксплуатации изделий набора **ЗАПРЕЩАЕТСЯ:**
- устанавливать мебель вблизи отопительных приборов и вплотную к сырым стенам и в помещениях с относительной влажностью более 70%;
- в процессе сборки и эксплуатации изделий набора становиться ногами на заднюю стенку, горизонтальные щиты (полки);
- применять химические чистящие средства для уборки мебели.

Гарантии изготовителя

1. Гарантийный срок эксплуатации изделия - 24 месяца со дня продажи магазином. В период гарантийного срока изготовитель гарантирует ремонт изделий или их замену, если потребителем не нарушены правила эксплуатации.
2. Претензии предъявляются потребителем непосредственно в торгующую организацию, в которой была приобретена мебель, предъявив настоящую "Инструкцию по сборке" и копию товарного чека.
3. Изделия **Шкаф S83-REG1D2SL, Шкаф S83-REG1D2SP,** входящие в состав набора модульной мебели **«AUGUST»**, соответствует требованиям ГОСТ 16371-93.
4. Срок службы мебели - 5 лет.
5. Предприятие-изготовитель оставляет за собой право вносить изменения в конструкцию изделия,не ухудшая его конструктивные и эксплуатационные характеристики.

Инструкция по сборке

Набор модульной мебели “AUGUST”

Шкаф S83-REG1D2SL
Шкаф S83-REG1D2SP

ГАБАРИТНЫЕ РАЗМЕРЫ:
ШИРИНА: 640 мм, ВЫСОТА: 2000 мм, ГЛУБИНА: 455 мм

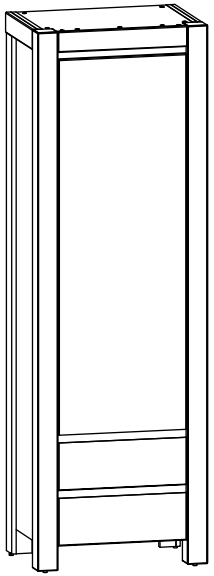

Дата изготовления _____ **Штамп ОТК** _____

Дата продажи _____ **Штамп магазина** _____

ИП “ Черный Красный Белый ” ООО
Республика Беларусь, г.Брест, ул. Катин Бор, 110,
административно-бытовой корпус, кабинет 205
тел/факс (10375162) 29-85-46

018

Настоящая "Инструкция по сборке" распространяется на изделия **Шкаф S83-REG1D2SL**, **Шкаф S83-REG1D2SP,** входящие в состав набора модульной мебели **«AUGUST»,** и содержит указания, необходимые для **правильной** и **безопасной** сборки и эксплуатации изделия.

1 Назначение изделий

1.1 Изделия, входящие в состав набора модульной мебели **«AUGUST»,** предназначены для оборудования интерьера жилых комнат в помещениях с относительной влажностью воздуха от 45 до 70%.

1.2 Изделия набора гармонично вписываются в интерьер помещения и создают ощущение уюта и комфорта.

2 Состав комплекта фурнитуры

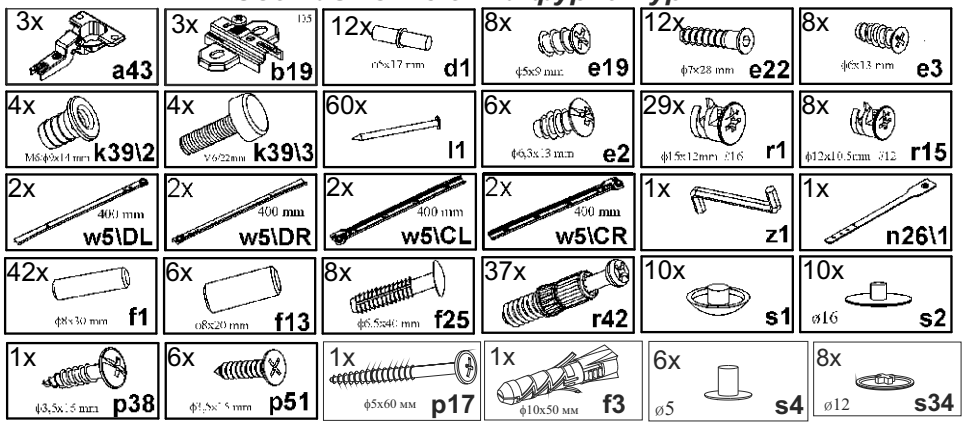

3 Комплектность изделий

Таблица 1

Позиция детали	Код детали	Наименование детали	Размеры, мм	Кол-во, шт.	Номер пакета
1	S83-013-01	Панель ящика	484x176x16	2	5/6
2	S83-136	Стенка боковая левая	1900x372x18	1	1/6
3	S83-137	Стенка боковая правая	1900x372x18	1	1/6
4	S83-138	Стенка средняя	406x100x18	2	2/6
5	S83-1575	Планка боковая	76x376x19	2	4/6
6	S83-1576	Планка передняя	488x76x19	1	4/6
7	S83-311	Полка соединительная нижняя	566x429x18	1	2/6
8	S83-318	Полка соединительная верхняя	566x429x18	1	2/6
9	S83-319	Полка соединительная	566x429x18	1	2/6
10	S83-405	Цоколь	488x60x18	3	2/6
11	S83-329	Полка переставная	565x371x18	3	3/6
12	S83-571	Нога левая	1990x76x76	1	4/6
13	S83-572	Нога правая	1990x76x76	1	4/6
14	S83-573	Планка левая	1914x76x19	1	4/6
15	S83-574	Планка правая	1914x76x19	1	4/6
16	S83-575	Опора	90x60x18	2	4/6
17	S83-910	Дно ящика	450x398x3	2	2/6
18	S83-919	Стенка задняя склеенная	1890x595x3	1	1/6
19	ZS1-517	Стенка боковая левая ящика	400x120x12	2	2/6

продолжение Таблицы 1

20	S83-518	Стенка боковая правая ящика	400x120x12	2	2/6
21	ZS1-6530	Стенка задняя ящика	439x120x12	2	2/6
22	S83-024	Дверь левая **Шкаф S83-REG1D2SL**	484x1388x16	1	6/6
23	S83-025	Дверь правая **Шкаф S83-REG1D2SP**	484x1388x16	1	6/6
24		Комплект фурнитуры	-	1	2/6
25		Комплект фурнитуры алюмин.	-	1	6/6

4 Последовательность сборки

1. Вскрыть упаковку, аккуратно разложить детали на ровной поверхности.
2. В отверстия Ø**8 мм** на нижних и верхних кромках стенок средних **4,** на боковых кромках полок соединительных **7, 8, 9,** на боковых кромках опор **16,** цоколей **10,** на передних кромках стенок боковых **2, 3** вбить деревянные шканты **f1 (см. рис. 2-5)**.
3. В отверстия Ø**8 мм** на внутренних поверхностях планок **14, 15** вбить деревянные шканты **f13 (см. рис. 3)**.

ВНИМАНИЕ! В случае, если шкант выступает из отверстия более, чем на **10 мм**, его необходимо укоротить, т.к. возможно повреждение деталей.

4. В отверстия Ø**5 мм** на внутренних поверхностях стенок боковых **2, 3,** ног **12, 13,** планок **6, 14, 15,** вкрутить винты стяжки **r42 (см. рис. 2-3).**
5. **Шкаф S83-REG1D2SL:** В отверстия Ø**5 мм** на внутренней поверхности ноги **12** закрепить направляющие петель **b19** еврошурупами **e2 (см.рис. 3).**
6. **Шкаф S83-REG1D2SP:** В отверстия Ø**5 мм** на внутренней поверхности ноги **13** закрепить направляющие петель **b19** еврошурупами **e2 (см.рис. 3).**
7. На нижних кромках ног **12, 13**, планок **14, 15** установить опоры (подпятники) **k39 (см. рис. 3).**
8. В отверстия Ø**15 мм** на внутренних поверхностях стенок боковых **2** и **3,** на нижней поверхности полки соединительной **7,** на верхних поверхностях полок соединительных **8, 9** вставить стяжки эксцентриковые **r1 (см.рис. 4-5).**
9. В отверстия Ø**5 мм** на внутренних поверхностях стенок боковых **2, 3** вставить полкодержатели **d1 (см. рис. 2)**.
10. Соединить детали **2** и **14, 3 и 15** с помощью еврошурупов **e22.** Головки еврошурупов **e22** закрыть заглушками **s1(см. рис. 4)**.
11. Соединить детали **2** и **5, 3 и 5** с помощью еврошурупов **e22.** Головки еврошурупов **e22** закрыть заглушками **s1 (см. рис. 4)**.
12. Соединить детали **14 и 16, 15 и 16,** затянуть стяжки эксцентриковые **r1** с помощью ключа **z1(см. рис. 4)**.
13. Соединить детали **2 и 12, 3 и 13,** затянуть стяжки эксцентриковые **r1** с помощью ключа **z1(см. рис. 4)**.
14. Соединить детали **2, 3, 4, 6, 7, 8, 9, 10,** затянуть стяжки эксцентриковые **r1** с помощью ключа **z1.** Стяжки эксцентриковые закрыть заглушками **s2 (см. рис. 5)**.
15. Положить корпус шкафа фасадными кромками вниз на ровную поверхность и выровнять его, измеряя рулеткой расстояние между противоположными углами по диагонали. Расстояния должны быть равными **(см. рис. 6)**.
16. Закрепить стенку заднюю **18** на корпусе шкафа гвоздями **l1** с шагом **80-120 мм (см. рис. 6)**.
17. Установить изделие на опоры. На внутренних поверхностях стенок средних **4,** ног **12, 13** закрепить направляющие **w5\CL** и **w5\CR (см. рис. 7)**.
18. Положить дверь **22** (или **23**) фасадной поверхностью вниз на ровную поверхность и закрепить на ней петли шарнирные **a43** шурупами **p51 (см.рис. 9).**
19. Навесить дверь **22 (**или **23)** на корпус шкафа, совместив петли шарнирные **a43** с направляющими петель **b19.** При необходимости отрегулировать положение двери вращая регулировочные винты **(см.рис. 9).**
20. В отверстия Ø**12 мм** на внутренних поверхностях стенок боковых ящика **19** и **20** вставить стяжки эксцентриковые **r15 (см. рис. 8)**.
21. Соединить детали корпуса ящика **19, 20, 21** с помощью шкантов-дюбелей **f25,** вставить в пропилы на боковых и задних стенках собранного корпуса ящика дно **17 (см. рис. 8)**.
22. В отверстия диаметром **5 мм** на внутренней поверхности панели ящика **1** вкрутить винты стяжки **r42 (см. рис. 8)**.

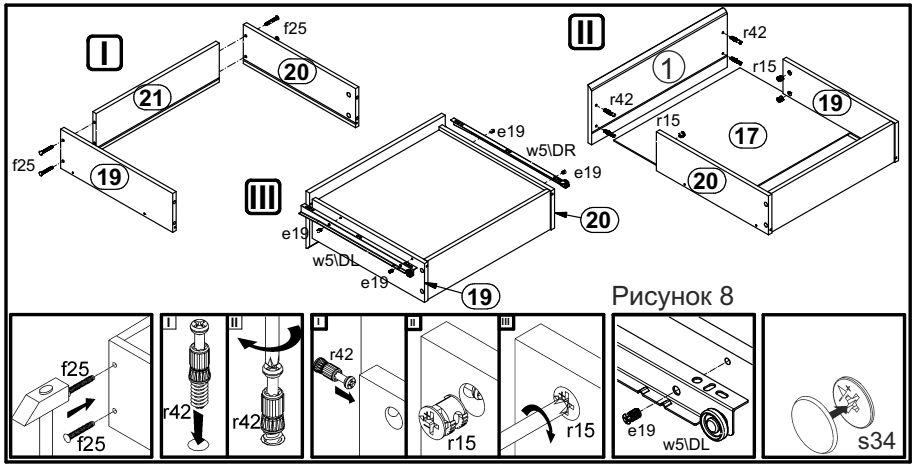

Рисунок 8

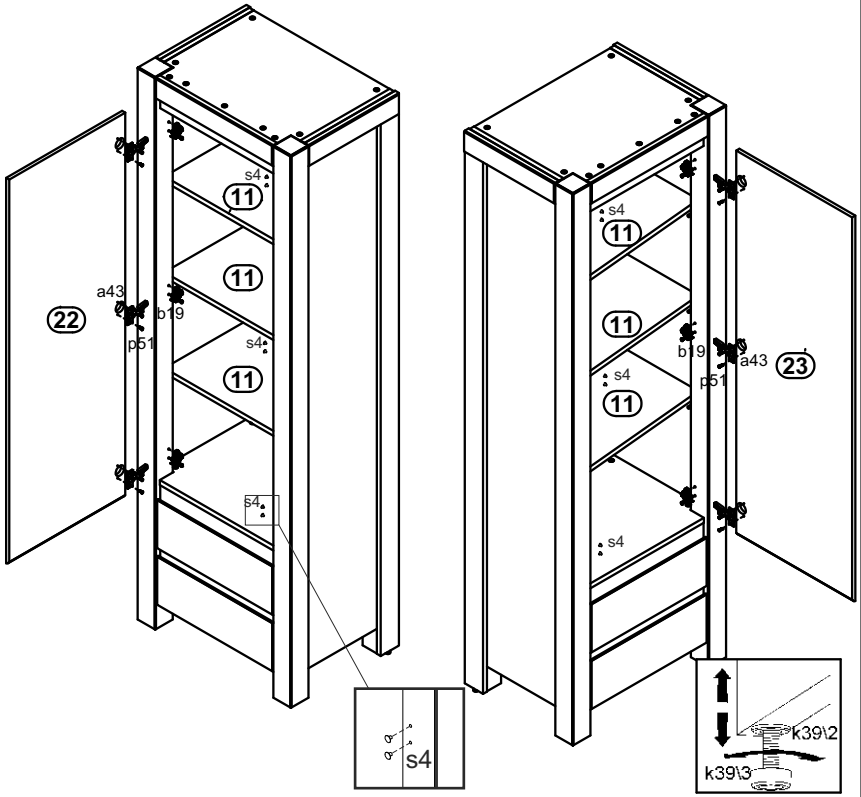

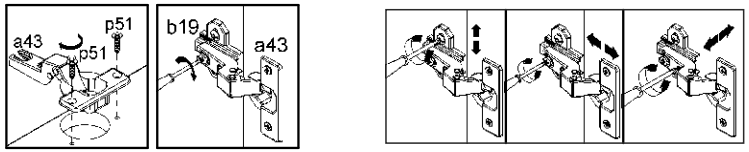

Рисунок 9

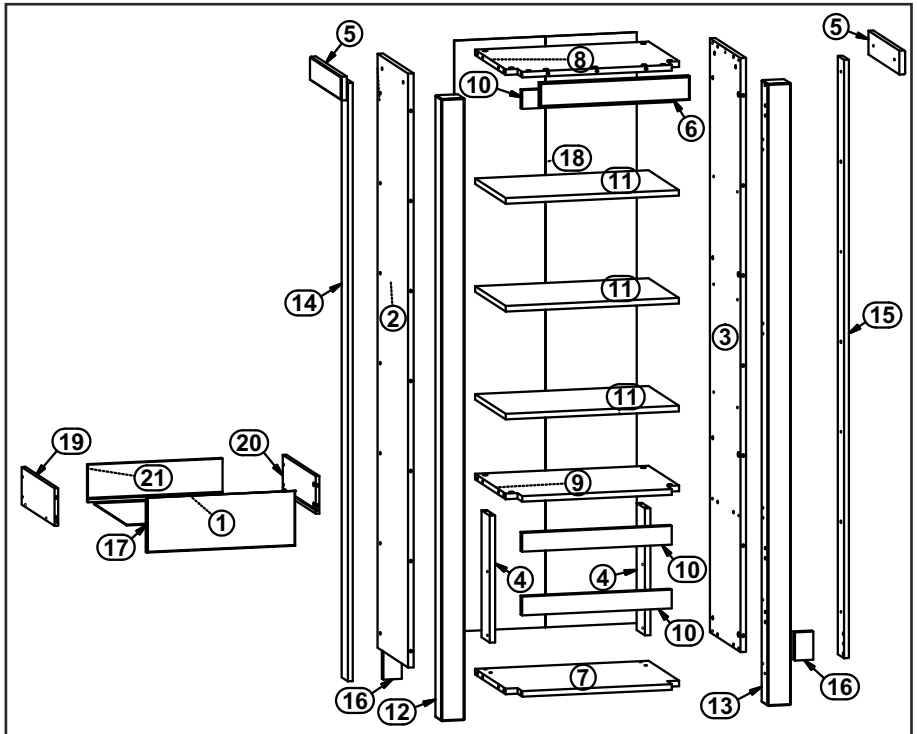

Рисунок 1

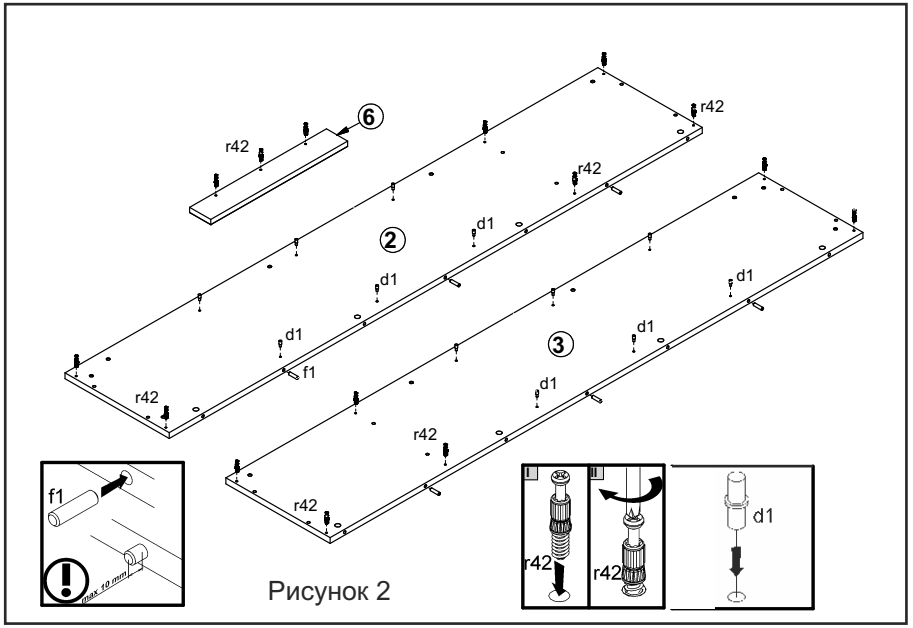

Рисунок 2

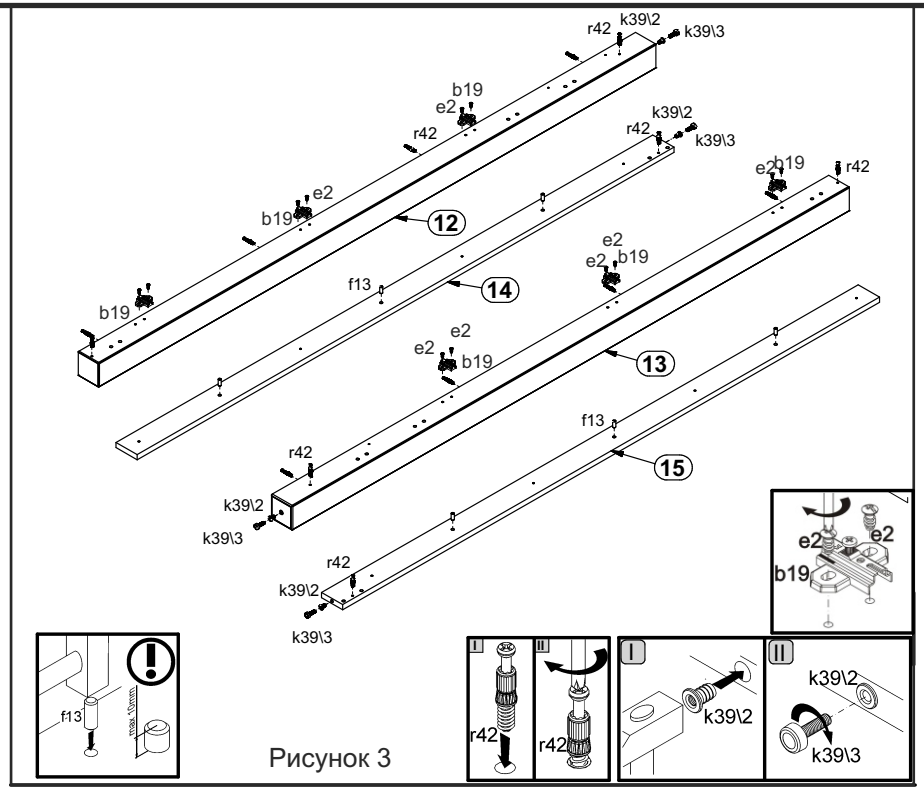

Рисунок 3

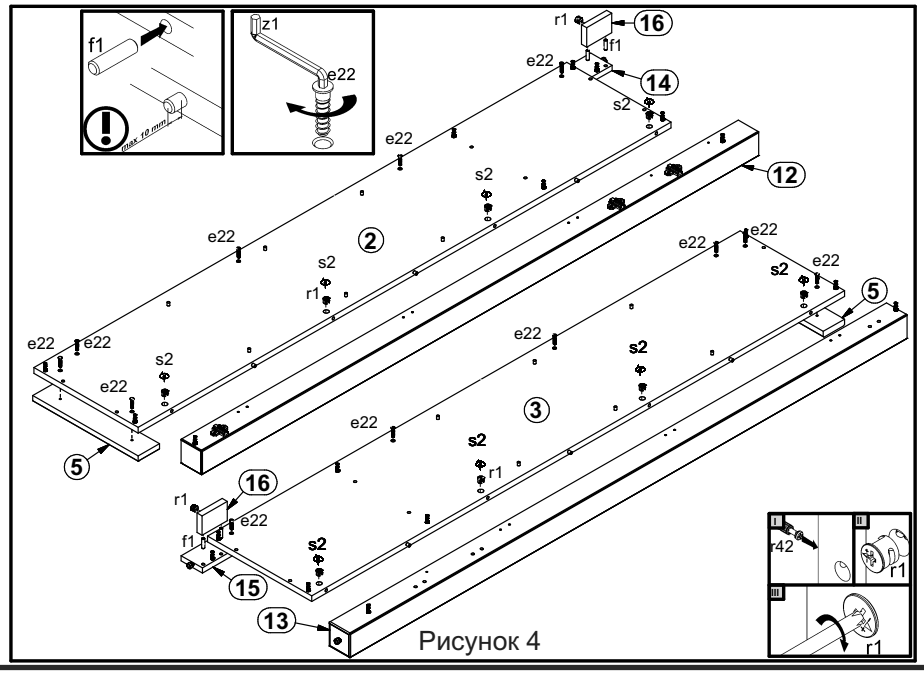

Рисунок 4

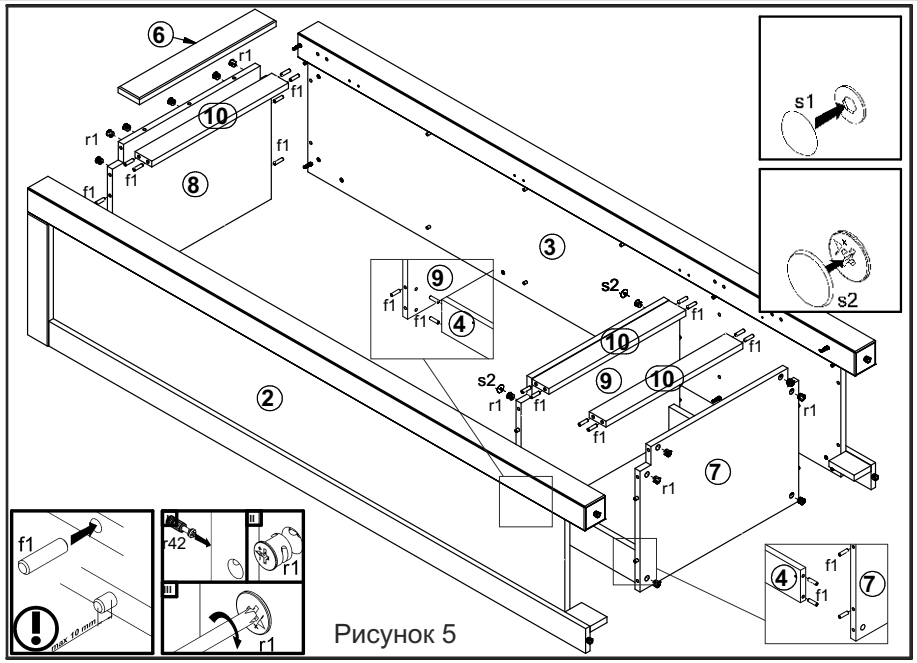

Рисунок 5

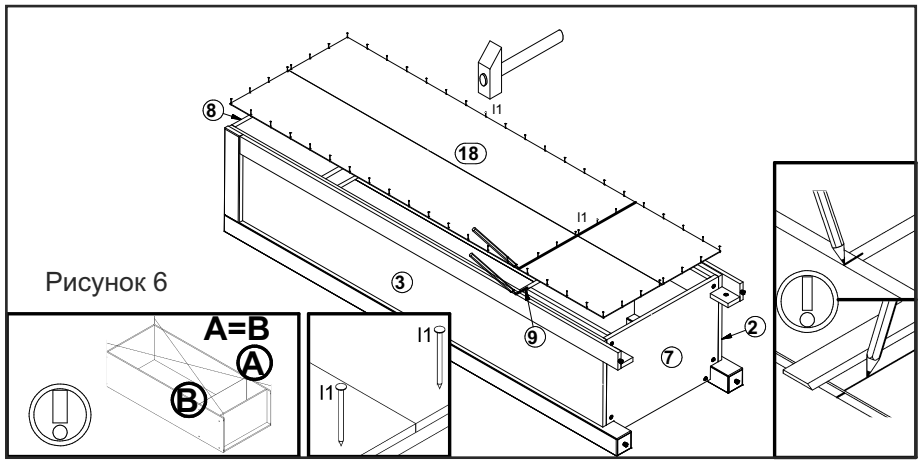

Рисунок 6

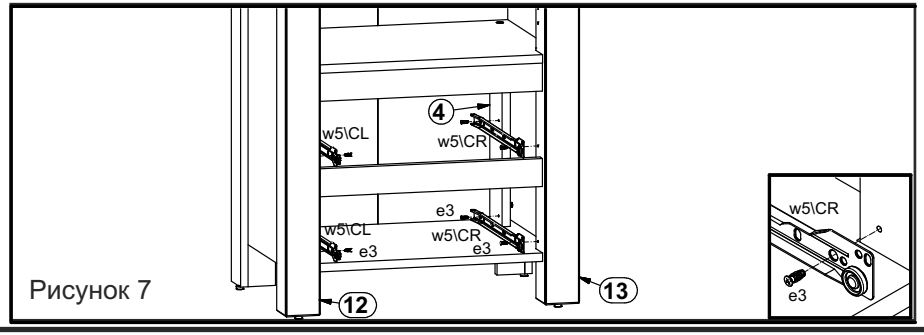

Рисунок 7